SUWAKI

CAM UNITS

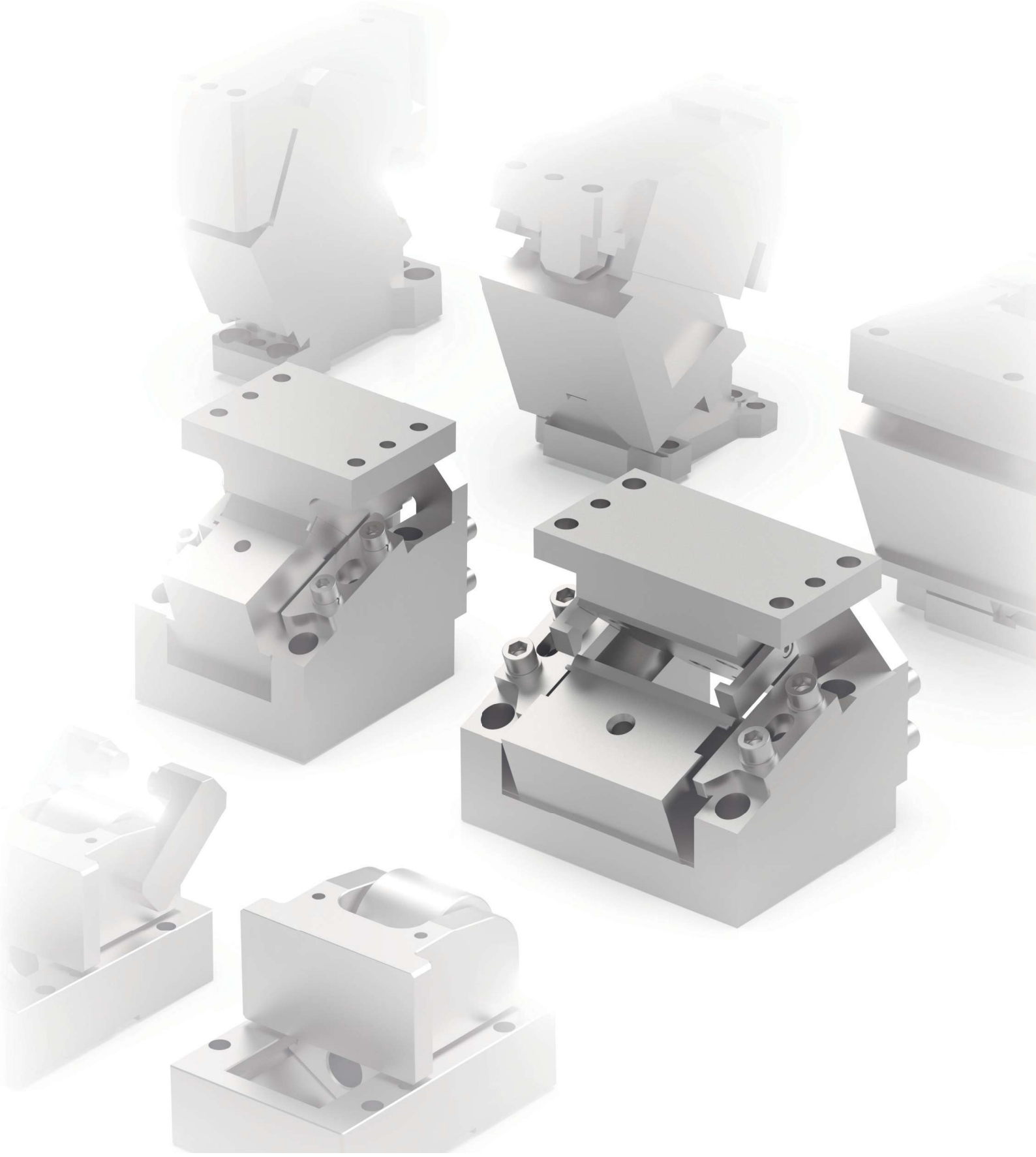

SUWAKI DODATKOWA SPECYFIKACJA

CAM UNITS ADDITIONAL SPECIFICATION TABLE

Typ *Type*	Symbol: *Catalog No:*	Powierzchnia Montażowa *Mounting Face*		Kąt Pracy *Working Angle*	Skok Suwaka *Cam Stroke*	Siła Robocza *Working Force* (kN/tonf)		Wysokość Zamknięcia *Shut Height*	Siła Sprężyny Gazowej *Gas Spring Force* (N)		Tylna przestrzeń do usunięcia *Rear Removal Space* L (mm)	Waga *Weight* (kg)	Sprężyna Gazowa *Gas Spring* (Special Spring)
		Szerokość *Width*	Wysokość *Height*			Skoki *Strokes* 1.000.000	Skoki *Strokes* 300.000		Siła końcowa *Final load*	Siła powrotu *Return force*			
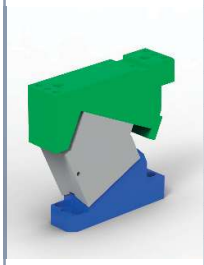	K801-01-046	46	68,5	0°	20,6	22,0	29,1	175	2887	3827	3,3	6,9	M200-038-B-YW
	K801-03-046					30,6	41,0						
	K801-05-046					36,6	49,0						
	K801-07-046					49,0	49,0						
	K801-01-046			5°	22,7	22,0	29,1			3826	8,9		
	K801-03-046					30,6	41,0						
	K801-05-046					36,6	49,0						
	K801-07-046					49,0	49,0						
	K801-01-046			10°	24,9	22,0	29,1			3824	13,2		
	K801-03-046					30,6	41,0						
	K801-05-046					36,6	49,0						
	K801-07-046					49,0	49,0						
	K801-01-046			15°	27,1	22,0	29,1			3822	21,2		
	K801-03-046					30,6	41,0						
	K801-05-046					36,6	49,0						
	K801-07-046					49,0	49,0						
	K801-01-046			20°	29,5	22,0	29,1			3820	29,9	6,8	
	K801-03-046					30,6	41,0						
	K801-05-046					36,6	49,0						
	K801-07-046					49,0	49,0						
	K801-01-046			25°	32,0	22,0	29,1			3817	38,1		
	K801-03-046					30,6	41,0						
	K801-05-046					36,6	49,0						
	K801-07-046					49,0	49,0						
	K801-01-046			30°	34,7	22,0	29,1			3815	45,8	6,7	
	K801-03-046					30,6	41,0						
	K801-05-046					36,6	49,0						
	K801-07-046					49,0	49,0						
	K801-01-046			35°	37,7	22,0	29,1			3813	52,1	6,8	
	K801-03-046					30,6	41,0						
	K801-05-046					36,6	49,0						
	K801-07-046					49,0	49,0						
	K801-01-046			40°	41,1	22,0	29,1			3811	57,6	6,9	
	K801-03-046					30,6	41,0						
	K801-05-046					36,6	49,0						
	K801-07-046					49,0	49,0						
	K801-01-046			45°	45,1	22,0	29,1			3808	60,6		
	K801-03-046					30,6	41,0						
	K801-05-046					36,6	49,0						
	K801-07-046					49,0	49,0						
	K801-01-046			50°	49,8	22,0	29,1	180		3806	65,9	7,0	
	K801-03-046					30,6	41,0						
	K801-05-046					36,6	49,0						
	K801-07-046					49,0	49,0						

SUWAKI DODATKOWA SPECYFIKACJA

CAM UNITS ADDITIONAL SPECIFICATION TABLE

Typ *Type*	**Symbol:** *Catalog No:*	**Powierzchnia Montażowa** *Mounting Face*		**Kąt Pracy** *Working Angle*	**Skok Suwaka** *Cam Stroke*	**Siła Robocza** *Working Force* **(kN/tonf)**		**Wysokość Zamknięcia** *Shut Height*	**Siła Sprężyny Gazowej** *Gas Spring Force* **(N)**		**Tylna przestrzeń do usunięcia** *Rear Removal Space* **L (mm)**	**Waga** *Weight* **(kg)**	**Sprężyna Gazowa** *Gas Spring* **(Special Spring)**
		Szerokość *Width*	**Wysokość** *Height*			**Skoki** *Strokes* **1.000.000**	**Skoki** *Strokes* **300.000**		**Siła końcowa** *Final load*	**Siła powrotu** *Return force*			
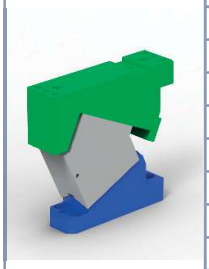	**K801-01-046**	46	83,5	55°	45,3	22,0	29,1	185	2715	3893	72,0	7,3	M200-038-B-YW
	K801-03-046					30,6	41,0						
	K801-05-046					36,6	49,0						
	K801-07-046					49,0	49,0						
	K801-01-046		75,0	60°	46,0	22,0	29,1	190	2948	4674	70,9	7,5	M200-025-B-YW
	K801-03-046					30,6	41,0						
	K801-05-046					36,6	49,0						
	K801-07-046					49,0	49,0						
	K801-01-046			65°	47,3	22,0	29,1	195	2819	5038	77,0	7,9	
	K801-03-046					30,6	41,0						
	K801-05-046					36,6	49,0						
	K801-07-046					49,0	49,0						
	K801-01-046			70°	49,7	22,0	29,1		2689	5559	81,7	8,0	
	K801-03-046					30,6	41,0						
	K801-05-046					36,6	49,0						
	K801-07-046					49,0	49,0						
	K801-01-046			75°	50,2	22,0	29,1		2854	7057	87,1	8,3	M200-015-B-YW
	K801-03-046					30,6	41,0						
	K801-05-046					36,6	49,0						
	K801-07-046					49,0	49,0						
	K801-01-046		80,0	80°	57,6	22,0	29,1		2750	8540	94,1	8,6	M200-013-B-YW
	K801-03-046					30,6	41,0						
	K801-05-046					36,6	49,0						
	K801-07-046					49,0	49,0						

SUWAKI PODWIESZANE
AERIAL CAM UNITS

K801-01-03-05-07-046 (0 ~ 80)

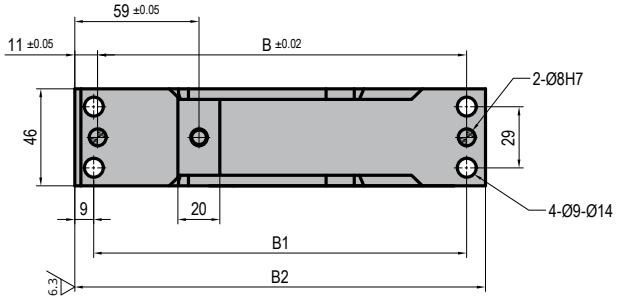

Schemat Suwaka
Cam Diagram

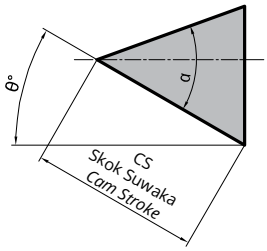

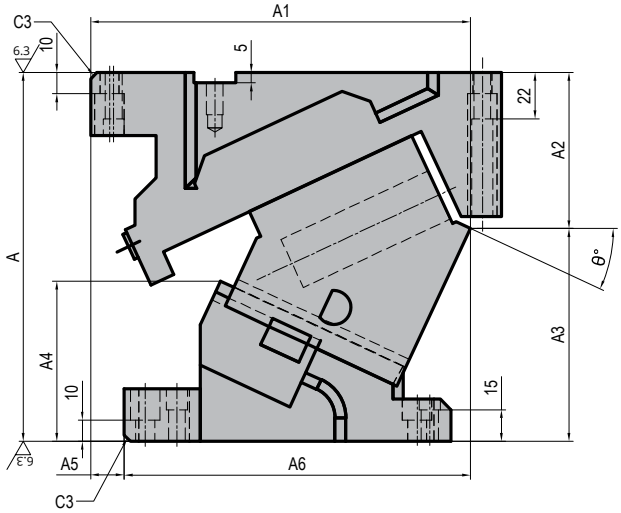

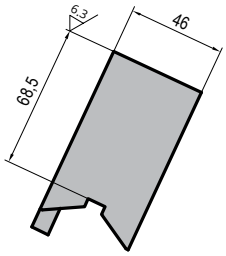

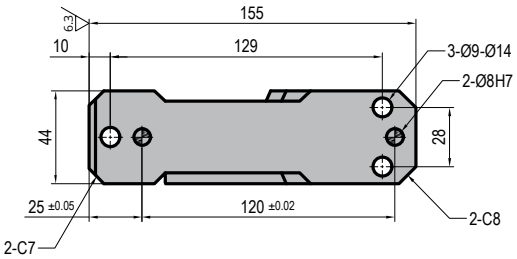

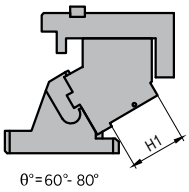

Suwaki GSB

SUWAKI PODWIESZANE
AERIAL CAM UNITS

K801-01-03-05-07-046 (0 ~ 80)

Skok *Stroke* **(ST)**	**Szero-kość** *Width* **(W)**	**Wyso-kość** *Height* **(H)**	**Wyso-kość** *Height* **(H1)**	**θ**	**A**	**A1**	**A2**	**A3**	**A4**	**A5**	**A6**	**B ±0,02**	**B1**	**B2**	**α**	**Skok Suwaka** *Cam Stroke* **(CS)**
Krótki *Short*	46	68,5	-	0°	175,00	160,00	57,00	118,00	45,20	28,00	132,00	150,00	152,00	170,00	50°	20,60
				5°		163,89	60,44	114,56	50,60	25,00	138,89	155,00	157,00	175,00		22,70
				10°		167,66	64,77	110,23	55,40	22,00	145,66	160,00	162,00	180,00		24,90
				15°		170,31	67,99	107,01	61,80	18,00	152,31	165,00	167,00	185,00		27,10
				20°		170,87	71,01	103,91	68,70	12,00	158,87					29,50
				25°		170,34	74,06	100,94	76,00	6,00	164,34					32,00
				30°		168,72	76,89	98,11	84,60	2,00	170,20					34,70
				35°		167,40	79,58	95,42	92,60	9,00	176,04					37,70
				40°		164,31	83,12	91,88	102,30	21,00	185,31					41,10
				45°		162,54	85,51	89,49	112,30	28,00	190,54					45,10
				50°	180,00	156,73	93,74	86,26	119,90	38,00	194,73	160,00	162,00	180,00		49,80
		83,5		55°	185,00	161,23	102,82	82,18	109,60	45,00	206,23				55°	45,30
		-	75,0	60°	190,00	157,78	111,81	78,19	112,20	50,00	207,78				60°	46,00
		-		65°	195,00	155,23	113,72	81,28	115,20	62,00	217,23				65°	47,30
		-		70°		152,36	115,46	79,54	118,60	73,00	225,36				70°	49,70
		-		75°		151,38	117,45	77,55	120,60	84,00	235,38				75°	50,20
		-	80,0	80°		150,82	118,42	76,58	126,10	94,00	244,82				80°	57,60

Przykład Zamówienia:
Order Example:

Symbol: K801-01 **W=**46, **θ=**5, GS

Symbol Zamówienia / *Order Code:* K801-01-046-05-GS

SUWAKI DODATKOWA SPECYFIKACJA

CAM UNITS ADDITIONAL SPECIFICATION TABLE

Typ *Type*	Symbol: *Catalog No:*	Powierzchnia Montażowa *Mounting Face*		Kąt Pracy *Working Angle*	Skok Suwaka *Cam Stroke*	Siła Robocza *Working Force* (kN/tonf)		Wysokość Zamknięcia *Shut Height*	Siła Sprężyny Gazowej *Gas Spring Force* (N)		Tylna przestrzeń do usunięcia *Rear Removal Space* L (mm)	Waga *Weight* (kg)	Sprężyna Gazowa *Gas Spring* (Special Spring)
		Szerokość *Width*	Wysokość *Height*			Skoki *Strokes* 1.000.000	Skoki *Strokes* 300.000		Siła końcowa *Final load*	Siła powrotu *Return force*			
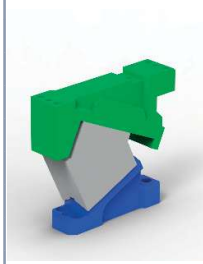	K801-02-046	46	68,5	0°	28,9	22,0	29,1	175	2959	3923	0,0	7,3	M200-050-B-YW
	K801-04-046					30,6	41,0						
	K801-06-046					36,6	49,0						
	K801-08-046					49,0	49,0						
	K801-02-046			5°	31,9	22,0	29,1			3921	3,1	7,2	
	K801-04-046					30,6	41,0						
	K801-06-046					36,6	49,0						
	K801-08-046					49,0	49,0						
	K801-02-046			10°	35,0	22,0	29,1			3919	7,8	7,1	
	K801-04-046					30,6	41,0						
	K801-06-046					36,6	49,0						
	K801-08-046					49,0	49,0						
	K801-02-046			15°	38,2	22,0	29,1			3917	16,1	7,2	
	K801-04-046					30,6	41,0						
	K801-06-046					36,6	49,0						
	K801-08-046					49,0	49,0						
	K801-02-046			20°	41,5	22,0	29,1			3915	25,0	7,1	
	K801-04-046					30,6	41,0						
	K801-06-046					36,6	49,0						
	K801-08-046					49,0	49,0						
	K801-02-046			25°	45,0	22,0	29,1			3913	33,5	7,0	
	K801-04-046					30,6	41,0						
	K801-06-046					36,6	49,0						
	K801-08-046					49,0	49,0						
	K801-02-046			30°	48,8	22,0	29,1			3911	39,5		
	K801-04-046					30,6	41,0						
	K801-06-046					36,6	49,0						
	K801-08-046					49,0	49,0						
	K801-02-046			35°	53,1	22,0	29,1			3908	45,9		
	K801-04-046					30,6	41,0						
	K801-06-046					36,6	49,0						
	K801-08-046					49,0	49,0						
	K801-02-046			40°	57,9	22,0	29,1			3906	51,6	7,1	
	K801-04-046					30,6	41,0						
	K801-06-046					36,6	49,0						
	K801-08-046					49,0	49,0						
	K801-02-046			45°	62,0	22,0	29,1		2937	3875	56,7	7,0	
	K801-04-046					30,6	41,0						
	K801-06-046					36,6	49,0						
	K801-08-046					49,0	49,0						
	K801-02-046			50°	62,2	22,0	29,1	180	2850	3758	67,0	7,2	
	K801-04-046					30,6	41,0						
	K801-06-046					36,6	49,0						
	K801-08-046					49,0	49,0						

SUWAKI PODWIESZANE
AERIAL CAM UNITS

K801-02-04-06-08-046 (0 ~ 50)

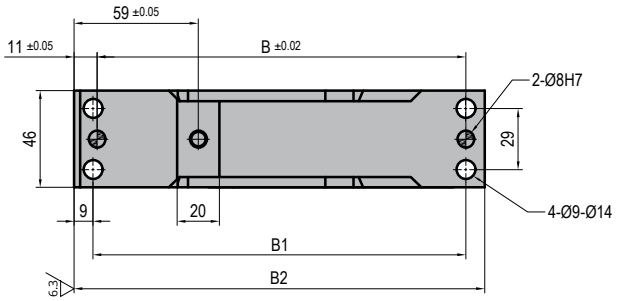

Schemat Suwaka
Cam Diagram

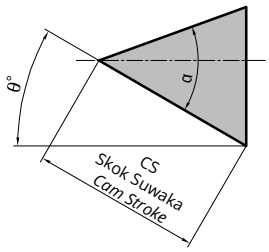

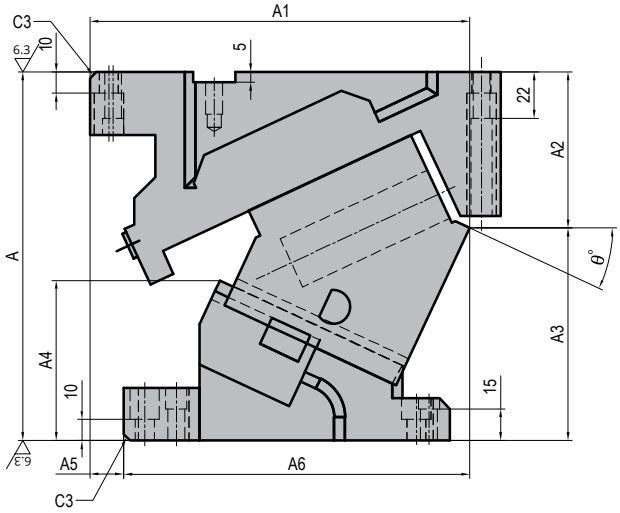

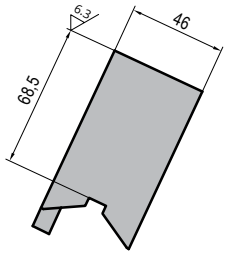

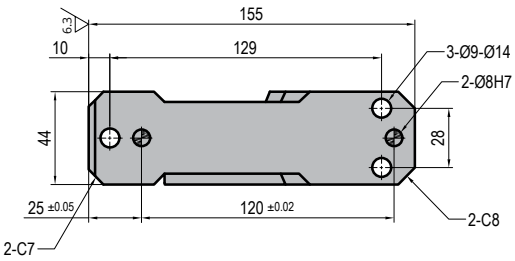

Skok *Stroke* (ST)	Szerokość *Width* (W)	Wysokość *Height* (H)	θ	A	A1	A2	A3	A4	A5	A6	B ±0,02	B1	B2	α	Skok Suwaka *Cam Stroke* (CS)
Długi *Long*	46	68,50	0°	175,00	170,00	57,00	118,00	45,20	38,00	132,00	160,00	162,00	180,00	50°	28,90
			5°		173,89	60,44	114,56	50,60	35,00	138,89	165,00	167,00	185,00		31,9
			10°		177,66	64,77	110,23	55,40	32,00	145,66	170,00	172,00	190,00		35,00
			15°		180,31	67,99	107,01	61,80	28,00	152,31	175,00	177,00	195,00		38,20
			20°		180,87	71,09	103,91	68,70	22,00	158,87					41,50
			25°		180,34	74,06	100,94	76,00	16,00	164,34					45,00
			30°		180,72	76,89	98,11	84,60	10,00	170,72	177,00	179,00	197,00		48,80
			35°		179,04	79,58	95,42	92,60	3,00	176,04					53,10
			40°		176,31	83,12	91,88	102,30	9,00	185,31					57,90
			45°		172,54	85,51	89,49	112,30	18,00	190,54	175,00	177,00	195,00		62,00
			50°	180,00	161,73	93,74	86,26	119,90	33,00	194,73	170,00	172,00	190,00		62,20

SUWAKI DODATKOWA SPECYFIKACJA

CAM UNITS ADDITIONAL SPECIFICATION TABLE

Typ *Type*	Symbol: *Catalog No:*	Powierzchnia Montażowa *Mounting Face*		Kąt Pracy *Working Angle*	Skok Suwaka *Cam Stroke*	Siła Robocza *Working Force* (kN/tonf)		Wysokość Zamknięcia *Shut Height*	Siła Sprężyny Gazowej *Gas Spring Force* (N)		Tylna przestrzeń do usunięcia *Rear Removal Space* L (mm)	Waga *Weight* (kg)	Sprężyna Gazowa *Gas Spring* (Special Spring)
		Szerokość *Width*	Wysokość *Height*			Skoki *Strokes* 1.000.000	Skoki *Strokes* 300.000		Siła końcowa *Final load*	Siła powrotu *Return force*			
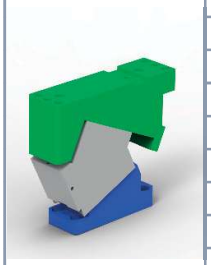	K801-01-058	58	67	0°	21,2	27,7	37,0	185	2915	3876	0,0	9,9	*1
	K801-03-058					42,3	56,5		4961	6575			*2
	K801-05-058					51,4	68,6						
	K801-07-058					68,6	68,6						
	K801-01-058			5°	23,4	27,7	37,0		2915	3873	3,6		*1
	K801-03-058					42,3	56,5		4961	6572			*2
	K801-05-058					51,4	68,6						
	K801-07-058					68,6	68,6						
	K801-01-058			10°	25,7	27,7	37,0		2915	3870	8,7	9,8	*1
	K801-03-058					42,3	56,5		4961	6569			*2
	K801-05-058					51,4	68,6						
	K801-07-058					68,6	68,6						
	K801-01-058			15°	28,0	27,7	37,0		2915	3866	14,6	9,7	*1
	K801-03-058					42,3	56,5		4961	6566			*2
	K801-05-058					51,4	68,6						
	K801-07-058					68,6	68,6						
	K801-01-058			20°	30,4	27,7	37,0		2915	3863	21,2		*1
	K801-03-058					42,3	56,5		4961	6563			*2
	K801-05-058					51,4	68,6						
	K801-07-058					68,6	68,6						
	K801-01-058S			25°	33,0	27,7	37,0		2915	3860	29,6	9,5	*1
	K801-03-058					42,3	56,5		4961	6559			*2
	K801-05-058					51,4	68,6						
	K801-07-058					68,6	68,6						
	K801-01-058			30°	35,8	27,7	37,0		2915	3856	37,6	9,4	*1
	K801-03-058					42,3	56,5		4961	6556			*2
	K801-05-058					51,4	68,6						
	K801-07-058					68,6	68,6						
	K801-01-058			35°	38,9	27,7	37,0		2915	3853	44,0		*1
	K801-03-058					42,3	56,5		4961	6552			*2
	K801-05-058					51,4	68,6						
	K801-07-058					68,6	68,6						
	K801-01-058			40°	42,4	27,7	37,0		2915	3849	49,7		*1
	K801-03-058					42,3	56,5		4961	6548			*2
	K801-05-058					51,4	68,6						
	K801-07-058					68,6	68,6						
	K801-01-058			45°	46,5	27,7	37,0		2915	3845	57,8	9,3	*1
	K801-03-058					42,3	56,5		4961	6545			*2
	K801-05-058					51,4	68,6						
	K801-07-058					68,6	68,6						
	K801-01-058			50°	51,3	27,7	37,0	190	2915	3842	63,2	9,5	*1
	K801-03-058					42,3	56,5		4961	6541			*2
	K801-05-058					51,4	68,6						
	K801-07-058					68,6	68,6						

*1 M200-038-B-YW
*2 RV320-038-C

SUWAKI DODATKOWA SPECYFIKACJA

CAM UNITS ADDITIONAL SPECIFICATION TABLE

Typ *Type*	**Symbol:** *Catalog No:*	**Powierzchnia Montażowa** *Mounting Face*		**Kąt Pracy** *Working Angle*	**Skok Suwaka** *Cam Stroke*	**Siła Robocza** *Working Force* **(kN/tonf)**		**Wysokość Zamknięcia** *Shut Height*	**Siła Sprężyny Gazowej** *Gas Spring Force* **(N)**		**Tylna przestrzeń do usunięcia** *Rear Removal Space* **L (mm)**	**Waga** *Weight* **(kg)**	**Sprężyna Gazowa** *Gas Spring* **(Special Spring)**
		Szerokość *Width*	**Wysokość** *Height*			**Skoki** *Strokes* **1.000.000**	**Skoki** *Strokes* **300.000**		**Siła końcowa** *Final load*	**Siła powrotu** *Return force*			
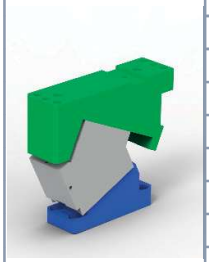	**K801-01-058**	58	82	55°	47,1	27,7	37,0	205	2744	3932	68,1	10,3	*1
	K801-03-058					42,3	56,5		4630	6640			*2
	K801-05-058					51,4	68,6						
	K801-07-058					68,6	68,6						
	K801-01-058		85	60°	48,0	27,7	37,0	210	2991	4739	74,1	10,7	*1
	K801-03-058					42,3	56,5		5034	7982			*2
	K801-05-058					51,4	68,6						
	K801-07-058					68,6	68,6						
	K801-01-058		83	65°	49,7	27,7	37,0	215	2905	5189	79,8	11,1	*1
	K801-03-058					42,3	56,5		4874	8715			*2
	K801-05-058					51,4	68,6						
	K801-07-058					68,6	68,6						
	K801-01-058		78	70°	52,6	27,7	37,0		2733	5643	84,4	11,3	*1
	K801-03-058					42,3	56,5		4896	10123			*2
	K801-05-058					51,4	68,6						
	K801-07-058					68,6	68,6						
	K801-01-058		80	75°	54,1	27,7	37,0		2925	7227	90,1	11,7	*1
	K801-03-058					42,3	56,5		4843	11977			*2
	K801-05-058					51,4	68,6						
	K801-07-058					68,6	68,6						
	K801-01-058			80°	63,3	27,7	37,0		2841	8815	96,8	12,2	*1
	K801-03-058					42,3	56,5		4462	13861			*2
	K801-05-058					51,4	68,6						
	K801-07-058					68,6	68,6						

*1 M200-038-B-YW
*2 RV320-038-C

SUWAKI PODWIESZANE
AERIAL CAM UNITS

K801-01-03-05-07-058 (0 ~ 80)

Schemat Suwaka
Cam Diagram

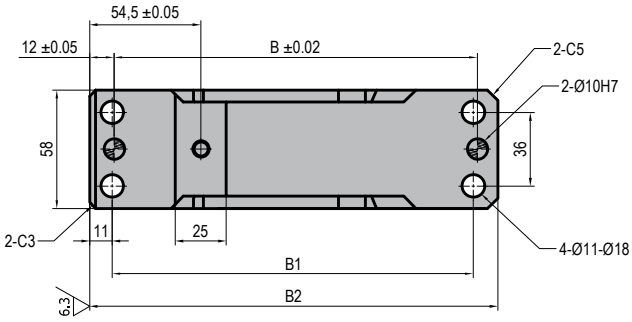

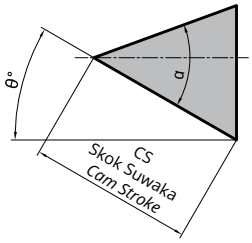

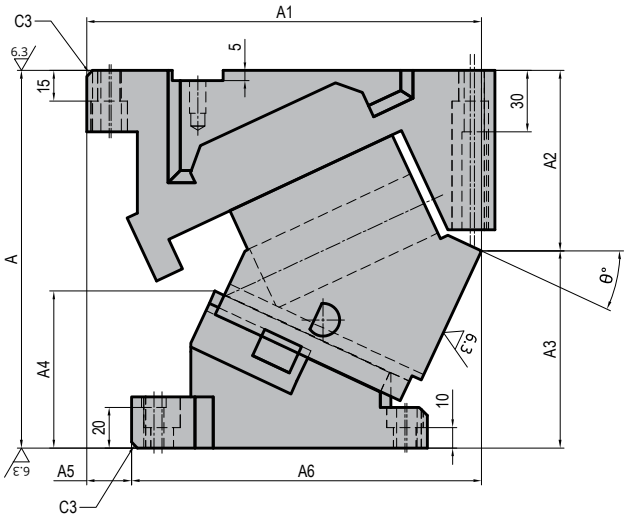

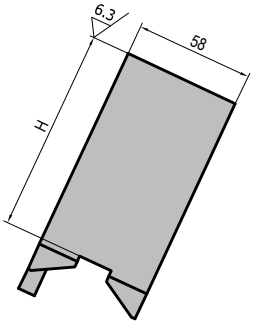

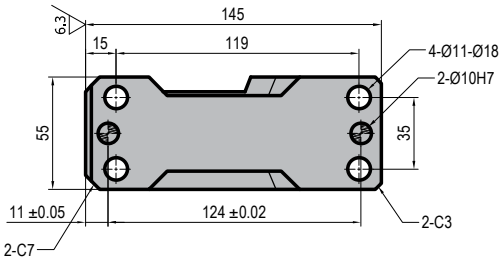

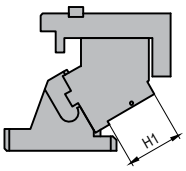

θ°= 60°- 80°

Suwaki GSB

SUWAKI PODWIESZANE
AERIAL CAM UNITS

K801-01-03-05-07-058 (0 ~ 80)

Skok *Stroke* **(ST)**	**Szero-kość** *Width* **(W)**	**Wyso-kość** *Height* **(H)**	**Wyso-kość** *Height* **(H1)**	**θ**	**A**	**A1**	**A2**	**A3**	**A4**	**A5**	**A6**	**B ±0,02**	**B1**	**B2**	**α**	**Skok Suwaka** *Cam Stroke* **(CS)**
Krótki *Short*	58	67,00	-	0°	185,00	187,00	66,00	119,00	45,90	49,00	138,00	163,00	162,00	185,00	50°	21,20
			-	5°		190,75	70,74	114,26	51,20	45,00	145,75	168,00	167,00	190,00		23,40
			-	10°		193,26	75,36	109,64	56,80	41,00	152,26	173,00	172,00	195,00		25,70
			-	15°		193,54	79,84	105,16	63,00	34,00	159,54					28,00
			-	20°		194,62	84,16	100,84	69,80	29,00	165,62	178,00	177,00	200,00		30,40
			-	25°		193,51	88,31	96,69	76,90	22,00	171,51					33,00
			-	30°		191,21	92,26	92,74	84,40	15,00	176,21					35,80
			-	35°		188,76	96,00	89,00	92,20	8,00	180,76					38,90
			-	40°		185,16	100,53	84,47	99,20	-	185,16					42,40
			-	45°		177,44	103,82	81,18	107,30	12,00	189,44	173,00	172,00	195,00		46,50
			-	50°	190,00	170,61	115,87	74,13	111,40	23,00	193,61	168,00	167,00	190,00		51,30
		82,00	-	55°	205,00	172,29	123,22	81,78	114,80	31,00	203,29				55°	47,10
		-	85,0	60°	210,00	169,74	125,87	84,13	119,10	44,00	213,74				60°	48,00
		-	83,0	65°	215,00	164,09	129,64	85,36	121,60	56,00	220,09				65°	49,70
		-	78,0	70°		160,70	131,70	83,30	124,60	66,00	226,70				70°	52,60
		-	80,0	75°		159,42	134,92	80,08	127,00	77,00	236,42				75°	54,10
		-		80°		155,42	137,63	77,37	133,00	89,00	244,42				80°	63,30

Przykład Zamówienia:
Order Example:

Symbol: K801-01 **W=**58, **θ=**5, GS

Symbol Zamówienia / *Order Code:* K801-01-058-05-GS

SUWAKI DODATKOWA SPECYFIKACJA

CAM UNITS ADDITIONAL SPECIFICATION TABLE

Typ *Type*	Symbol: *Catalog No:*	Powierzchnia Montażowa *Mounting Face*		Kąt Pracy *Working Angle*	Skok Suwaka *Cam Stroke*	Siła Robocza *Working Force* (kN/tonf)		Wysokość Zamknięcia *Shut Height*	Siła Sprężyny Gazowej *Gas Spring Force* (N)		Tylna przestrzeń do usunięcia *Rear Removal Space* L (mm)	Waga *Weight* (kg)	Sprężyna Gazowa *Gas Spring* (Special Spring)
		Szerokość *Width*	Wysokość *Height*			Skoki *Strokes* 1.000.000	Skoki *Strokes* 300.000		Siła końcowa *Final load*	Siła powrotu *Return force*			
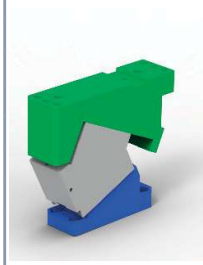	K801-02-058	58	67	0°	28,9	27,7	37,0	185	2959	3933	0,0	10,1	*1
	K801-04-058					42,3	56,5		5040	6680			*2
	K801-06-058					51,4	68,6						
	K801-08-058					68,6	68,6						
	K801-02-058			5°	31,9	27,7	37,0		2959	3930			*1
	K801-04-058					42,3	56,5		5040	6677			*2
	K801-06-058					51,4	68,6						
	K801-08-058					68,6	68,6						
	K801-02-058			10°	35,0	27,7	37,0		2959	3927	5,2		*1
	K801-04-058					42,3	56,5		5040	6674			*2
	K801-06-058					51,4	68,6						
	K801-08-058					68,6	68,6						
	K801-02-058			15°	38,2	27,7	37,0		2959	3924	11,5	10,0	*1
	K801-04-058					42,3	56,5		5040	6671			*2
	K801-06-058					51,4	68,6						
	K801-08-058					68,6	68,6						
	K801-02-058			20°	41,5	27,7	37,0		2959	3921	18,5	9,9	*1
	K801-04-058					42,3	56,5		5040	6668			*2
	K801-06-058					51,4	68,6						
	K801-08-058					68,6	68,6						
	K801-02-058			25°	45,0	27,7	37,0		2959	3917	27,3	9,8	*1
	K801-04-058					42,3	56,5		5040	6664			*2
	K801-06-058					51,4	68,6						
	K801-08-058					68,6	68,6						
	K801-02-058			30°	48,8	27,7	37,0		2959	3914	35,6	9,7	*1
	K801-04-058					42,3	56,5		5040	6661			*2
	K801-06-058					51,4	68,6						
	K801-08-058					68,6	68,6						
	K801-02-058			35°	53,1	27,7	37,0		2959	3910	42,2	9,6	*1
	K801-04-058					42,3	56,5		5040	6657			*2
	K801-06-058					51,4	68,6						
	K801-08-058					68,6	68,6						
	K801-02-058			40°	57,9	27,7	37,0		2959	3907	48,1		*1
	K801-04-058					42,3	56,5		5040	6653			*2
	K801-06-058					51,4	68,6						
	K801-08-058					68,6	68,6						
	K801-02-058			45°	62,0	27,7	37,0		2937	3874	53,3	9,5	*1
	K801-04-058					42,3	56,5		4998	6594			*2
	K801-06-058					51,4	68,6						
	K801-08-058					68,6	68,6						
	K801-02-058			50°	62,2	27,7	37,0	190	2850	3755	59,7	9,8	*1
	K801-04-058					42,3	56,5		4831	6369			*2
	K801-06-058					51,4	68,6						
	K801-08-058					68,6	68,6						

*1 M200-050-B-YW
*2 RV320-050-C

SUWAKI PODWIESZANE
AERIAL CAM UNITS

K801-02-04-06-08-058 (0 ~ 50)

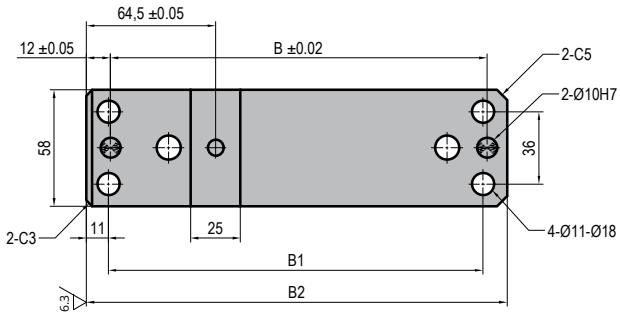

Schemat Suwaka
Cam Diagram

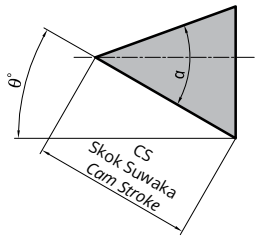

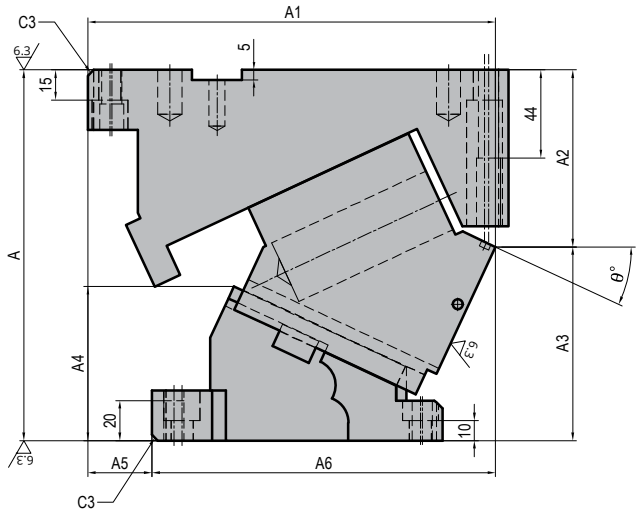

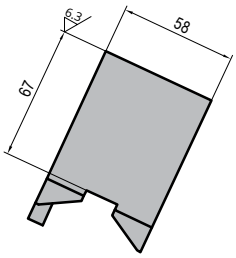

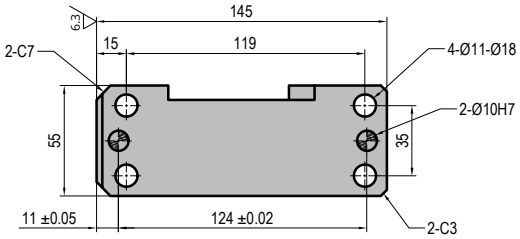

Przykład Zamówienia:
Order Example:

Symbol: K801-02 **W=**58, **θ=**5, GS

Symbol Zamówienia / *Order Code:* K801-02-058-05-GS

Skok *Stroke* **(ST)**	**Szero-kość** *Width* **(W)**	**Wyso-kość** *Height* **(H)**	**θ**	**A**	**A1**	**A2**	**A3**	**A4**	**A5**	**A6**	**B ±0,02**	**B1**	**B2**	**α**	**Skok Suwaka** *Cam Stroke* **(CS)**
Długi *Long*	58	67	0°	185,00	197,00	66,00	119,00	45,90	59,00	138,00	173,00	172,00	195,00	50°	28,90
			5°		200,75	70,74	114,26	51,20	55,00	145,75	178,00	177,00	200,00		31,90
			10°		203,26	75,36	109,64	56,80	51,00	152,26	183,00	182,00	205,00		35,00
			15°		203,54	79,84	105,16	63,00	44,00	159,54					38,20
			20°		204,62	84,16	100,84	69,80	39,00	165,62	188,00	187,00	210,00		41,50
			25°		203,51	88,31	96,69	76,90	32,00	171,51					45,00
			30°		201,21	92,26	92,74	84,40	25,00	176,21					48,80
			35°		198,76	96,00	89,00	92,20	18,00	180,76					53,10
			40°		195,16	100,53	84,47	99,20	10,00	185,16					57,90
			45°		189,44	103,82	81,18	107,30	-	189,44	185,00	184,00	207,00		62,00
			50°	190,00	177,61	115,87	74,13	111,40	16,00	193,61	180,00	179,00	202,00		

SUWAKI DODATKOWA SPECYFIKACJA

CAM UNITS ADDITIONAL SPECIFICATION TABLE

Typ *Type*	Symbol: *Catalog No:*	Powierzchnia Montażowa *Mounting Face*		Kąt Pracy *Working Angle*	Skok Suwaka *Cam Stroke*	Siła Robocza *Working Force* (kN/tonf)		Wysokość Zamknięcia *Shut Height*	Siła Sprężyny Gazowej *Gas Spring Force* (N)		Tylna przestrzeń do usunięcia *Rear Removal Space* L (mm)	Waga *Weight* (kg)	Sprężyna Gazowa *Gas Spring* (Special Spring)
		Szerokość *Width*	Wysokość *Height*			Skoki *Strokes* 1.000.000	Skoki *Strokes* 300.000		Siła końcowa *Final load*	Siła powrotu *Return force*			
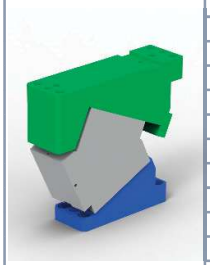	K801-01-072	72	96	0°	22,5	36,4	48,7	230	3407	4556	-	19,0	*1
	K801-03-072					60,1	80,1		6930	9206			*2
	K801-05-072					67,5	90,2						
	K801-07-072					90,2	90,2						
	K801-01-072			5°	24,8	36,4	48,7		3407	4550		18,9	*1
	K801-03-072					60,1	80,1		6930	9200			*2
	K801-05-072					67,5	90,2						
	K801-07-072					90,2	90,2						
	K801-01-072			10°	27,2	36,4	48,7		3407	4543			*1
	K801-03-072					60,1	80,1		6930	9193			*2
	K801-05-072					67,5	90,2						
	K801-07-072					90,2	90,2						
	K801-01-072			15°	29,7	36,4	48,7		3407	4537		19,0	*1
	K801-03-072					60,1	80,1		6930	9187			*2
	K801-05-072					67,5	90,2						
	K801-07-072					90,2	90,2						
	K801-01-072			20°	32,3	36,4	48,7		3407	4529		18,9	*1
	K801-03-072					60,1	80,1		6930	9179			*2
	K801-05-072					67,5	90,2						
	K801-07-072					90,2	90,2						
	K801-01-072			25°	35,0	36,4	48,7		3407	4522			*1
	K801-03-072					60,1	80,1		6930	9172			*2
	K801-05-072					67,5	90,2						
	K801-07-072					90,2	90,2						
	K801-01-072			30°	38,0	36,4	48,7		3407	4514		18,7	*1
	K801-03-072					60,1	80,1		6930	9164			*2
	K801-05-072					67,5	90,2						
	K801-07-072					90,2	90,2						
	K801-01-072			35°	41,3	36,4	48,7		3407	4507		18,6	*1
	K801-03-072					60,1	80,1		6930	9157			*2
	K801-05-072					67,5	90,2						
	K801-07-072					90,2	90,2						
	K801-01-072			40°	45,0	36,4	48,7		3407	4499			*1
	K801-03-072					60,1	80,1		6930	9149			*2
	K801-05-072					67,5	90,2						
	K801-07-072					90,2	90,2						
	K801-01-072			45°	49,3	36,4	48,7		3407	4491		18,4	*1
	K801-03-072					60,1	80,1		6930	9141			*2
	K801-05-072					67,5	90,2						
	K801-07-072					90,2	90,2						
	K801-01-072			50°	54,5	36,4	48,7	235	3407	4483		18,9	*1
	K801-03-072					60,1	80,1		6930	9133			*2
	K801-05-072					67,5	90,2						
	K801-07-072					90,2	90,2						
	K801-01-072		106	55°	75,0	36,4	48,7	250	3362	4812	-	20,3	*3
	K801-03-072					60,1	80,1		6793	9739			*4
	K801-05-072					67,5	90,2						
	K801-07-072					90,2	90,2						
	K801-01-072		105	60°	76,0	36,4	48,7	255	3277	5185		20,6	*3
	K801-03-072					60,1	80,1		6543	10370			*4
	K801-05-072					67,5	90,2						
	K801-07-072					90,2	90,2						
	K801-01-072			65°	75,7	36,4	48,7		3340	5958		21,0	*5
	K801-03-072					60,1	80,1		6733	12033			*6
	K801-05-072					67,5	90,2						
	K801-07-072					90,2	90,2						
	K801-01-072		115	70°	76,0	36,4	48,7		3205	6610		22,0	*5
	K801-03-072					60,1	80,1		6647	13735			*7
	K801-05-072					67,5	90,2						
	K801-07-072					90,2	90,2						
	K801-01-072		120	75°	73,4	36,4	48,7		3260	8040		22,8	*8
	K801-03-072					60,1	80,1		6564	16225			*9
	K801-05-072					67,5	90,2						
	K801-07-072					90,2	90,2						
	K801-01-072		125	80°	74,9	36,4	48,7		3285	10176		23,8	*10
	K801-03-072					60,1	80,1		6568	20391			*11
	K801-05-072					67,5	90,2						
	K801-07-072					90,2	90,2						

*1 SC250-038-E / *2 RV500-038-B / *3 SC250-050-E / *4 RV500-050-B / *5 SC250-038-E / *6 RV500-038-B / *7 RV500-032-B / *8 SC250-025-E
*9 RV500-025-B / *10 SC250-016-E / *11 RV500-016-B

SUWAKI PODWIESZANE
AERIAL CAM UNITS

K801-01-03-05-07-072 (0 ~ 80)

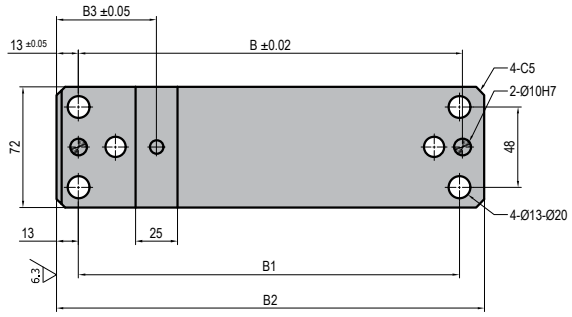

Schemat Suwaka
Cam Diagram

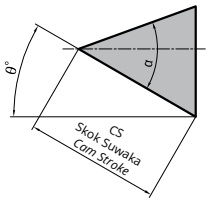

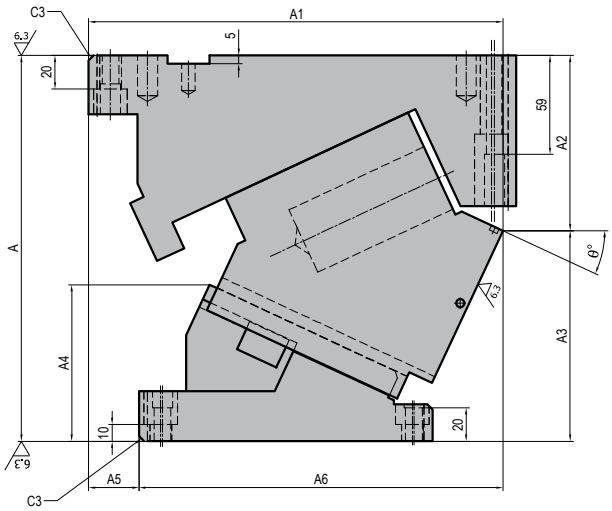

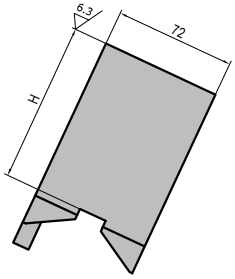

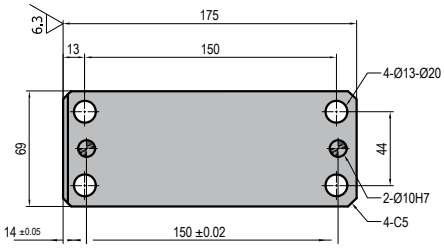

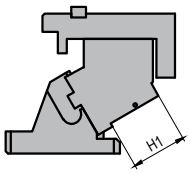

θ° = 60° - 80°

Przykład Zamówienia:
Order Example:

Symbol: K801-01 **W=**72, **θ=**5, GS

Symbol Zamówienia: K801-01-072-05-GS

Skok *Stroke* **(ST)**	**Szero-kość** *Width* **(W)**	**Wyso-kość** *Height* **(H)**	**Wyso-kość** *Height* **(H1)**	**θ**	**A**	**A1**	**A2**	**A3**	**A4**	**A5**	**A6**	**B ±0,02**	**B1**	**B2**	**B3 ±0,05**	**α**	**Skok Suwaka** *Cam Stroke* **(CS)**
Krótki *Short*	72	96,00	-	0°	230,00	236,00	72,00	158,00	54,90	64,00	172,00	209,00	207,00	235,00	59,50	50°	22,50
			-	5°		240,43	78,86	151,14	61,20	58,00	182,43	214,00	212,00	240,00			24,80
			-	10°		244,54	85,57	144,43	68,10	53,00	191,54	219,00	217,00	245,00			27,20
			-	15°		247,33	92,10	137,90	75,80	46,00	201,33	224,00	222,00	250,00			29,70
			-	20°		248,81	98,43	131,57	84,30	40,00	208,81	229,00	227,00	255,00			32,30
			-	25°		247,02	104,52	125,48	93,30	30,00	217,02						35,00
			-	30°		242,97	110,36	119,64	102,90	18,00	224,97						38,00
			-	35°		239,68	115,92	114,08	112,80	8,00	231,68						41,30
			-	40°		234,19	122,18	107,82	122,00	4,00	238,19						45,00
			-	45°		226,51	126,13	103,87	133,50	17,00	243,51	224,00	222,00	250,00			49,30
			-	50°	235,00	219,67	141,76	93,24	138,00	29,00	248,67	219,00	217,00	245,00			54,50
		106,00	-	55°	250,00	226,57	147,13	102,87	144,50	25,00	251,57	227,00	225,00	253,00	67,50	55°	75,00
		105,00	105,0	60°	255,00	222,14	148,30	106,70	149,10	38,00	260,14					60°	76,00
				65°		216,24	150,83	104,17	151,20	53,00	269,24					65°	75,70
		115,00	115,0	70°		214,09	152,28	102,72	153,60	74,00	288,09					70°	76,00
		120,00	120,0	75°		209,78	154,27	100,73	156,40	91,00	300,78					75°	73,40
		125,00	125,0	80°		205,84	159,85	95,15	157,50	109,00	314,84					80°	74,90

SUWAKI DODATKOWA SPECYFIKACJA

CAM UNITS ADDITIONAL SPECIFICATION TABLE

Typ *Type*	Symbol: *Catalog No:*	Powierzchnia Montażowa *Mounting Face*		Kąt Pracy *Working Angle*	Skok Suwaka *Cam Stroke*	Siła Robocza *Working Force* (kN/tonf)		Wysokość Zamknięcia *Shut Height*	Siła Sprężyny Gazowej *Gas Spring Force* (N)		Tylna przestrzeń do usunięcia *Rear Removal Space* L (mm)	Waga *Weight* (kg)	Sprężyna Gazowa *Gas Spring* (Special Spring)
		Szerokość *Width*	Wysokość *Height*			Skoki *Strokes* 1.000.000	Skoki *Strokes* 300.000		Siła końcowa *Final load*	Siła powrotu *Return force*			
	K801-02-072	72	96	0°	35,4	36,4	48,7	230	3371	4509	0,0	19,4	*1
	K801-04-072					60,1	80,1		6836	9082			*2
	K801-06-072					67,5	90,2						
	K801-08-072					90,2	90,2						
	K801-02-072			5°	39,0	36,4	48,7		3371	4503	7,4	19,3	*1
	K801-04-072					60,1	80,1		6836	9076			*2
	K801-06-072					67,5	90,2						
	K801-08-072					90,2	90,2						
	K801-02-072			10°	42,8	36,4	48,7		3371	4496	14,5		*1
	K801-04-072					60,1	80,1		6836	9069			*2
	K801-06-072					67,5	90,2						
	K801-08-072					90,2	90,2						
	K801-02-072			15°	46,6	36,4	48,7		3371	4489	20,8	19,4	*1
	K801-04-072					60,1	80,1		6836	9063			*2
	K801-06-072					67,5	90,2						
	K801-08-072					90,2	90,2						
	K801-02-072			20°	50,7	36,4	48,7		3371	4482	32,0		*1
	K801-04-072					60,1	80,1		6836	9055			*2
	K801-06-072					67,5	90,2						
	K801-08-072					90,2	90,2						
	K801-02-072			25°	55,0	36,4	48,7		3371	4475	44,4	19,3	*1
	K801-04-072					60,1	80,1		6836	9048			*2
	K801-06-072					67,5	90,2						
	K801-08-072					90,2	90,2						
	K801-02-072			30°	59,7	36,4	48,7		3371	4467	51,7	19,1	*1
	K801-04-072					60,1	80,1		6836	9040			*2
	K801-06-072					67,5	90,2						
	K801-08-072					90,2	90,2						
	K801-02-072			35°	64,9	36,4	48,7		3371	4459	60,8	19,0	*1
	K801-04-072					60,1	80,1		6836	9033			*2
	K801-06-072					67,5	90,2						
	K801-08-072					90,2	90,2						
	K801-02-072			40°	70,7	36,4	48,7		3371	4451	69,7	19,1	*1
	K801-04-072					60,1	80,1		6836	9025			*2
	K801-06-072					67,5	90,2						
	K801-08-072					90,2	90,2						
	K801-02-072			45°	74,7	36,4	48,7		3344	4408	76,4	18,8	*1
	K801-04-072					60,1	80,1		6757	8912			*2
	K801-06-072					67,5	90,2						
	K801-08-072					90,2	90,2						
	K801-02-072			50°	77,8	36,4	48,7	235	3304	4347	83,7	19,3	*1
	K801-04-072					60,1	80,1		6638	9747			*2
	K801-06-072					67,5	90,2						
	K801-08-072					90,2	90,2						

*1 SC250-063-E
*2 RV500-063-B

SUWAKI PODWIESZANE
AERIAL CAM UNITS

K801-02-04-06-08-072 (0 ~ 50)

Schemat Suwaka
Cam Diagram

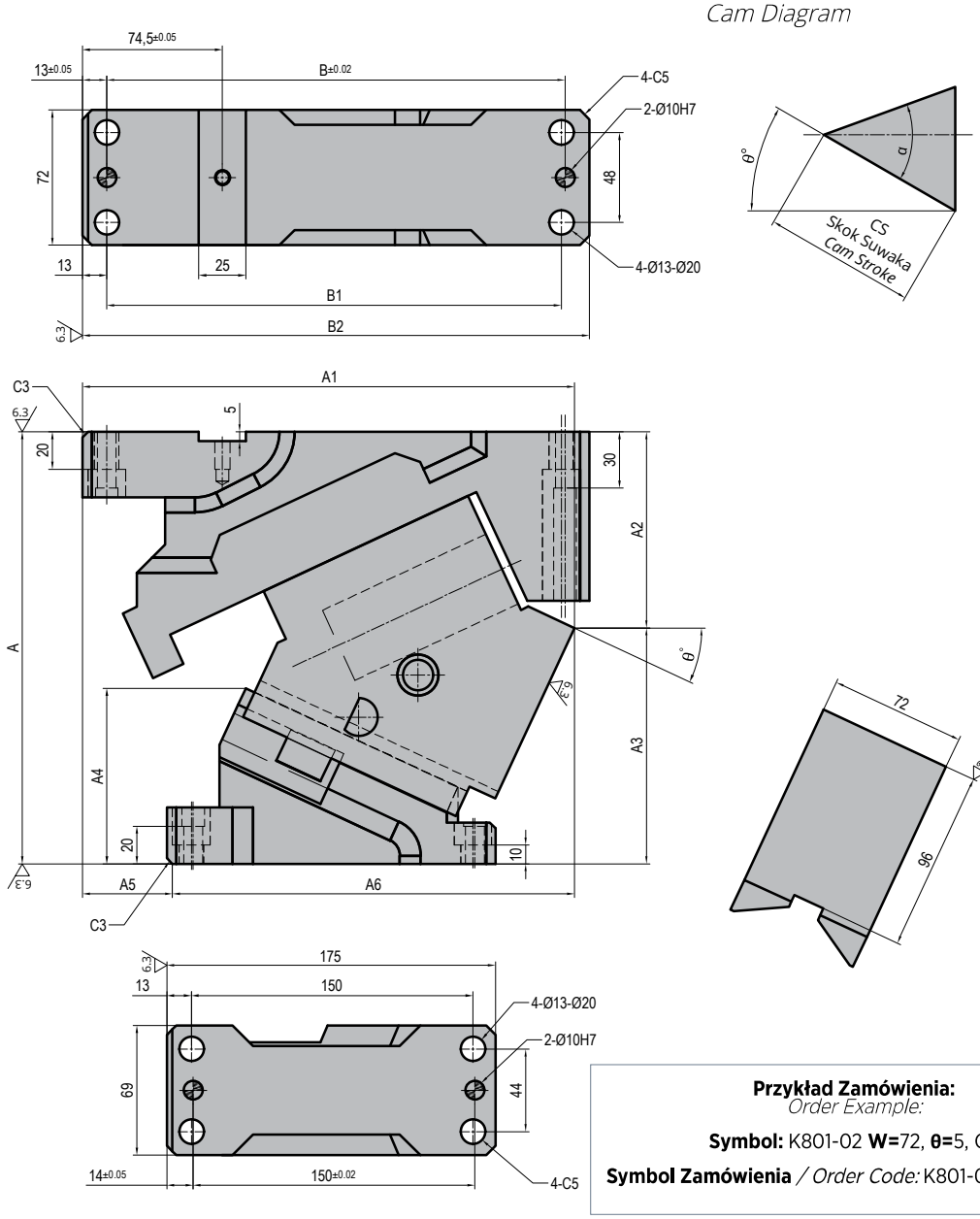

Przykład Zamówienia:
Order Example:

Symbol: K801-02 **W=**72, **θ=**5, GS

Symbol Zamówienia / *Order Code:* K801-02-072-05-GS

Skok *Stroke* (ST)	Szerokość *Width* (W)	Wysokość *Height* (H)	θ	A	A1	A2	A3	A4	A5	A6	B ±0,02	B1	B2	α	Skok Suwaka *Cam Stroke* (CS)
Długi *Long*	72	96	0°	230,00	251,00	72,00	158,00	54,90	79,00	172,00	224,00	222,00	250,00	50°	35,40
			5°		255,43	78,86	151,14	61,20	73,00	182,43	229,00	227,00	255,00		39,00
			10°		259,54	85,57	144,43	68,10	68,00	191,54	234,00	232,00	260,00		42,80
			15°		262,33	92,10	137,90	75,80	61,00	201,33	239,00	237,00	265,00		46,60
			20°		263,81	98,43	131,57	84,30	55,00	208,81	244,00	242,00	270,00		50,70
			25°		262,02	104,52	125,48	93,30	45,00	217,02					55,00
			30°		262,97	110,36	119,64	102,90	38,00	224,97	249,00	247,00	275,00		59,70
			35°		259,68	115,92	114,08	112,80	28,00	231,68					64,90
			40°		254,19	122,18	107,82	122,00	16,00	238,19					70,70
			45°		246,51	126,13	103,87	133,50	3,00	243,51	244,00	242,00	270,00		74,70
			50°	235,00	234,67	141,76	93,24	138,00	14,00	248,67	239,00	237,00	265,00		77,80

SUWAKI DODATKOWA SPECYFIKACJA

CAM UNITS ADDITIONAL SPECIFICATION TABLE

Typ *Type*	**Symbol:** *Catalog No:*	**Powierzchnia Montażowa** *Mounting Face*		**Kąt Pracy** *Working Angle*	**Skok Suwaka** *Cam Stroke*	**Siła Robocza** *Working Force* **(kN/tonf)**		**Wysokość Zamknięcia** *Shut Height*	**Siła Sprężyny Gazowej** *Gas Spring Force* **(N)**		**Tylna przestrzeń do usunięcia** *Rear Removal Space* **L (mm)**	**Waga** *Weight* **(kg)**	**Sprężyna Gazowa** *Gas Spring* **(Special Spring)**
		Szerokość *Width*	**Wysokość** *Height*			**Skoki** *Strokes* **1.000.000**	**Skoki** *Strokes* **300.000**		**Siła końcowa** *Final load*	**Siła powrotu** *Return force*			
	**K801-04-100**	100	108	0°	35,4	86,5	103,6	245	6836	9115	-	29,1	*1
	K801-06-100					115,8	139,0						
	K801-04-100			5°	39,0	86,5	103,6			9106		29,0	
	K801-06-100					115,8	139,0						
	K801-04-100			10°	42,8	86,5	103,6			9095		28,7	
	K801-06-100					115,8	139,0						
	K801-04-100			15°	46,6	86,5	103,6			9085		28,5	
	K801-06-100					115,8	139,0						
	K801-04-100			20°	50,7	86,5	103,6			9074			
	K801-06-100					115,8	139,0						
	K801-04-100			25°	55,0	86,5	103,6			9062		28,4	
	K801-06-100					115,8	139,0						
	K801-04-100			30°	59,7	86,5	103,6			9050		28,2	
	K801-06-100					115,8	139,0						
	K801-04-100			35°	64,9	86,5	103,6			9038			
	K801-06-100					115,8	139,0						
	K801-04-100			40°	70,7	86,5	103,6			9026		28,1	
	K801-06-100					115,8	139,0						
	K801-04-100			45°	77,5	86,5	103,6			9014		28,2	
	K801-06-100					115,8	139,0						
	K801-04-100			50°	85,6	86,5	103,6	250		9002		28,9	
	K801-06-100					115,8	139,0						
	K801-04-100		110	55°	81,9	86,5	103,6	260	6993	10016		30,1	*2
	K801-06-100					115,8	139,0						
	K801-04-100			60°	82,0	86,5	103,6	270	6693	10597		31,0	
	K801-06-100					115,8	139,0						
	K801-04-100		115	65°	82,8	86,5	103,6		6930	12373		31,4	*3
	K801-06-100					115,8	139,0						
	K801-04-100		120	70°	81,9	86,5	103,6		6803	14044		32,1	*4
	K801-06-100					115,8	139,0						

*1 RV500-063-B
*2 RV500-050-B
*3 RV500-038-B
*4 RV500-032-B

SUWAKI PODWIESZANE
AERIAL CAM UNITS

K801-04-06-100 (0 ~ 70)

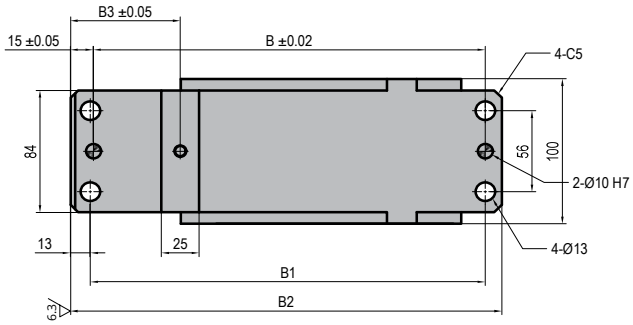

Schemat Suwaka
Cam Diagram

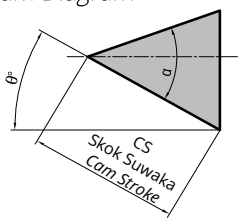

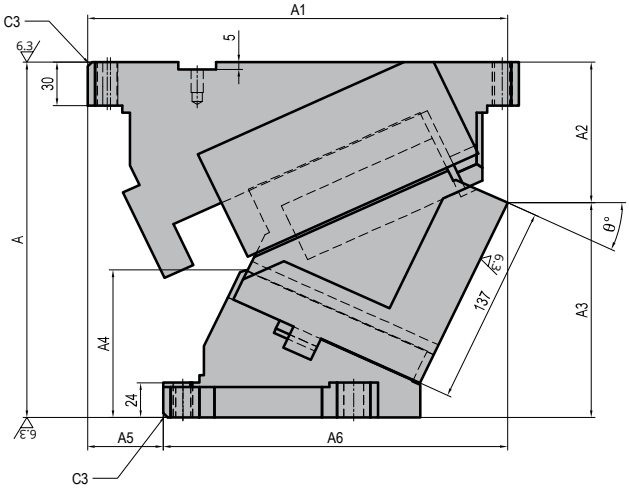

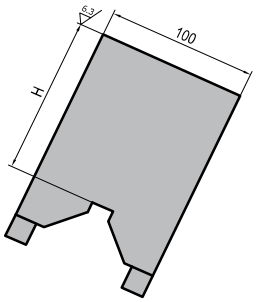

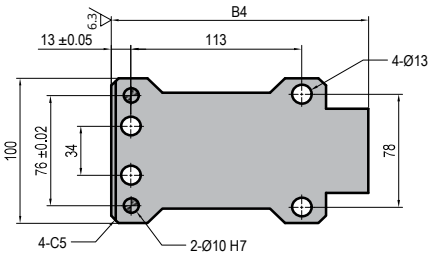

Przykład Zamówienia:
Order Example:

Symbol: K801-06 **W=**100, **θ=**5, GS

Symbol Zamówienia / *Order Code:* K801-06-100-05-GS

Skok *Stroke* **(ST)**	**Szero-kość** *Width* **(W)**	**Wyso-kość** *Height* **(H)**	**θ**	**A**	**A1**	**A2**	**A3**	**A4**	**A5**	**A6**	**B ±0,02**	**B1**	**B2**	**B3 ±0,05**	**B4**	**α**	**Skok Suwaka** *Cam Stroke* **(CS)**
Długi *Long*	100	108	0°	245,00	260,00	63,00	182,00	67,00	93,00	167,00	234,00	236,00	260,00	112,50	170,00	50°	35,40
			5°		266,96	69,88	175,12	72,50	88,00	178,96	239,00	241,00	265,00				39,00
			10°		270,58	75,66	169,34	79,90	80,00	190,58	244,00	246,00	270,00				42,80
			15°		273,88	82,31	162,69	87,10	70,00	203,88	249,00	251,00	275,00	72,50			46,60
			20°		275,87	89,79	155,21	94,00	59,00	216,87	254,00	256,00	280,00				50,70
			25°		277,56	97,08	147,92	101,60	50,00	227,56	259,00	261,00	285,00				55,00
			30°		274,97	105,16	139,84	108,70	39,00	235,97							59,70
			35°		272,13	115,00	130,00	114,40	26,00	246,13							64,90
			40°		267,04	123,59	121,41	121,40	15,00	252,04					165,00		70,70
			45°		265,75	131,89	113,11	128,70	9,00	256,75	264,00	266,00	290,00	102,50	160,00		77,50
			50°	250,00	266,26	146,90	103,10	134,50	2,00	264,26	269,00	271,00	295,00				85,60
		110	55°	260,00	261,55	150,56	109,44	140,20	12,00	273,55					155,00	55°	81,90
			60°	270,00	255,64	156,44	113,56	147,50	25,00	280,64						60°	82,00
		115	65°		252,60	155,42	114,58	150,90	39,00	291,60					150,00	65°	82,80
		120	70°		250,82	157,09	112,91	157,20	55,00	305,82						70°	81,90

SUWAKI DODATKOWA SPECYFIKACJA

CAM UNITS ADDITIONAL SPECIFICATION TABLE

Typ *Type*	**Symbol:** *Catalog No:*	**Powierzchnia Montażowa** *Mounting Face*		**Kąt Pracy** *Working Angle*	**Skok Suwaka** *Cam Stroke*	**Siła Robocza** *Working Force* **(kN/tonf)**		**Wysokość Zamknięcia** *Shut Height*	**Siła Sprężyny Gazowej** *Gas Spring Force* **(N)**		**Tylna przestrzeń do usunięcia** *Rear Removal Space* **L (mm)**	**Waga** *Weight* **(kg)**	**Sprężyna Gazowa** *Gas Spring* **(Special Spring)**
		Szerokość *Width*	**Wysokość** *Height*			**Skoki** *Strokes* **1.000.000**	**Skoki** *Strokes* **300.000**		**Siła końcowa** *Final load*	**Siła powrotu** *Return force*			
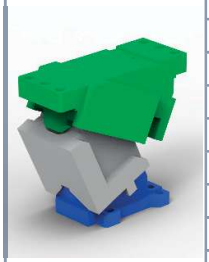	**K801-04-140**	140	113	0°	35,4	112,6	135,1	275	11162	14881	-	47,3	*1
	K801-06-140					159,0	191,0						
	K801-04-140			5°	39,0	112,6	135,1			14866		46,8	
	K801-06-140					159,0	191,0						
	K801-04-140			10°	42,8	112,6	135,1			14849		46,3	
	K801-06-140					159,0	191,0						
	K801-04-140			15°	46,6	112,6	135,1			14832		45,9	
	K801-06-140					159,0	191,0						
	K801-04-140			20°	50,7	112,6	135,1			14814		45,7	
	K801-06-140					159,0	191,0						
	K801-04-140			25°	55,0	112,6	135,1			14796		45,5	
	K801-06-140					159,0	191,0						
	K801-04-140			30°	59,7	112,6	135,1			14777		45,3	
	K801-06-140					159,0	191,0						
	K801-04-140			35°	64,9	112,6	135,1			14757		45,6	
	K801-06-140					159,0	191,0						
	K801-04-140			40°	70,7	112,6	135,1	280		14738		46,4	
	K801-06-140					159,0	191,0						
	K801-04-140			45°	77,5	112,6	135,1	285		14718		47,8	
	K801-06-140					159,0	191,0						
	K801-04-140			50°	85,6	112,6	135,1	290		14698		49,3	
	K801-06-140					159,0	191,0						
	K801-04-140		115	55°	81,9	112,6	135,1	295	11438	16385		50,9	*2
	K801-06-140					159,0	191,0						
	K801-04-140			60°	82,0	112,6	135,1	300	10911	17278		51,7	
	K801-06-140					159,0	191,0						
	K801-04-140		120	65°	82,8	112,6	135,1	305	11327	20226		53,0	*3
	K801-06-140					159,0	191,0						
	K801-04-140			70°	81,9	112,6	135,1		11103	22928		53,3	*4
	K801-06-140					159,0	191,0						

*1 RV750-063-B
*2 RV750-050-B
*3 RV750-038-B
*4 RV750-032-B

SUWAKI PODWIESZANE
AERIAL CAM UNITS

K801-04-06-140 (0 ~ 70)

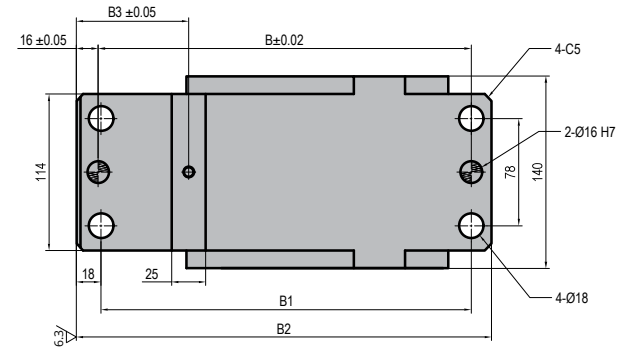

Schemat Suwaka
Cam Diagram

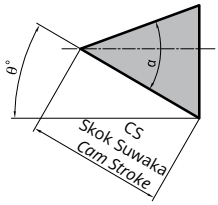

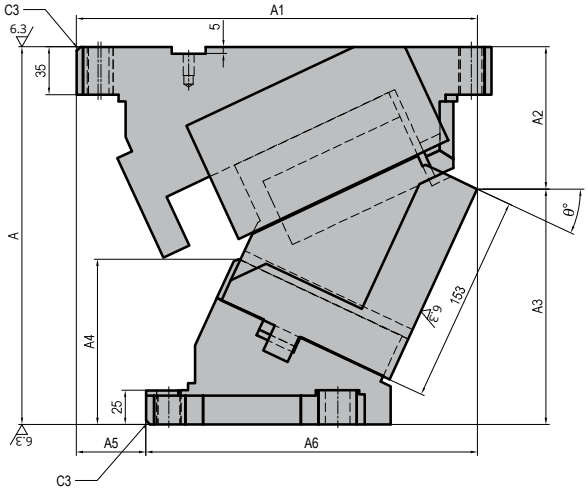

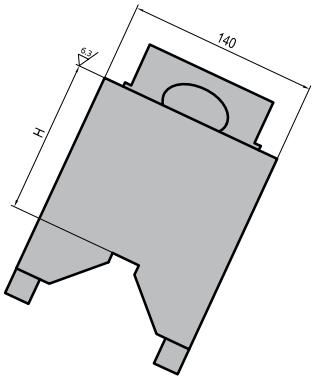

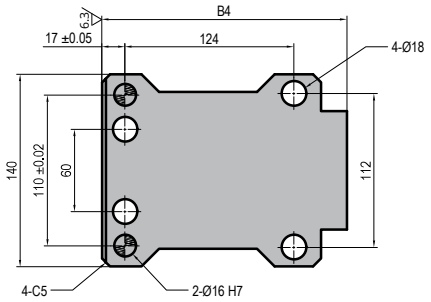

Przykład Zamówienia:
Order Example:

Symbol: K801-06 **W=**140, **θ=**5, GS

Symbol Zamówienia / *Order Code:* K801-06-140-05-GS

Skok *Stroke* (ST)	Szerokość *Width* (W)	Wysokość *Height* (H)	θ	A	A1	A2	A3	A4	A5	A6	B ±0,02	B1	B2	B3 ±0,05	B4	α	Skok Suwaka *Cam Stroke* (CS)
Długi *Long*	140	113	0°	275,00	280,00	73,00	202,00	81,70	105,00	175,00	249,00	247,00	280,00	122,50	180,00	50°	35,40
			5°		285,85	77,40	197,60	89,70	97,00	188,85	254,00	252,00	285,00				39,00
			10°		290,32	81,69	193,31	98,60	87,00	203,32	259,00	257,00	290,00				42,80
			15°		292,42	88,82	186,18	105,40	75,00	217,42	264,00	262,00	295,00	82,50			46,60
			20°		294,16	95,78	179,22	113,00	63,00	231,16	269,00	267,00	300,00				50,70
			25°		294,57	103,52	171,48	120,30	51,00	243,57	274,00	272,00	305,00				55,00
			30°		292,67	113,03	161,97	126,30	37,00	255,67							59,70
			35°		290,47	123,26	151,74	131,80	23,00	267,47	279,00	277,00	310,00				64,90
			40°	280,00	286,00	139,21	140,79	136,70	9,00	277,00							70,70
			45°	285,00	284,28	155,84	129,16	141,00	3,00	287,28	284,00	282,00	315,00	122,50			77,50
			50°	290,00	284,36	171,14	118,86	146,90	8,00	292,36	294,00	292,00	325,00		175,00		85,60
		115	55°	295,00	277,54	176,20	118,80	148,80	26,00	303,54						55°	81,90
			60°	300,00	273,88	177,03	122,97	155,20	39,00	273,88					170,00	60°	82,00
		120	65°	305,00	270,56	180,76	124,24	159,10	54,00	324,56						65°	82,80
			70°		266,00	182,41	122,59	166,90	61,00	327,00					161,00	70°	81,90

SUWAKI DODATKOWA SPECYFIKACJA

CAM UNITS ADDITIONAL SPECIFICATION TABLE

Typ *Type*	Symbol: *Catalog No:*	Powierzchnia Montażowa *Mounting Face*		Kąt Pracy *Working Angle*	Skok Suwaka *Cam Stroke*	Siła Robocza *Working Force* (kN/tonf)		Wysokość Zamknięcia *Shut Height*	Siła Sprężyny Gazowej *Gas Spring Force* (N)		Tylna przestrzeń do usunięcia *Rear Removal Space* L (mm)	Waga *Weight* (kg)	Sprężyna Gazowa *Gas Spring* (Special Spring)
		Szerokość *Width*	Wysokość *Height*			Skoki *Strokes* 1.000.000	Skoki *Strokes* 300.000		Siła końcowa *Final load*	Siła powrotu *Return force*			
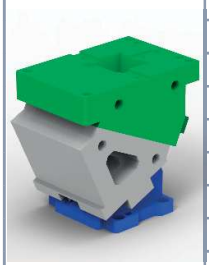	K801-04-200	200	150	0°	35,4	139,8	164,5	300	13914	18686	-	89	RV1000-063-B
	K801-06-200					197,4	230,3						
	K801-04-200			5°	39,0	139,8	164,5			18653			
	K801-06-200					197,4	230,3						
	K801-04-200			10°	42,8	139,8	164,5			18618			
	K801-06-200					197,4	230,3						
	K801-04-200			15°	46,6	139,8	164,5			18581		88	
	K801-06-200					197,4	230,3						
	K801-04-200			20°	50,7	139,8	164,5			18542		87	
	K801-06-200					197,4	230,3						
	K801-04-200			25°	55,0	139,8	164,5			18502		85	
	K801-06-200					197,4	230,3						
	K801-04-200			30°	59,7	139,8	164,5			18461		84	
	K801-06-200					197,4	230,3						
	K801-04-200			35°	64,9	139,8	164,5			18419			
	K801-06-200					197,4	230,3						
	K801-04-200			40°	70,7	139,8	164,5			18376		85	
	K801-06-200					197,4	230,3						
	K801-04-200			45°	77,5	139,8	164,5			18334		87	
	K801-06-200					197,4	230,3						
	K801-04-200			50°	85,6	139,8	164,5			18292		86	
	K801-06-200					197,4	230,3						
	K801-04-200		160	55°	95,9	139,8	164,5			19898		90	
	K801-06-200					197,4	230,3						
	K801-04-200			60°	110,0	139,8	164,5			22004		89	
	K801-06-200					197,4	230,3						
	K801-04-200			65°	118,3	139,8	164,5		13478	24030		91	
	K801-06-200					197,4	230,3						
	K801-04-200			70°	119,9	139,8	164,5		12692	26155		95	
	K801-06-200					197,4	230,3						

SUWAKI PODWIESZANE
AERIAL CAM UNITS

K801-04-06-200 (0 ~ 70)

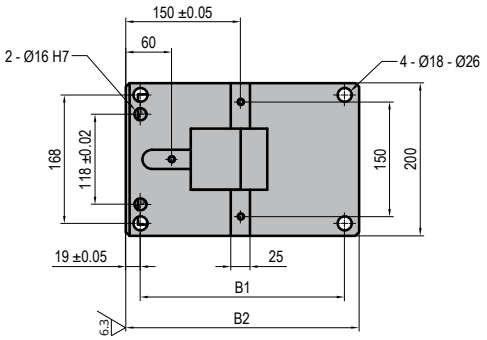

Schemat Suwaka
Cam Diagram

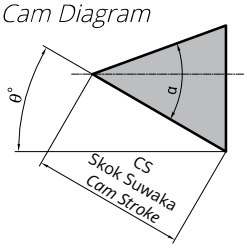

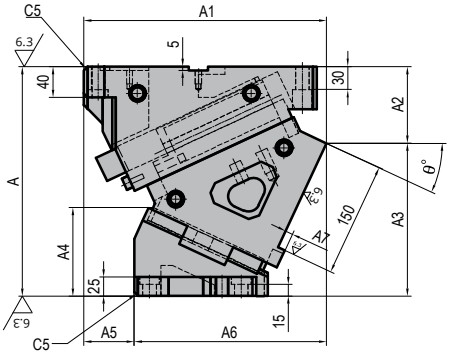

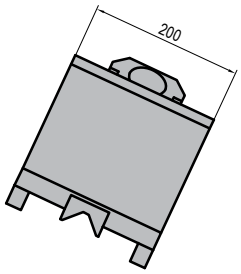

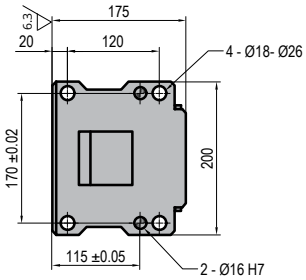

Przykład Zamówienia:
Order Example:

Symbol: K801-06 **W=**200, **θ=**5, GS

Symbol Zamówienia / *Order Code:* K801-06-200-05-GS

Skok *Stroke* **(ST)**	**Szero-kość** *Width* **(W)**	**Wyso-kość** *Height* **(H)**	**θ**	**A**	**A1**	**A2**	**A3**	**A4**	**A5**	**A6**	**A7**	**B ±0,02**	**B1**	**B2**	**α**	**Skok Suwaka** *Cam Stroke* **(CS)**
Długi *Long*	200	150	0°	300,00	291,00	67,00	233,00	61,00	116,00	175,00	10,00	-	232,00	270,00	50°	35,40
			5°		299,87	75,71	224,29	67,80	108,00	191,87		-	242,00	280,00		39,00
			10°		307,34	82,22	217,78	77,90	99,00	208,34		-	252,00	290,00		42,80
			15°		312,43	88,49	211,51	89,40	88,00	224,43		-	257,00	295,00		46,60
			20°		316,16	94,48	205,52	102,00	77,00	239,16		-	262,00	300,00		50,70
			25°		317,55	100,18	199,82	115,80	66,00	251,55		-	267,00	305,00		55,00
			30°		318,63	108,55	191,45	127,50	52,00	266,63		-	272,00	310,00		59,70
			35°		315,43	117,57	182,43	139,00	34,00	281,43		-				64,90
			40°		309,99	128,21	171,79	149,40	14,00	295,99		-				70,70
			45°		303,33	147,45	152,55	151,70	4,00	307,33		-				77,50
			50°		295,50	157,27	142,73	163,50	23,00	318,50		-				85,60
		160	55°		292,25	161,13	138,87	169,50	42,00	334,25		-			55°	95,90
			60°		286,45	161,36	138,64	172,50	54,00	340,45	18,00	-			60°	110,00
			65°		287,31	165,70	134,30	177,00	69,00	356,31	27,00	-			65°	118,30
			70°		287,62	176,95	123,05	175,80	88,00	375,62	35,00	-			70°	119,90

SUWAKI DODATKOWA SPECYFIKACJA

CAM UNITS ADDITIONAL SPECIFICATION TABLE

Typ *Type*	**Symbol:** *Catalog No:*	**Powierzchnia Montażowa** *Mounting Face*		**Kąt Pracy** *Working Angle*	**Skok Suwaka** *Cam Stroke*	**Siła Robocza** *Working Force* **(kN/tonf)**		**Wysokość Zamknięcia** *Shut Height*	**Siła Sprężyny Gazowej** *Gas Spring Force* **(N)**		**Tylna przestrzeń do usunięcia** *Rear Removal Space* **L (mm)**	**Waga** *Weight* **(kg)**	**Sprężyna Gazowa** *Gas Spring* **(Special Spring)**
		Szerokość *Width*	**Wysokość** *Height*			**Skoki** *Strokes* **1.000.000**	**Skoki** *Strokes* **300.000**		**Siła końcowa** *Final load*	**Siła powrotu** *Return force*			
	**K801-04-300**	300	180	0°	35,4	225,2	254,5	340	22800	30646	-	152	RV1500-063-C
	K801-06-300					315,5	356,5						
	K801-04-300			5°	39,0	225,2	254,5			30589			
	K801-06-300					315,5	356,5						
	K801-04-300			10°	42,8	225,2	254,5			30528			
	K801-06-300					315,5	356,5						
	K801-04-300			15°	46,6	225,2	254,5			30464			
	K801-06-300					315,5	356,5						
	K801-04-300			20°	50,7	225,2	254,5			30398		150	
	K801-06-300					315,5	356,5						
	K801-04-300			25°	55,0	225,2	254,5			30329		149	
	K801-06-300					315,5	356,5						
	K801-04-300			30°	59,7	225,2	254,5			30258		148	
	K801-06-300					315,5	356,5						
	K801-04-300			35°	64,9	225,2	254,5			30186		147	
	K801-06-300					315,5	356,5						
	K801-04-300			40°	70,7	225,2	254,5			30113		149	
	K801-06-300					315,5	356,5						
	K801-04-300			45°	77,5	225,2	254,5			30040		151	
	K801-06-300					315,5	356,5						
	K801-04-300			50°	85,6	225,2	254,5			29967		155	
	K801-06-300					315,5	356,5						
	K801-04-300			55°	95,9	225,2	254,5			32596		158	
	K801-06-300					315,5	356,5						
	K801-04-300			60°	110,0	225,2	254,5			36042			
	K801-06-300					315,5	356,5						
	K801-04-300			65°	118,3	225,2	254,5		22078	39347		162	
	K801-06-300					315,5	356,5						
	K801-04-300			70°	119,9	225,2	254,5		20778	42795		168	
	K801-06-300					315,5	356,5						

K801-04-06-300 (0 ~ 70)

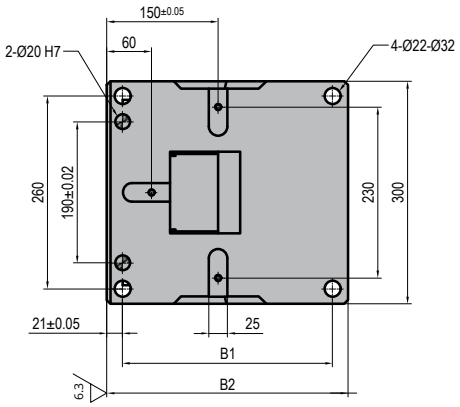

Schemat Suwaka
Cam Diagram

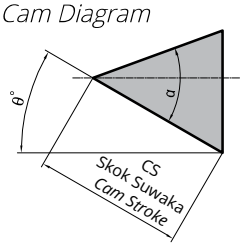

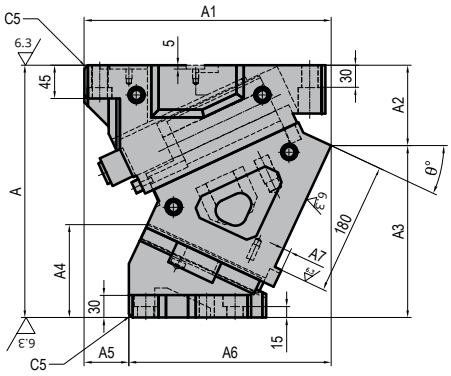

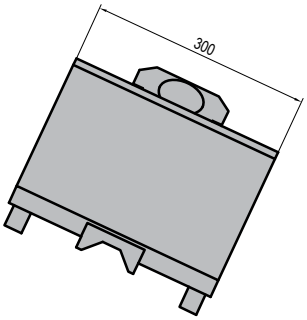

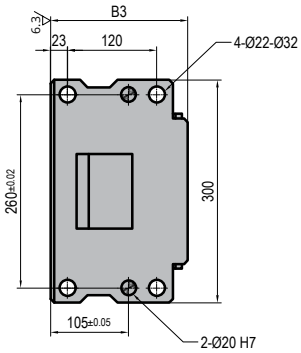

Przykład Zamówienia:
Order Example:

Symbol: K801-06 **W=**300, **θ=**5, GS

Symbol Zamówienia / *Order Code:* K801-06-300-05-GS

Skok *Stroke* **(ST)**	**Szero-kość** *Width* **(W)**	**Wyso-kość** *Height* **(H)**	**θ**	**A**	**A1**	**A2**	**A3**	**A4**	**A5**	**A6**	**A7**	**B ±0,02**	**B1**	**B2**	**B3**	**α**	**Skok Suwaka** *Cam Stroke* **(CS)**
Długi *Long*	300	180	0°	340,00	303,00	68,00	272,00	71,00	123,00	180,00	10,00	-	243,00	285,00	185,0	50°	35,40
			5°		312,13	77,72	262,28	77,70	113,00	199,13		-	253,00	295,00			39,00
			10°		319,87	86,26	253,74	87,00	101,00	218,87		-	263,00	305,00			42,80
			15°		327,21	94,59	245,41	97,80	89,00	238,21		-	273,00	315,00			46,60
			20°		330,18	101,67	238,33	111,00	74,00	256,18		-	278,00	320,00			50,70
			25°		332,82	108,46	231,54	125,40	60,00	272,82		-	283,00	325,00			55,00
			30°		334,13	115,95	224,05	140,00	45,00	289,13		-	288,00	330,00			59,70
			35°		332,16	127,11	212,89	151,50	29,00	303,16		-					64,90
			40°		326,92	138,91	201,09	162,80	1,00	325,92		-					70,70
			45°		317,46	154,33	185,67	170,80	19,00	336,46		-	283,00	325,00			77,50
			50°		308,80	171,35	168,65	177.3	42,00	350,80		-					85,60
			55°		299,97	179,42	160,58	181,80	65,00	364,97		-			178,0	55°	95,90
			60°		295,72	178,36	161,64	185,60	81,00	376,72	23,00	-				60°	110,00
			65°		298,61	187,08	152,92	188,60	94,00	392,61	32,00	-				65°	118,30
			70°		295,88	197,14	142,86	191,30	114,00	409,88	40,00	-				70°	119,90

SUWAKI DODATKOWA SPECYFIKACJA

CAM UNITS ADDITIONAL SPECIFICATION TABLE

Typ *Type*	**Symbol:** *Catalog No:*	**Powierzchnia Montażowa** *Mounting Face*		**Kąt Pracy** *Working Angle*	**Skok Suwaka** *Cam Stroke*	**Siła Robocza** *Working Force* **(kN/tonf)**		**Wysokość Zamknięcia** *Shut Height*	**Siła Sprężyny Gazowej** *Gas Spring Force* **(N)**		**Tylna przestrzeń do usunięcia** *Rear Removal Space* **L (mm)**	**Waga** *Weight* **(kg)**	**Sprężyna Gazowa** *Gas Spring* **(Special Spring)**
		Szerokość *Width*	**Wysokość** *Height*			**Skoki** *Strokes* **1.000.000**	**Skoki** *Strokes* **300.000**		**Siła końcowa** *Final load*	**Siła powrotu** *Return force*			
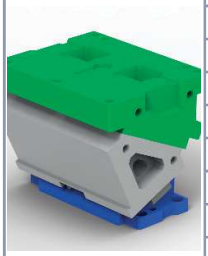	**K801-04-400**	400	180	0°	35,4	269,3	293,8	340	27829	37516	-	205	RV1000-063-B
	K801-06-400					377,1	411,4						
	K801-04-400			5°	39,0	269,3	293,8			37435			
	K801-06-400					377,1	411,4						
	K801-04-400			10°	42,8	269,3	293,8			37349		204	
	K801-06-400					377,1	411,4						
	K801-04-400			15°	46,6	269,3	293,8			37258		203	
	K801-06-400					377,1	411,4						
	K801-04-400			20°	50,7	269,3	293,8			37164		201	
	K801-06-400					377,1	411,4						
	K801-04-400			25°	55,0	269,3	293,8			37065		199	
	K801-06-400					377,1	411,4						
	K801-04-400			30°	59,7	269,3	293,8			36965		198	
	K801-06-400					377,1	411,4						
	K801-04-400			35°	64,9	269,3	293,8			36862			
	K801-06-400					377,1	411,4						
	K801-04-400			40°	70,7	269,3	293,8			36758		200	
	K801-06-400					377,1	411,4						
	K801-04-400			45°	77,5	269,3	293,8			36655		203	
	K801-06-400					377,1	411,4						
	K801-04-400			50°	85,6	269,3	293,8			36551		208	
	K801-06-400					377,1	411,4						
	K801-04-400			55°	95,9	269,3	293,8			39757		212	
	K801-06-400					377,1	411,4						
	K801-04-400			60°	110,0	269,3	293,8			43960		213	
	K801-06-400					377,1	411,4						
	K801-04-400			65°	118,3	269,3	293,8		26956	48001		219	
	K801-06-400					377,1	411,4						
	K801-04-400			70°	119,9	269,3	293,8		25384	52244		227	
	K801-06-400					377,1	411,4						

SUWAKI PODWIESZANE
AERIAL CAM UNITS

K801-04-06-400 (0 ~ 70)

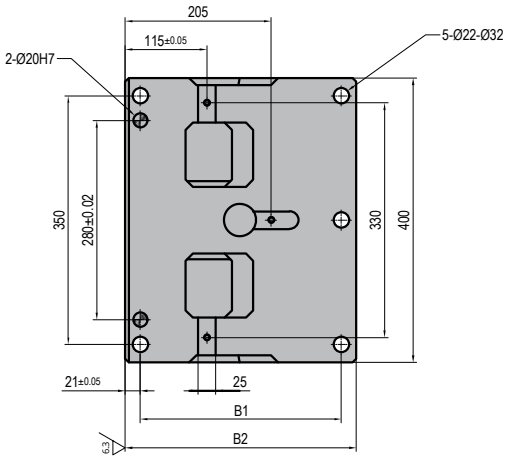

Schemat Suwaka
Cam Diagram

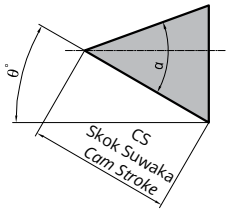

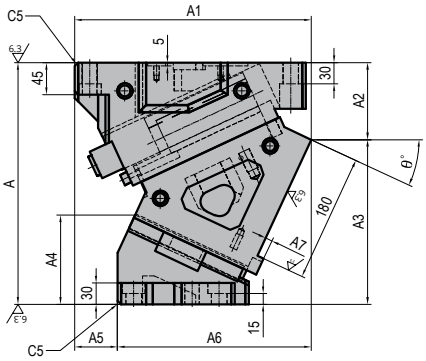

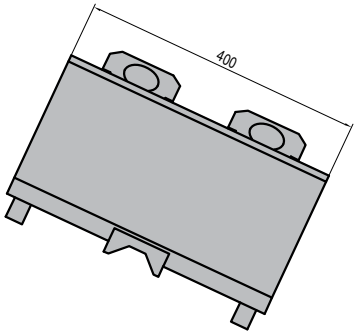

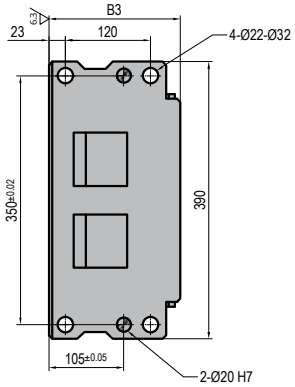

Przykład Zamówienia:
Order Example:

Symbol: K801-06 **W=**400, **θ=**5, GS

Symbol Zamówienia / *Order Code:* K801-06-400-05-GS

Skok *Stroke* (ST)	Szerokość *Width* (W)	Wysokość *Height* (H)	θ	A	A1	A2	A3	A4	A5	A6	A7	B ±0,02	B1	B2	B3	α	Skok Suwaka *Cam Stroke* (CS)
Długi *Long*	400	180	0°	340,00	303,00	68,00	272,00	71,00	123,00	180,00	10,00	-	243,00	285,00	185,0	50°	35,40
			5°		312,13	77,72	262,28	77,70	113,00	199,13		-	253,00	295,00			39,00
			10°		319,87	86,26	253,74	87,00	101,00	218,87		-	263,00	305,00			42,80
			15°		327,21	94,59	245,41	97,80	89,00	238,21		-	273,00	315,00			46,60
			20°		330,18	101,67	238,33	111,00	74,00	256,18		-	278,00	320,00			50,70
			25°		332,82	108,46	231,54	125,40	60,00	272,82		-	283,00	325,00			55,00
			30°		334,13	115,95	224,05	140,00	45,00	289,13		-	288,00	330,00			59,70
			35°		332,16	127,11	212,89	151,50	29,00	303,16		-					64,90
			40°		326,92	138,91	201,09	162,80	1,00	325,92		-					70,70
			45°		317,46	154,33	185,67	170,80	19,00	336,46		-	283,00	325,00			77,50
			50°		308,80	171,35	168,65	177,30	42,00	350,80		-					85,60
			55°		299,97	179,42	160,58	181,80	65,00	364,97		-			180,0	55°	95,90
			60°		295,72	178,36	161,64	185,60	81,00	376,72	23,00	-				60°	110,00
			65°		298,61	187,08	152,92	188,60	94,00	392,61	32,00	-				65°	118,30
			70°		295,88	197,14	142,86	191,30	114,00	409,88	40,00	-				70°	119,90

SUWAKI DODATKOWA SPECYFIKACJA

CAM UNITS ADDITIONAL SPECIFICATION TABLE

Typ *Type*	Symbol: *Catalog No:*	Powierzchnia Montażowa *Mounting Face*		Kąt Pracy *Working Angle*	Skok *Stroke*	Szerokość Całkowita *Overall Width*	Wysokość Zamknięcia *Shut Height*	Siła Robocza *Working Force* (kN)	Siła Sprężyny *Spring Force* (N)				Siła Powrotu *Return Force* (N)	Waga *Weight* (kg)
									Sprężyna Gazowa *Gas Spring*		Sprężyna Zwojna *Coil Spring*			
		Szerokość *Width*	Wysokość *Height*						Początkowa *Initial*	Końcowa *Final*	Początkowa *Initial*	Końcowa *Final*		
	K802-01-70-00	70	75	0	19,3	70	225	98	-	2350	88.2	676.2	3150	16
	K802-01-70-05			5	21,3								3145	15
	K802-01-70-10			10	23,3								3139	
	K802-01-70-15			15	25,4								3133	14
	K802-01-70-20			20	27,6								3127	
	K802-01-70-25			25	30,0								3121	
	K802-01-70-30			30	32,6								3114	
	K802-01-70-35			35	35,4								3108	
	K802-01-70-40			40	38,6								3101	
	K802-01-70-45			45	42,3								3094	
	K802-01-70-50			50	46,7								3088	
	K802-01-70-55			55	43,6					2230,2		578.2	3359	
	K802-01-70-60			60	50,0								3713	15
	K802-01-80-00	80	75	0	32,1	80	275	265		2350	73.5	1223.6	3177	28
	K802-01-80-05			5	35,5								3169	
	K802-01-80-10			10	38,9								3161	27
	K802-01-80-15			15	42,4								3152	
	K802-01-80-20			20	46,1								3142	26
	K802-01-80-25			25	50,0								3132	
	K802-01-80-30			30	54,3								3122	25
	K802-01-80-35			35	59,0								3112	
	K802-01-80-40			40	64,3								3102	
	K802-01-80-45			45	70,4								3092	
	K802-01-80-50			50	77,8								3081	
	K802-01-80-55			55	78,5					2265,4	73.6	1108.6	3352	
	K802-01-80-60			60	80					2280,8	73.6	993.6	3706	26
	K802-01-165-00	165	120	0	32,1	165	300	294		3430.0	449.1	2694.0	4743	76
	K802-01-165-05			5	35,5								4721	74
	K802-01-165-10			10	38,9								4697	73
	K802-01-165-15			15	42,4								4671	
	K802-01-165-20			20	46,1								4645	
	K802-01-165-25			25	50,0								4618	
	K802-01-165-30			30	54,3								4589	
	K802-01-165-35			35	59,0								4561	
	K802-01-165-40			40	64,3								4533	
	K802-01-165-45			45	70,4								4504	65
	K802-01-165-50			50	77,8								4476	64
	K802-01-165-55		125	55	87,2								4867	65
	K802-01-165-60			60	100								5380	67

SUWAKI DODATKOWA SPECYFIKACJA

CAM UNITS ADDITIONAL SPECIFICATION TABLE

Typ *Type*	Symbol: *Catalog No:*	Powierzchnia Montażowa *Mounting Face*		Kąt Pracy *Working Angle*	Skok *Stroke*	Szerokość Całkowita *Overall Width*	Wysokość Zamknięcia *Shut Height*	Siła Robocza *Working Force* (kN)	Siła Sprężyny *Spring Force* (N)				Siła Powrotu *Return Force* (N)	Waga *Weight* (kg)
									Sprężyna Gazowa *Gas Spring*		Sprężyna Zwojna *Coil Spring*			
		Szerokość *Width*	Wysokość *Height*						Początkowa *Initial*	Końcowa *Final*	Początkowa *Initial*	Końcowa *Final*		
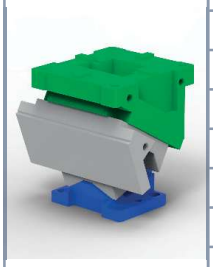	K802-01-200-00	200	120	0	32,1	200	300	353	-	6125.0	749.2	4494.0	8363	90
	K802-01-200-05			5	35,5								8334	88
	K802-01-200-10			10	38,9								8303	
	K802-01-200-15			15	42,4								8270	
	K802-01-200-20			20	46,1								8236	87
	K802-01-200-25			25	50,0								8200	
	K802-01-200-30			30	54,3								8163	
	K802-01-200-35			35	59,0								8127	
	K802-01-200-40			40	64,3								8089	
	K802-01-200-45			45	70,4								8052	88
	K802-01-200-50			50	77,8								8015	78
	K802-01-200-55			55	87,2								8716	81
	K802-01-200-60			60	100								9636	82
	K802-01-300-00	300	160	0	38,6	300	160	451		10688,0	1314.1	9198.0	14544	153
	K802-01-300-05			5	42,6								14495	
	K802-01-300-10			10	46,7								14443	152
	K802-01-300-15			15	50,9								14389	154
	K802-01-300-20			20	55,3								14332	148
	K802-01-300-25			25	60,0								14273	150
	K802-01-300-30			30	65,1								14211	147
	K802-01-300-35			35	70,8								14150	148
	K802-01-300-40			40	77,1								14088	146
	K802-01-300-45			45	84,5								14026	149
	K802-01-300-50			50	79,3					10294,6		8015.4	13960	123
	K802-01-300-55			55	88,9								15170	131
	K802-01-300-60			60	102,0								15764	135
	K802-01-400-00	400	160	0	38,6	400	160	451		10688,0		9198.0	14544	160
	K802-01-400-05			5	42,6								14495	
	K802-01-400-10			10	46,7								14443	158
	K802-01-400-15			15	50,9								14389	161
	K802-01-400-20			20	55,3								14332	155
	K802-01-400-25			25	60,0								14273	157
	K802-01-400-30			30	65,1								14211	154
	K802-01-400-35			35	70,8								14150	155
	K802-01-400-40			40	77,1								14088	153
	K802-01-400-45			45	84,5								14026	156
	K802-01-400-50			50	79,3					10294,6		8015.4	13960	128
	K802-01-400-55			55	88,9								15170	136
	K802-01-400-60			60	102,0								15764	140

SUWAKI PODWIESZANE
AERIAL CAM UNITS

K802-01 (70mm)

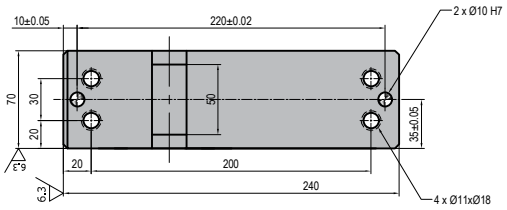

Schemat Suwaka
Cam Diagram

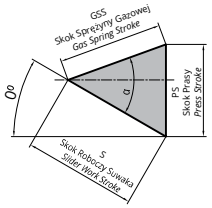

Przykład Zamówienia:
Order Example:

W= 70, **θ=** 15, GS

Symbol: K802-01-70-15-GS

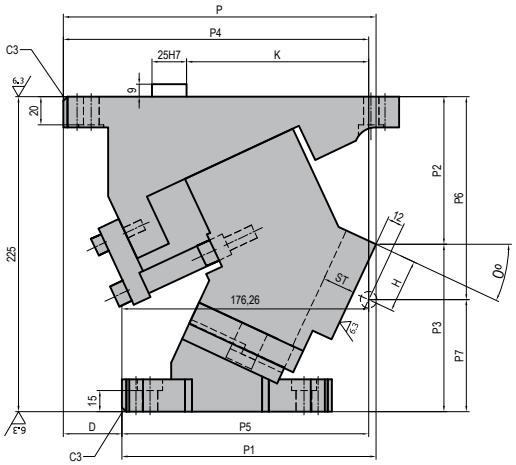

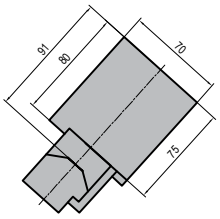

α	GSS	S	PS
50°	30,00	19,30	23,00
	30,00	21,30	23,10
	30,00	23,30	23,30
	30,00	25,40	23,80
	30,00	27,60	24,50
	30,00	30,00	25,40
	30,00	32,60	26,50
	30,00	35,40	28,10
	30,00	38,60	30,00
	30,00	42,30	32,50
	30,00	46,70	35,80
55°	25,00	43,60	35,70
60°	25,00	50,00	43,30

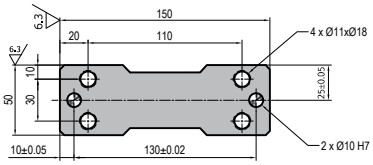

Sprężyna *Spring*	Ilość *QTY*	Model *Model*
GS	1	M200-038B
CS		V25-115

Powierzchnia Robocza *Working Face* (W)	Skok *Stroke* (ST)	θ	P	P1	P2	P3	P4	P5	P6	P7	D	K	H
70	19,3	0	237,37	135,37	85,00	140,00	249,37	147,37	120	105	102	155,5	35,00
	21,3	5	234,87	142,87	86,28	138,72	243,53	151,53	125	100	92	149,5	37,82
	23,3	10	232,82	151,82	88,76	136,24	237,74	156,74	130	95	81	145,0	39,76
	25,4	15	217,54	160,54	96,59	128,41	219,67	162,67	135	90	57	140,5	36,55
	27,6	20	224,52	172,52	99,67	125,33	222,62	170,62	140	85	52	134,5	38,55
	30,0	25	223,46	181,46	105,45	119,55	218,26	176,26	145	80	42	130,0	38,04
	32,6	30	211,54	181,54	112,99	112,01	204,3	174,03	150	75	30	125,5	35,81
	35,4	35	210,68	193,68	117,20	107,80	198,86	181,86	155	70	17	119,5	37,74
	38,6	40	204,84	200,84	125,07	99,93	191,19	187,19	160	65	4	115,0	35,53
	42,3	45	198,15	200,15	131,28	93,72	181,4	183,4	165	60	-2	110,5	35,68
	46,7	50	190,95	211,95	135,15	89,85	168,09	189,08	170	55	-21	106,0	39,92
	43,6	55	190,51	213,51	146,01	78,99	170,02	193,02	175	50	-23	101,5	33,41
	50,0	60	185,81	220,81	155,86	69,14	167,99	202,99	180	45	-35	98,5	27,50

SUWAKI PODWIESZANE
AERIAL CAM UNITS

K802-01 (80mm)

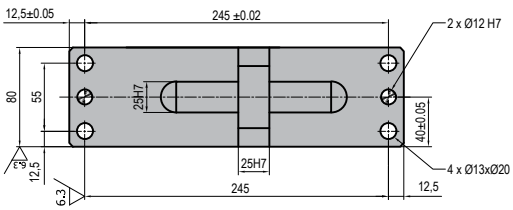

Schemat Suwaka
Cam Diagram

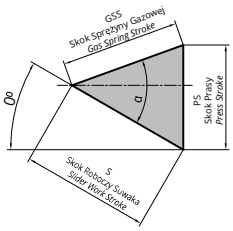

Przykład Zamówienia:
Order Example:

W= 80, **θ=** 15, GS

Symbol: K802-01-80-15-GS

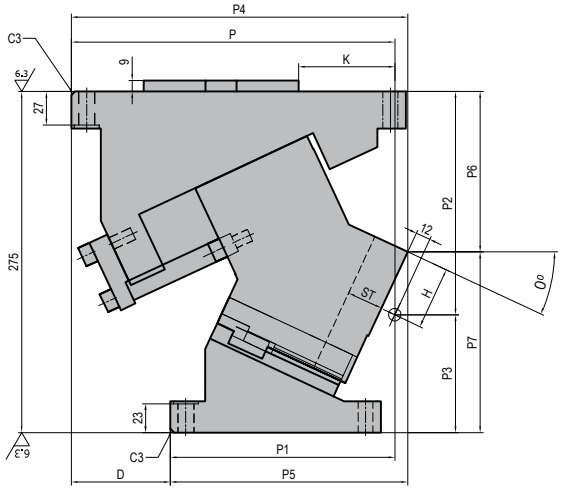

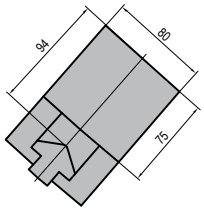

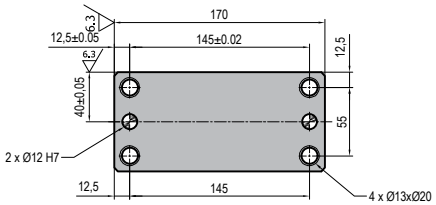

α	GSS	S	PS
50°	50,00	32,10	38,30
	50,00	35,50	38,40
	50,00	38,90	38,90
	50,00	42,40	39,70
	50,00	46,10	40,80
	50,00	50,00	42,30
	50,00	54,30	44,20
	50,00	59,00	46,80
	50,00	64,30	50,00
	50,00	70,40	54,20
	50,00	77,80	59,60
55°	45,00	78,50	64,30
60°	40,00	80,00	69,30

Sprężyna *Spring*	**Ilość** *QTY*	**Model** *Model*
GS	1	M200-050B
CS		V32-152

Powierzchnia Robocza *Working Face* **(W)**	**Skok** *Stroke* **(ST)**	**θ**	**P**	**P1**	**P2**	**P3**	**P4**	**P5**	**P6**	**P7**	**D**	**K**	**H**
80	32,10	0	292,00	157,00	110,00	165,00	280,00	145,00	155	120	135	180,0	45,00
	35,50	5	289,50	164,50	115,93	159,07	281,31	156,31	160	115	125	160,0	43,19
	38,90	10	281,37	171,37	117,84	157,16	277,50	167,50	165	110	110	153,0	45,77
	42,40	15	279,70	174,70	120,72	154,28	280,48	175,48	170	105	105	144,0	47,80
	46,10	20	270,57	175,57	124,55	150,45	276,16	181,16	175	100	95	136,5	49,32
	50,00	25	261,07	181,07	129,29	145,71	271,47	191,47	180	95	80	127,5	50,35
	54,30	30	249,27	184,27	134,92	140,08	264,33	199,33	185	90	65	120,0	50,90
	59,00	35	241,26	186,26	141,38	133,62	260,66	205,66	190	85	55	112,5	50,95
	64,30	40	228,34	193,34	147,76	127,24	252,32	217,32	195	80	35	105,0	51,60
	70,40	45	221,04	191,04	156,61	118,39	247,46	217,46	200	75	30	99,0	49,36
	77,80	50	209,12	194,12	165,27	109,73	237,80	222,80	205	70	15	93,0	47,51
	78,50	55	201,62	201,62	174,53	100,47	231,36	231,36	210	65	0	72,0	44,70
	80,00	60	207,53	207,53	185,89	89,11	233,95	233,95	215	60		49,0	37,43

SUWAKI PODWIESZANE
AERIAL CAM UNITS

K802-01 (165mm)

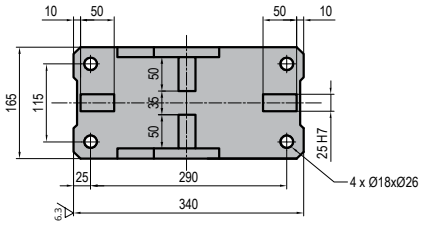

Schemat Suwaka
Cam Diagram

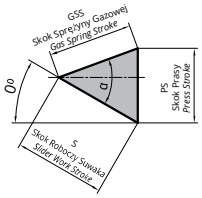

Przykład Zamówienia:
Order Example:

W= 165, **θ=** 15, GS

Symbol: K802-01-165-15-GS

N: Ø16H7 Otwór na kołek ustalający jest wywiercony w uchwycie suwaka.
N: Ø16H7 Dowel hole is drilled on the cam holder.

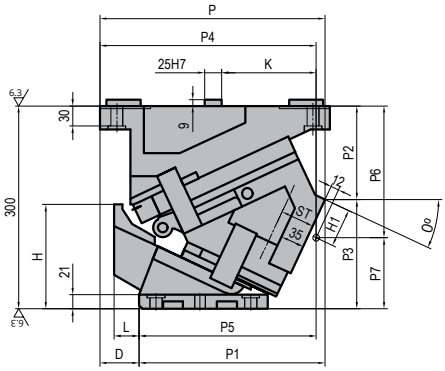

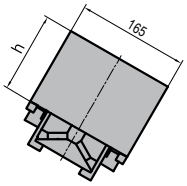

α	GSS	S	PS
50°	50,00	32,10	38,30
	50,00	35,50	38,40
	50,00	38,90	38,90
	50,00	42,40	39,70
	50,00	46,10	40,80
	50,00	50,00	42,30
	50,00	54,30	44,20
	50,00	59,00	46,80
	50,00	64,30	50,00
	50,00	70,40	54,20
	50,00	77,80	59,60
55°	50,00	87,20	71,40
60°	50,00	100,00	86,60

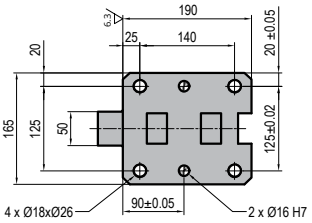

θ	h
0°-50°	120
55°-60°	125

Sprężyna *Spring*	Ilość *QTY*	Model *Model*
GS	1	SC250-063D
CS		B40-178

Powierzchnia Robocza *Working Face* (W)	Skok *Stroke* (ST)	θ	P	P1	P2	P3	P4	P5	P6	P7	D	K	H	H1	L
165	32,10	0	335,84	207,84	96,98	202,03	347,84	219,84	170	130	128	180,5	80	73,02	55
	35,50	5	335,25	222,25	100,91	199,09	340,82	227,82	175	125	113	173,0	98	73,32	
	38,90	10	337,27	236,27	111,09	188,91	337,30	236,30	180	120	101	165,5	109	67,86	50
	42,40	15	329,78	249,78	122,47	177,53	325,45	245,45	185	115	80	156,5	120	61,53	45
	46,10	20	332,68	262,68	129,99	170,01	323,61	253,61	190	110	70	149,0	137	59,49	42
	50,00	25	332,88	274,88	138,62	161,38	319,83	261,83	195	105	58	140,0	154	56,61	37
	54,30	30	334,28	286,28	148,28	151,72	315,39	267,39	205	95	48	132,5	170	58,57	30
	59,00	35	329,80	296,80	158,89	141,11	305,16	272,16	215	85	33	125,0	187	60,10	25
	64,30	40	321,35	306,35	170,38	129,62	291,18	276,18	225	75	15	117,5	204	61,23	
	70,45	45	314,86	314,86	182,66	117,34	279,49	279,49	235	65	0	111,5	220	62,02	
	77,80	50	307,27	322,27	195,63	104,37	267,10	282,10	245	55	-15	105,5	-	62,51	-
	87,20	55	296,59	328,59	210,30	89,70	253,67	285,67	255	45	-32	120,0		60,97	
	100,00	60	288,56	333,56	222,26	77,74	238,54	283,54	265	35	-45	113,0		64,69	

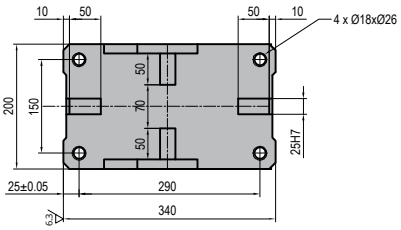

Schemat Suwaka
Cam Diagram

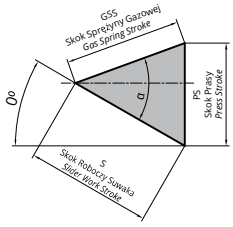

Przykład Zamówienia:
Order Example:

W= 200, **θ=** 15, GS

Symbol: K802-01-200-15-GS

N: Ø16H7 Otwór na kołek ustalający jest wywiercony w uchwycie suwaka.
N: Ø16H7 Dowel hole is drilled on the cam holder.

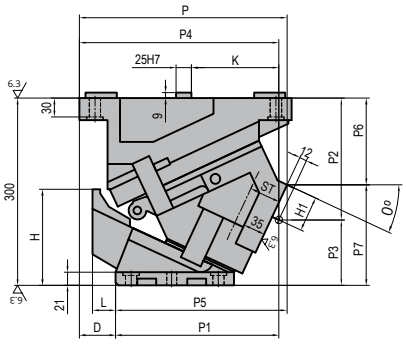

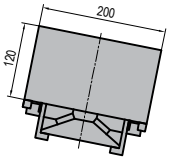

α	GSS	S	PS
50°	50,00	32,10	38,30
	50,00	35,50	38,40
	50,00	38,90	38,90
	50,00	42,40	39,70
	50,00	46,10	40,80
	50,00	50,00	42,30
	50,00	54,30	44,20
	50,00	59,00	46,80
	50,00	64,30	50,00
	50,00	70,40	54,20
	50,00	77,80	59,60
55°	50,00	87,20	71,40
60°	50,00	100,00	86,60

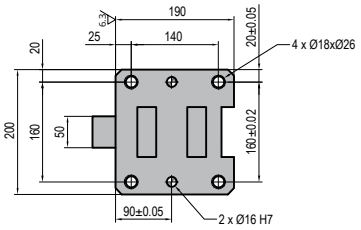

Sprężyna *Spring*	Ilość *QTY*	Model *Model*
GS	1	S500-063A
CS		B50-178

Powierzchnia Robocza *Working Face* (W)	Skok *Stroke* (ST)	θ	P	P1	P2	P3	P4	P5	P6	P7	D	K	H	H1	L
200	32,10	0	335,84	207,84	96,98	202,03	347,84	219,84	170	130	128	180,5	80	73,02	55
	35,50	5	335,25	222,25	100,91	199,09	340,82	227,82	175	125	113	173,0	98	73,32	
	38,90	10	337,27	236,27	111,09	188,91	337,30	236,30	180	120	101	165,5	109	67,86	50
	42,40	15	329,78	249,78	122,47	177,53	325,45	245,45	185	115	80	156,5	120	61,53	45
	46,10	20	332,68	262,68	129,99	170,01	323,61	253,61	190	110	70	149,0	137	59,49	42
	50,00	25	332,88	274,88	138,62	161,38	319,83	261,83	195	105	58	140,0	154	56,61	37
	54,30	30	334,28	286,28	148,28	151,72	315,39	267,39	205	95	48	132,5	170	58,57	30
	59,00	35	329,80	296,80	158,89	141,11	305,16	272,16	215	85	33	125,0	187	60,10	25
	64,30	40	321,35	306,35	170,38	129,62	291,18	276,18	225	75	15	117,5	204	61,23	
	70,45	45	314,86	314,86	182,66	117,34	279,49	279,49	235	65	0	111,5	220	62,02	
	77,80	50	307,27	322,27	195,63	104,37	267,10	282,10	245	55	-15	105,5	-	62,51	-
	87,20	55	296,59	328,59	210,30	89,70	253,67	285,67	255	45	-32	120,0		60,97	
	100,00	60	288,56	333,56	222,26	77,74	238,54	283,54	265	35	-45	113,0		64,69	

SUWAKI PODWIESZANE
AERIAL CAM UNITS

K802-01 (300, 400mm)

Schemat Suwaka
Cam Diagram

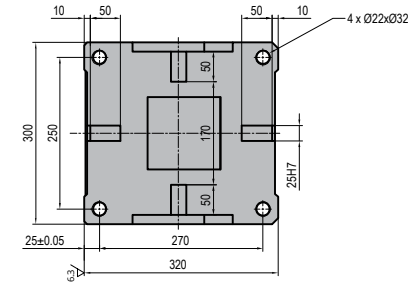

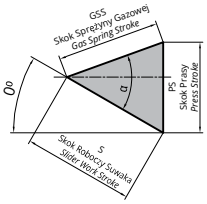

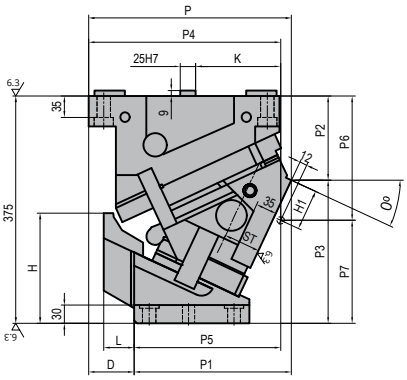

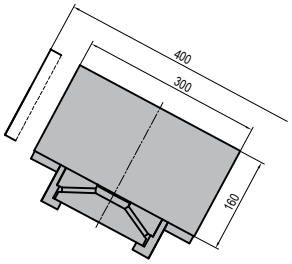

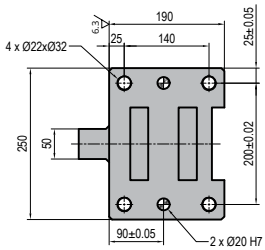

Przykład Zamówienia:
Order Example:

W= 300, **θ=** 15, GS

Symbol: K802-01-300-15-GS-N

N: Ø16H7 Otwór na kołek ustalający jest wywiercony w uchwycie suwaka.
N: Ø16H7 Dowel hole is drilled on the cam holder.
N20: Otwory kołków ustalających uchwytu suwaka zostały zmienione na Ø20.
N20: Dowel pin holes of cam hold are changed to Ø20

α	GSS	S	PS
50°	60,00	38,60	46,00
	60,00	42,60	46,10
	60,00	46,70	46,70
	60,00	50,90	47,60
	60,00	55,30	48,90
	60,00	60,00	50,70
	60,00	65,10	53,10
	60,00	70,80	56,10
	60,00	77,10	60,00
	60,00	84,50	65,00
	51,00	79,30	60,80
55°	51,00	88,90	72,80
60°	51,00	100,00	88,30

Sprężyna *Spring*	**Ilość** *QTY*	**Model** *Model*
GS	2	S500-080A
CS		B50-203

Powierzchnia Robocza *Working Face* **(W)**	**Skok** *Stroke* **(ST)**	**θ**	**P**	**P1**	**P2**	**P3**	**P4**	**P5**	**P6**	**P7**	**D**	**K**	**H**	**H1**	**L**
300 400	38,60	0	313,00	175,00	98,00	277,00	325,00	187,00	180	195	139	193,0	114	82,00	55
	42,60	5	317,15	192,15	104,19	270,81	322,13	197,13	185	190	125	182,5	127	80,07	
	46,70	10	324,13	209,13	111,86	263,14	322,54	207,54	190	185	115	172,0	139	77,23	
	50,90	15	325,82	225,82	121,01	253,99	318,41	218,41	195	180	100	161,5	152	73,39	
	55,30	20	327,08	242,08	131,59	243,41	314,95	229,95	200	175	85	151,0	164	68,43	
	60,00	25	334,71	259,71	138,65	236,35	317,01	242,01	205	170	75	140,5	182	67,61	50
	65,10	30	327,83	272,83	146,89	228,11	302,36	247,36	215	160	55	130,0	200	71,71	45
	70,80	35	334,51	289,51	159,17	215,83	303,07	258,07	225	150	45	121,0	216	71,96	35
	77,10	40	325,46	300,46	167,30	207,70	284,32	259,32	235	140	25	112,0	237	78,30	30
	84,50	45	324,84	317,84	179,24	195,76	276,04	269,04	245	130	7	103,0	256	81,01	
	79,30	50	306,63	341,63	196,84	178,16	244,08	279,08	265	110	-35	94,0	-	91,73	-
	88,90	55	277,93	362,93	229,29	145,71	219,29	304,29	285	90	-85	86,5		79,99	
	102,00	60	286,45	371,45	245,64	129,36	216,29	301,29	300	75		79,0		87,94	

SUWAKI DODATKOWA SPECYFIKACJA

CAM UNITS ADDITIONAL SPECIFICATION TABLE

Typ *Type*	Symbol: *Catalog No:*	Powierzchnia Montażowa *Mounting Face*		Kąt Pracy *Working Angle*	Skok *Stroke*	Szerokość Całkowita *Overall Width*	Wysokość Zamknięcia *Shut Height*	Siła Robocza *Working Force* (kN)	Siła Sprężyny *Spring Force* (N)		Siła Powrotu *Return Force* (N)	Waga *Weight* (kg)
		Szerokość *Width*	Wysokość *Height*						Początkowa *Initial*	Końcowa *Final*		
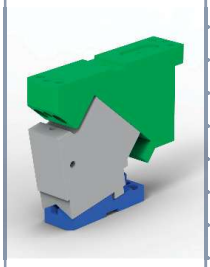	K802-02-60-00	60	100	0	19.3	60	225	75	-	2568	3667	21
	K802-02-60-05			5	21.3						3661	
	K802-02-60-10			10	23,3						3654	
	K802-02-60-15			15	25,4						3647	
	K802-02-60-20			20	27,6						3640	
	K802-02-60-25			25	30						3632	
	K802-02-60-30			30	32,6						3624	
	K802-02-60-35			35	35,4						3616	
	K802-02-60-40			40	38,6						3608	
	K802-02-60-45			45	42,3						3600	
	K802-02-60-50			50	46,7						3592	
	K802-02-60-55			55	52,3						3908	
	K802-02-60-60			60	60						4321	
	K802-02-60-65			65	71						4872	
	K802-02-60-70			70	58,5					2580	5662	
	K802-02-60-75			75	77,3						6773	
	K802-02-85-00	85	110	0	19,3	85	225	100		4858	7446	29
	K802-02-85-05			5	21,3						7436	
	K802-02-85-10			10	23,3						7426	
	K802-02-85-15			15	25,4						7416	
	K802-02-85-20			20	27,6						7405	
	K802-02-85-25			25	30						7393	
	K802-02-85-30			30	32,6						7382	
	K802-02-85-35			35	35,4						7370	
	K802-02-85-40			40	38,6						7358	
	K802-02-85-45			45	42,3						7346	
	K802-02-85-50			50	46,7						7334	
	K802-02-85-55			55	52.3						7979	
	K802-02-85-60			60	60						8822	
	K802-02-85-65			65	71						9948	
	K802-02-85-70			70	58.5					4800	11571	
	K802-02-85-75			75	77.3						13839	
	K802-02-110-00	110	145	0	32.1	110	275	150	-	4867	7533	52
	K802-02-110-05			5	35.5						7516	
	K802-02-110-10			10	38.9						7499	
	K802-02-110-15			15	42.4						7480	
	K802-02-110-20			20	46.1						7461	
	K802-02-110-25			25	50						7441	
	K802-02-110-30			30	54.3						7420	
	K802-02-110-35			35	59						7399	
	K802-02-110-40			40	64.3						7378	
	K802-02-110-45			45	70.4						7356	
	K802-02-110-50			50	77.8						7335	
	K802-02-110-55			55	87.2						7979	
	K802-02-110-60		180	60	100						8819	
	K802-02-110-65			65	94.6					4880	9977	
	K802-02-110-70			70	81.9					4747	11141	
	K802-02-110-75			75	108.2						13323	

SUWAKI DODATKOWA SPECYFIKACJA
CAM UNITS ADDITIONAL SPECIFICATION TABLE

Typ *Type*	Symbol: *Catalog No:*	Powierzchnia Montażowa *Mounting Face*		Kąt Pracy *Working Angle*	Skok *Stroke*	Szerokość Całkowita *Overall Width*	Wysokość Zamknięcia *Shut Height*	Siła Robocza *Working Force* (kN)	Siła Sprężyny *Spring Force* (N)		Siła Powrotu *Return Force* (N)	Waga *Weight* (kg)
		Szerokość *Width*	Wysokość *Height*						Początkowa *Initial*	Końcowa *Final*		
	K802-02-165-00	165	115	0	32.1	165	300	171	-	10892	14996	75
	K802-02-165-05			5	35.5						14972	
	K802-02-165-10			10	38.9						14945	
	K802-02-165-15			15	42.4						14918	
	K802-02-165-20			20	46.1						14890	
	K802-02-165-25			25	50						14860	
	K802-02-165-30			30	54.3						14830	
	K802-02-165-35			35	59						14799	
	K802-02-165-40			40	64.3						14768	
	K802-02-165-45			45	70.4						14736	
	K802-02-165-50			50	77.8						14705	
	K802-02-165-55			55	61					10480	15372	
	K802-02-165-60			60	40					9716	15715	
	K802-02-165-65			65	47.3						17719	
	K802-02-165-70			70	58,5						20488	
	K802-02-165-75			75	58					9137	22993	
	K802-02-200-00	200	115	0	32.1	200		218		10892	15061	92
	K802-02-200-05			5	35.5						15030	
	K802-02-200-10			10	38.9						14996	
	K802-02-200-15			15	42.4						14961	
	K802-02-200-20			20	46.1						14925	
	K802-02-200-25			25	50						14887	
	K802-02-200-30			30	54.3						14849	
	K802-02-200-35			35	59						14810	
	K802-02-200-40			40	64.3						14770	
	K802-02-200-45			45	70.4						14730	
	K802-02-200-50			50	77.8						14691	
	K802-02-200-55			55	52.3					10040	14688	
	K802-02-200-60			60	60						16243	
	K802-02-200-65			65	71						18313	
	K802-02-200-70			70	58.5					9716	20465	
	K802-02-200-75			75	77.3						24477	
	K802-02-250-00	250	115	0	32.1	250		284		21784	29916	113
	K802-02-250-05			5	35.5						29876	
	K802-02-250-10			10	38.9						29832	
	K802-02-250-15			15	42.4						29786	
	K802-02-250-20			20	46.1						29738	
	K802-02-250-25			25	50						29688	
	K802-02-250-30			30	54.3						29637	
	K802-02-250-35			35	59						29586	
	K802-02-250-40			40	64.3						29534	
	K802-02-250-45			45	70.4						29481	
	K802-02-250-50			50	77.8						29429	
	K802-02-250-55			55	52.3					20080		
	K802-02-250-60			60	60						32542	
	K802-02-250-65			65	71						36709	
	K802-02-250-70			70	58.5					19432	41018	
	K802-02-250-75			75	77.3						49066	

SUWAKI DODATKOWA SPECYFIKACJA

CAM UNITS ADDITIONAL SPECIFICATION TABLE

Typ *Type*	Symbol: *Catalog No:*	Powierzchnia Montażowa *Mounting Face*		Kąt Pracy *Working Angle*	Skok *Stroke*	Szerokość Całkowita *Overall Width*	Wysokość Zamknięcia *Shut Height*	Siła Robocza *Working Force* (kN)	Siła Sprężyny *Spring Force* (N)		Siła Powrotu *Return Force* (N)	Waga *Weight* (kg)
		Szerokość *Width*	Wysokość *Height*						Początkowa *Initial*	Końcowa *Final*		
	K802-02-300-00	300	155	0	38,6	300	375	364	-	21550	29608	167
	K802-02-300-05			5	42,6						29543	
	K802-02-300-10			10	46,7						29475	
	K802-02-300-15			15	50,9						29402	
	K802-02-300-20			20	55,3						29327	
	K802-02-300-25			25	60						29250	
	K802-02-300-30			30	65,1						29170	
	K802-02-300-35			35	70,8						29089	
	K802-02-300-40			40	77,1						29007	
	K802-02-300-45			45	84,5						28925	
	K802-02-300-50			50	93,3						28842	
	K802-02-300-55			55	104,6						31364	
	K802-02-300-60			60	120						34665	
	K802-02-300-65			65	94,6					20387	37172	
	K802-02-300-70			70	73,1					19200	40388	
	K802-02-300-75			75	96,6						48308	
	K802-02-350-00	350	155	0	38,6	350		405		26800	42142	213
	K802-02-350-05			5	42,6						42067	
	K802-02-350-10			10	46,7						41988	
	K802-02-350-15			15	50,9						41904	
	K802-02-350-20			20	55,3						41816	
	K802-02-350-25			25	60						41725	
	K802-02-350-30			30	65,1						41632	
	K802-02-350-35			35	70,8						41537	
	K802-02-350-40			40	77,1						41442	
	K802-02-350-45			45	84,5						41346	
	K802-02-350-50			50	93,3						41250	
	K802-02-350-55			55	87,2					25733	43059	
	K802-02-350-60			60	90					26257	48747	
	K802-02-350-65			65	94,6					25384	52806	
	K802-02-350-70			70	87,7					24880	59962	
	K802-02-350-75			75	96,6					23800	67961	
	K802-02-400-00	400	155	0	38,6	400		450		32325	44337	225
	K802-02-400-05			5	42,6						44248	
	K802-02-400-10			10	46,7						44154	
	K802-02-400-15			15	50,9						44055	
	K802-02-400-20			20	55,3						43951	
	K802-02-400-25			25	60						43844	
	K802-02-400-30			30	65,1						43734	
	K802-02-400-35			35	70,8						43621	
	K802-02-400-40			40	77,7						43508	
	K802-02-400-45			45	84,5						43395	
	K802-02-400-50			50	93,3						43282	
	K802-02-400-55			55	104,6						47074	
	K802-02-400-60			60	120,0					30581	52028	
	K802-02-400-65			65	94,6						55793	
	K802-02-400-70			70	73,1					28800	60617	
	K802-02-400-75			75	96,6						72512	

SUWAKI PODWIESZANE
AERIAL CAM UNITS

K802-02-60 (00 - 45)

Schemat Suwaka
Cam Diagram

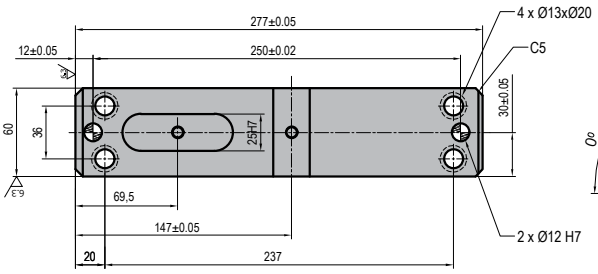

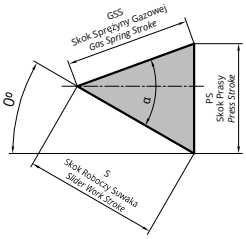

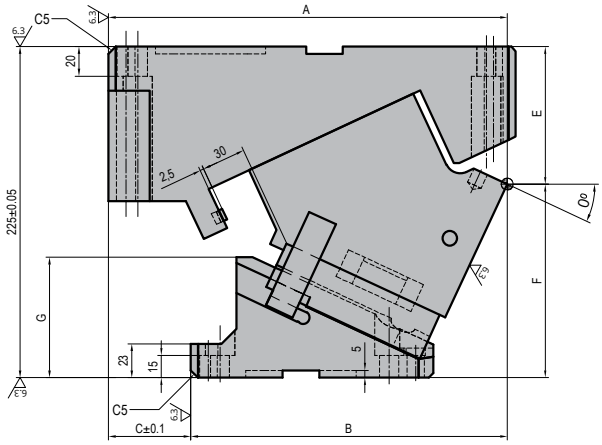

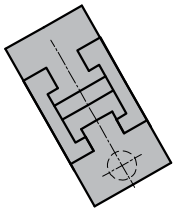

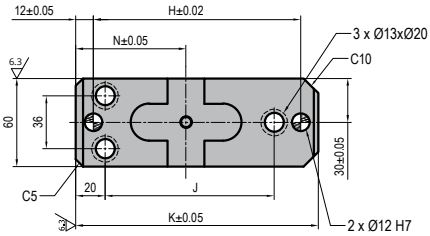

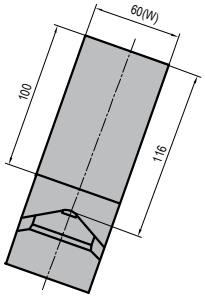

α	GSS	S	PS
0°	30,00	19,30	23,00
05°		21,30	23,10
10°		23,30	23,30
15°		25,40	23,80
20°		27,60	24,50
25°		30,00	25,40
30°		32,60	26,50
35°		35,40	28,10
40°		38,60	30,00
45°		42,30	32,50

θ	Przesuw *Travel*	A	B	C	E	F	G	H	J	K	N
00	19,3	267,00	167,00	100	69,00	156,00	38,0	141	115	165	75
05	21,3	274,45	179,45	95	73,08	151,92	46,5				
10	23,3	272,04	186,04	86	77,56	147,44	55,0				
15	25,4	273,74	196,74	77	82,44	142,56	62,0				
20	27,6	273,50	204,50	69	88,73	136,27	71,0				
25	30,0	271,28	215,28	56	93,53	131,47	82,0				
30	32,6	270,02	222,02	48	98,57	126,43	96,5				
35	35,4	266,76	217,76	49	105,15	119,85	101,0	121	95	145	65
40	38,6	262,47	223,47	39	112,10	112,90	108,0				
45	42,3	256,13	225,13	31	126,50	98,50	110,0				

Tabela Specyfikacji / *Specification Table*

Szerokość Montażowa *Mounting Width* **(W)**	**Kąt Pracy** *Working Angle* **(θ)**	**Siła Robocza** *Working Force* **(kN)**	**Siła Powrotu** *Return Force* **N (kgf)**	**Sprężyna Powrotu** *Return Spring*
60	00	75,0	3667 (374,2)	GS (Special Springs)
	05		3661 (373,5)	
	10		3654 (372,8)	
	15		3647 (372,1)	
	20		3640 (371,4)	
	25		3632 (370,6)	
	30		3624 (369,8)	
	35		3616 (369,0)	
	40		3608 (368,2)	
	45		3600 (367,4)	

Specyfikacja Sprężyny / *Spring Specification*

Sprężyna *Spring*	**Siła Sprężyny** *Spring Force* **N (kgf)**		**Model** *Model*
	Początkowa *Initial*	**Końcowa** *Final*	
GS	-	2568 (262,0)	RV170-038C

Przykład Zamówienia:
Order Example:

W= 60, **θ=** 25, GS

Symbol: K802-02-60-25-GS

SUWAKI PODWIESZANE
AERIAL CAM UNITS

K802-02-60 (50 - 75)

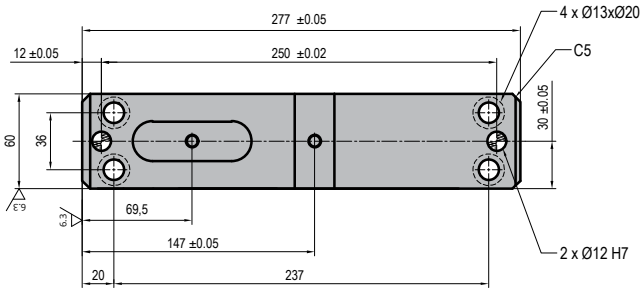

Schemat Suwaka
Cam Diagram

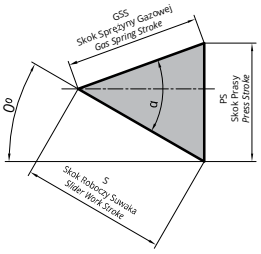

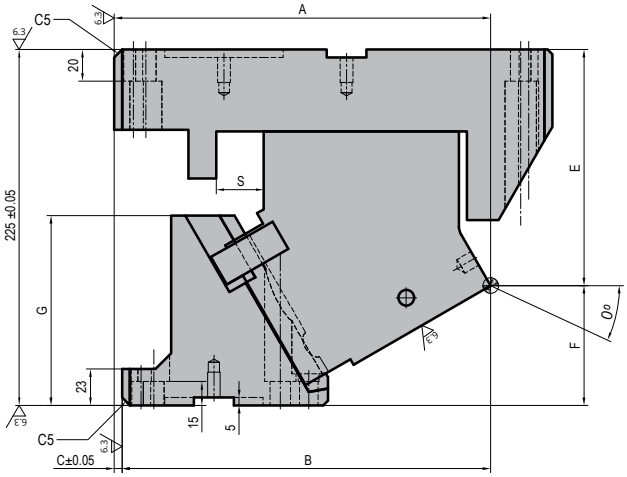

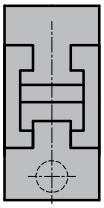

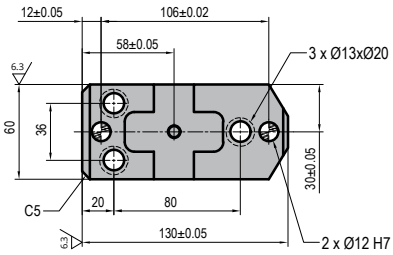

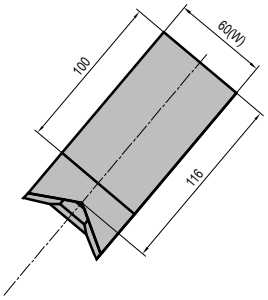

α	GSS	S	PS
50°	30,00	46,70	35,80
55°		52,30	42,80
60°		60,00	52,00
65°		71,00	64,30
70°	20,00	58,50	54,90
75°		77,30	74,60

θ	**Przesuw** *Travel*	A	B	C	E	F	G	S
50	46,7	249,80	226,80	23	134,78	90,22	113,0	30
55	52,3	247,39	231,39	16	141,94	83,06	112,0	
60	60,0	237,95	232,95	5	149,36	75,64	120,0	
65	71,0	235,00	240,00	-5	163,68	61,32		
70	58,5	230,00	245,00	-15	177,95	47,05		20
75	77,3	222,00	247,00	-25	187,73	37,27	135,0	

Tabela Specyfikacji / *Specification Table*

Szerokość Montażowa *Mounting Width* **(W)**	**Kąt Pracy** *Working Angle* **(θ)**	**Siła Robocza** *Working Force* **(kN)**	**Siła Powrotu** *Return Force* **N (kgf)**	**Sprężyna Powrotu** *Return Spring*
60	50	75,0	3592 (366,6)	GS (Special Springs)
	55		3908 (398,8)	
	60		4321 (440,9)	
	65		4872 (497,1)	
	70		5662 (577,8)	
	75		6773 (691,1)	

Specyfikacja Sprężyny / *Spring Specification*

Sprężyna *Spring*	**θ**	**Siła Sprężyny** *Spring Force* **N (kgf)**		**Model** *Model*
		Początkowa *Initial*	**Końcowa** *Final*	
GS	50 ~ 65	-	2568 (262,0)	RV170-038C
GS	70 ~ 75		2580 (263,3)	RV170-025C

Przykład Zamówienia:
Order Example:

W= 60, **θ=** 50, GS

Symbol: K802-02-60-50-GS

SUWAKI PODWIESZANE
AERIAL CAM UNITS

K802-02-85 (00 - 45)

Schemat Suwaka
Cam Diagram

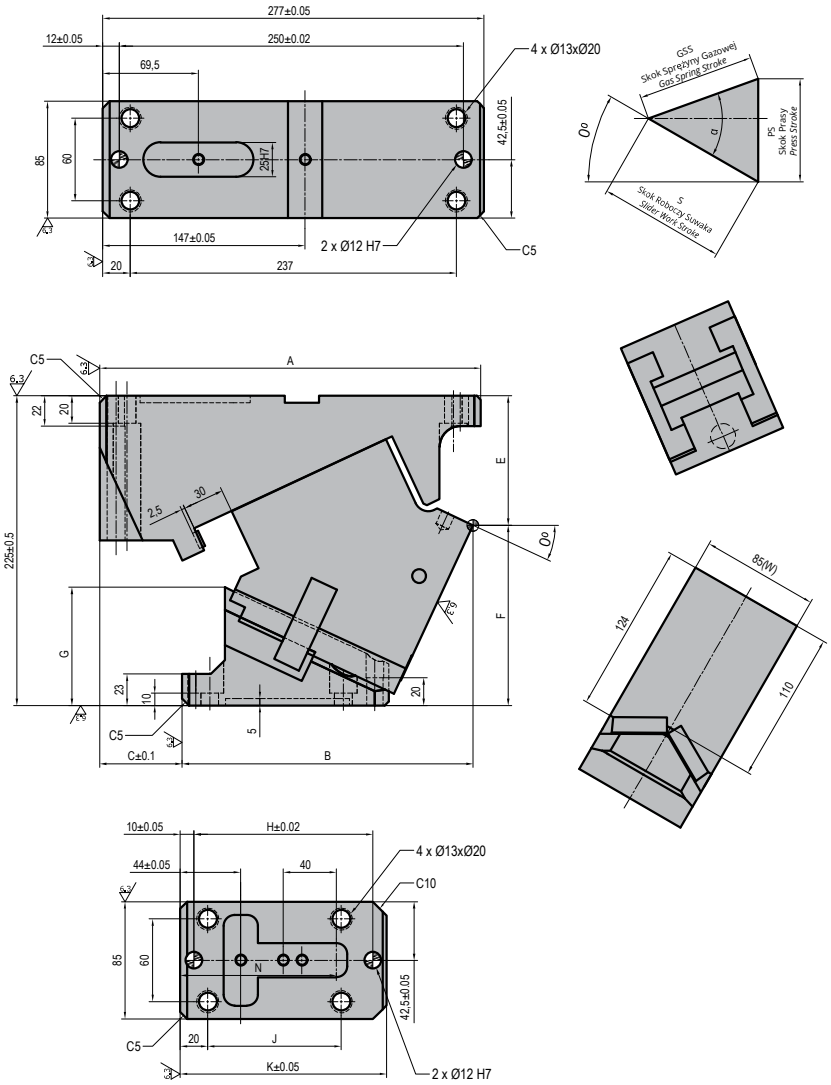

α	GSS	S	PS
0°	30,00	19,30	23,00
05°		21,30	23,10
10°		23,30	23,30
15°		25,40	23,80
20°		27,60	24,50
25°		30,00	25,40
30°		32,60	26,50
35°		35,40	28,10
40°		38,60	30,00
45°		42,30	32,50

θ	Przesuw *Travel*	A	B	C	E	F	G	H	J	K	N
00	19,3	267,00	152,00	115	63,00	162,00	45,0	130	97	150	113,5
05	21,3	272,39	162,39	110	67,16	157,84	51,9				
10	23,3	275,07	174,07	101	71,77	153,23	59,7				
15	25,4	277,99	185,99	92	79,72	145,28	65,7				
20	27,6	273,08	204,08	69	88,43	136,57	71,0				
25	30,0	271,30	211,30	60	94,15	130,85	85,8				
30	32,6	269,61	217,61	52	100,26	124,74	93,0				
35	35,4	265,99	218,99	47	103,46	121,54	104,0				
40	38,6	262,39	225,39	37	110,53	114,47	110,0	120	87	140	106,5
45	42,3	256,82	233,82	23	117,97	107,03	115,0				

Tabela Specyfikacji / *Specification Table*

Szerokość Montażowa *Mounting Width* **(W)**	**Kąt Pracy** *Working Angle* **(θ)**	**Siła Robocza** *Working Force* **(kN)**	**Siła Powrotu** *Return Force* **N (kgf)**	**Sprężyna Powrotu** *Return Spring*
85	00	100,0	7446 (759,8)	GS (Special Springs)
	05		7436 (758,8)	
	10		7426 (757,8)	
	15		7416 (756,7)	
	20		7405 (755,6)	
	25		7393 (754.4)	
	30		7382 (753,2)	
	35		7370 (752,0)	
	40		7358 (750,8)	
	45		7346 (749,6)	

Specyfikacja Sprężyny / *Spring Specification*

Sprężyna *Spring*	**θ**	**Siła Sprężyny** *Spring Force* **N (kgf)**		**Model** *Model*
		Początkowa *Initial*	**Końcowa** *Final*	
GS	00 ~ 45	-	4858 (495,7)	RV320-038C

Przykład Zamówienia:
Order Example:

W= 85, **θ=** 25, GS

Symbol: K802-02-85-25-GS

SUWAKI PODWIESZANE
AERIAL CAM UNITS

K802-02-85 (50 - 75)

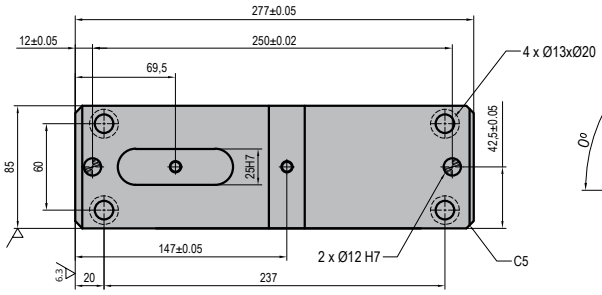

Schemat Suwaka
Cam Diagram

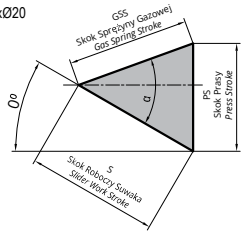

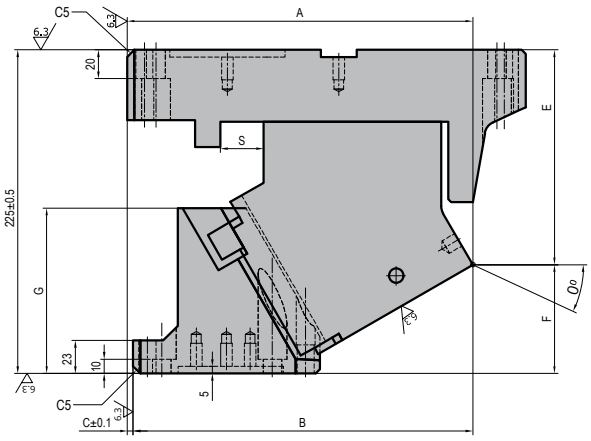

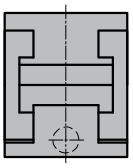

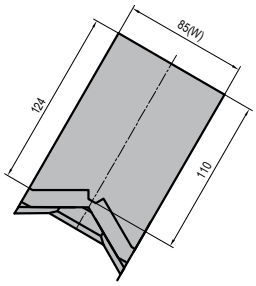

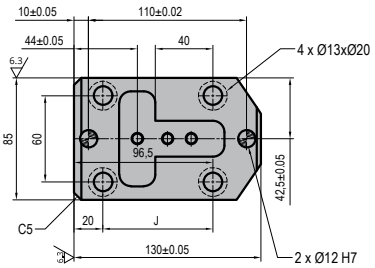

α	GSS	S	PS
50°	30,00	46,70	35,80
55°		52,30	42,80
60°		60,00	52,00
65°		71,00	64,30
70°	20,00	58,50	54,90
75°		77,30	74,60

θ	Przesuw *Travel*	A	B	C	E	F	G	S	J
50	46,7	249,24	229,24	20	133,48	91,52	115,0	30	77
55	52,3	250,67	231,67	19	140,79	84,21	110,0		
60	60,0	240,10	236,10	4	149,35	75,65	115,0		
65	71,0	235,00	240,00	-5	159,05	65,95	120,0		
70	58,5	230,00	245,00	-15	168,88	56,12		20	80
75	77,3	228,00	253,00	-25	186,99	38,01	135,0		90

K802-02-85 (50 - 75)

Tabela Specyfikacji / *Specification Table*

Szerokość Montażowa *Mounting Width* **(W)**	**Kąt Pracy** *Working Angle* **(θ)**	**Siła Robocza** *Working Force* **(kN)**	**Siła Powrotu** *Return Force* **N (kgf)**	**Sprężyna Powrotu** *Return Spring*
85	50	100,0	7334 (748,3)	GS (Special Springs)
	55		7979 (814,2)	
	60		8822 (900,2)	
	65		9948 (1015,1)	
	70		11571 (1180,7)	
	75		13839 (1412,2)	

Specyfikacja Sprężyny / *Spring Specification*

Sprężyna *Spring*	**θ**	**Siła Sprężyny** *Spring Force* **N (kgf)**		**Model** *Model*
		Początkowa *Initial*	**Końcowa** *Final*	
GS	50 ~ 65	-	4858 (495,7)	RV320-038C
GS	70 ~ 75		4800 (489,8)	RV320-025C

Przykład Zamówienia:
Order Example:

W= 85, **θ=** 60, GS

Symbol: K802-02-85-60-GS

SUWAKI PODWIESZANE
AERIAL CAM UNITS

K802-02-110 (00 - 45)

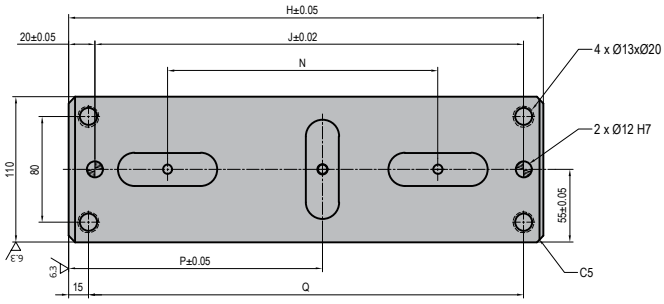

Schemat Suwaka
Cam Diagram

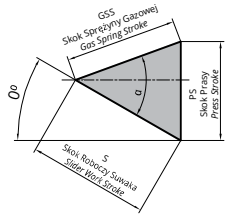

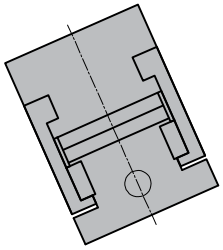

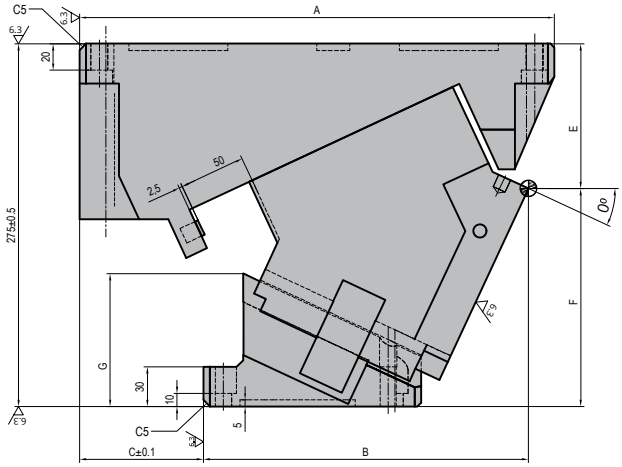

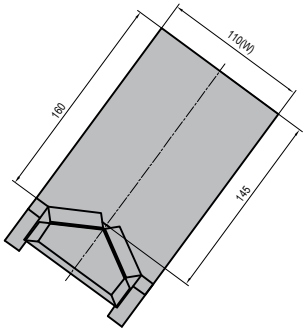

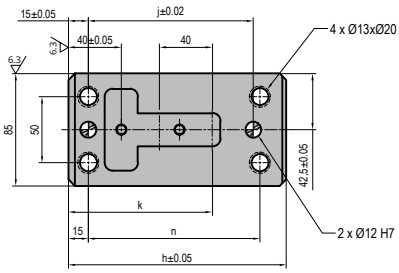

α	GSS	S	PS
0°	50,00	32,10	38,30
05°		35,50	38,40
10°		38,90	38,90
15°		42,40	39,70
20°		46,10	40,80
25°		50,00	42,30
30°		54,30	44,20
35°		59,00	46,80
40°		64,30	50,00
45°		70,4	54,20

θ	Przesuw *Travel*	A	B	C	E	F	G	H	J	K	N	P	Q
00	32,1	318,00	180,00	138	70,00	205,00	55,0	330	295	70	185,0	137,5	300
05	35,5	324,46	194,46	130	79,26	195,74	59,6						
10	38,9	330,22	209,22	121	84,13	190,87	70,2	360	325				330
15	42,4	336,20	222,20	114	94,45	180,55	76,8			75	205,0	192,5	
20	46,1	339,32	234,32	105	100,42	174,58	89,3						
25	50,0	340,51	246,51	94	109,67	165,33	100,8						
30	54,3	348,36	278,36	70	120,54	154,46	124,5						
35	59,0	343,52	289,52	54	127,82	147,18	125,0						
40	64,3	332,59	268,59	64	139,41	135,59	130,0						
45	70,4	322,52	277,52	45	149,44	125,56	140,0						

K802-02-110 (00 - 45)

Tabela Specyfikacji / *Specification Table*

Szerokość Montażowa *Mounting Width* **(W)**	**Kąt Pracy** *Working Angle* **(θ)**	**Siła Robocza** *Working Force* **(kN)**	**Siła Powrotu** *Return Force* **N (kgf)**	**Sprężyna Powrotu** *Return Spring*	**j**	**k**	**n**	**h**
110	00	150,0	7533 (768,7)	GS (Special Springs)	125	109	130	150
	05		7516 (767,0)					
	10		7499 (765,2)					
	15		7480 (763,3)					
	20		7461 (761,3)					
	25		7441 (759,2)					
	30		7420 (757,1)		140	115	180	
	35		7399 (755,0)					
	40		7378 (752,8)		105	95	150	
	45		7356 (750,6)					

Specyfikacja Sprężyny / *Spring Specification*

Sprężyna *Spring*	**θ**	**Siła Sprężyny** *Spring Force* **N (kgf)**		**Model** *Model*
		Początkowa *Initial*	**Końcowa** *Final*	
GS	00 ~ 45	-	4867 (496,6)	RV320-063C

Przykład Zamówienia:
Order Example:

W= 110, **θ=** 25, GS

Symbol: K802-02-110-25-GS

SUWAKI PODWIESZANE
AERIAL CAM UNITS

K802-02-110 (50 - 75)

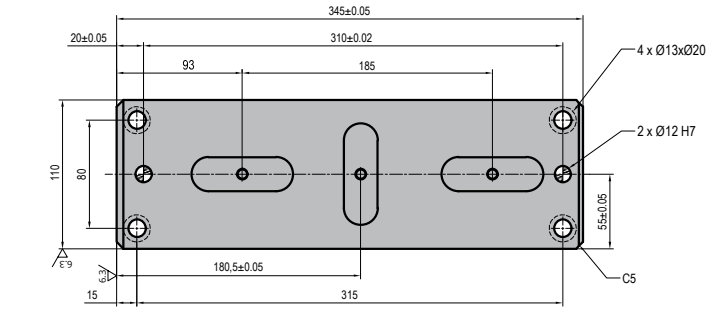

Schemat Suwaka
Cam Diagram

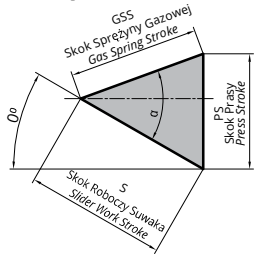

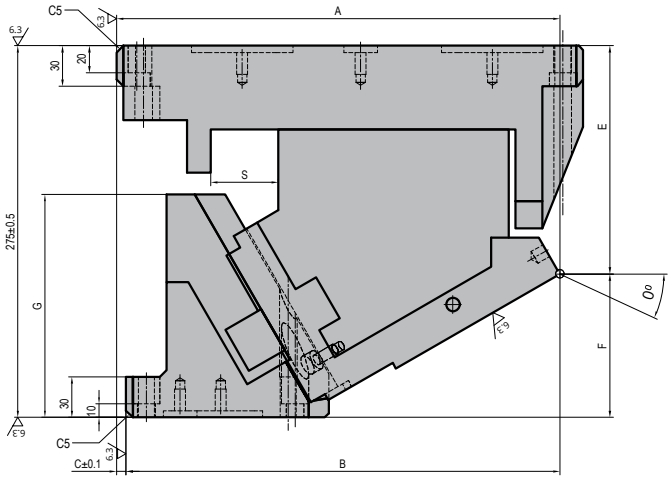

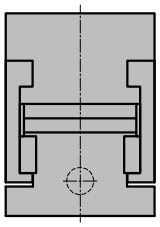

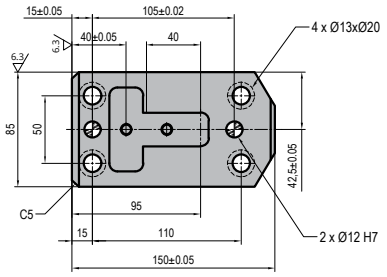

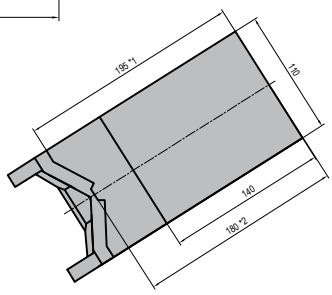

*1 dla θ=50, 55. długość=160
*2 dla θ=50, 55. długość=145

**1 for θ =50, 55. length=160*
**2 for θ=50, 55. length=145*

α	GSS	S	PS
50°	40,00	77,80	59,60
55°		87,20	71,40
60°		100,00	86,60
65°		94,60	85,80
70°	28,00	81,90	76,90
75°		108,20	104,50

θ	Przesuw *Travel*	A	B	C	E	F	G	S
50	77,8	309,47	284,47	25	156,17	118,83	150,0	50
55	87,2	311,07	293,07	18	169,79	105,21	155,0	
60	100,0	327,93	320,93	7	168,85	106,15	165,0	
65	94,6	317,17	327,17	-10	185,00	90,00		40
70	81,9	313,12	333,12	-20	205,00	70,00		28
75	108,2	306,76	336,76	-30	225,00	50,00		

K802-02-110 (50 - 75)

Tabela Specyfikacji / *Specification Table*

Szerokość Montażowa *Mounting Width* **(W)**	**Kąt Pracy** *Working Angle* **(θ)**	**Siła Robocza** *Working Force* **(kN)**	**Siła Powrotu** *Return Force* **N (kgf)**	**Sprężyna Powrotu** *Return Spring*
110	50	150,0	7335 (748,5)	GS (Special Springs)
	55		7979 (814,2)	
	60		8819 (899,8)	
	65		9977 (1018,1)	
	70		11141 (1136,9)	
	75		13323 (1359,5)	

Specyfikacja Sprężyny / *Spring Specification*

Sprężyna *Spring*	**θ**	**Siła Sprężyny** *Spring Force* **N (kgf)**		**Model** *Model*
		Początkowa *Initial*	**Końcowa** *Final*	
GS	50 ~ 60	-	4867 (496,6)	RV320-063C
GS	65		4880 (498,0)	RV320-050C
GS	70 ~ 75		4747 (484,4)	RV320-038C

Przykład Zamówienia:
Order Example:

W= 110, **θ=** 60, GS

Symbol: K802-02-110-60-GS

K802-02-165 (00 - 45)

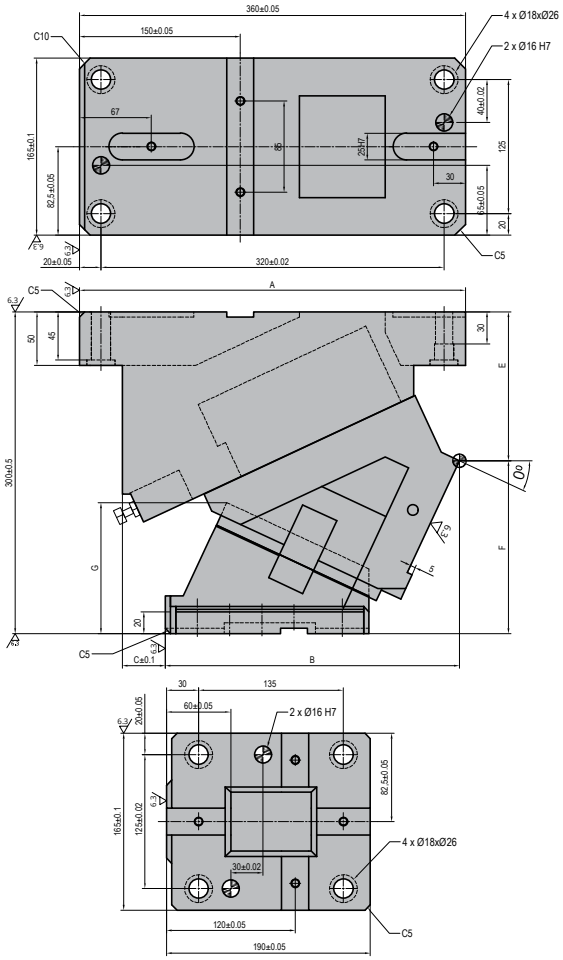

Schemat Suwaka
Cam Diagram

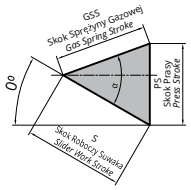

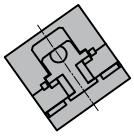

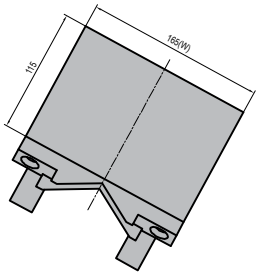

α	GSS	S	PS
0°	50,00	32,10	38,30
05°		35,50	38,40
10°		38,90	38,90
15°		42,40	39,70
20°		46,10	40,80
25°		50,00	42,30
30°		54,30	44,20
35°		59,00	46,80
40°		64,30	50,00
45°		70,40	54,20

θ	**Przesuw** *Travel*	A	B	C	E	F	G
00	32,1	360,00	210,00	150	95,00	205,00	77,5
05	35,5	356,25	222,25	134	100,91	199,09	87,8
10	38,9	359,27	241,27	118	111,09	188,91	94,6
15	42,4	355,78	244,78	111	122,47	177,53	101,0
20	46,1	355,68	262,68	93	130,00	170,00	111,8
25	50,0	354,25	274,25	80	138,92	161,08	121,6
30	54,3	357,28	287,28	70	148,28	151,72	131,3
35	59,0	345,80	281,80	64	158,89	141,11	139,9
40	64,3	344,27	286,27	58	170,38	129,62	147,7
45	70,4	344,86	304,86	40	182,66	117,34	154,5

K802-02-165 (00 - 45)

Tabela Specyfikacji / *Specification Table*

Szerokość Montażowa *Mounting Width* **(W)**	**Kąt Pracy** *Working Angle* **(θ)**	**Siła Robocza** *Working Force* **(kN)**	**Siła Powrotu** *Return Force* **N (kgf)**	**Sprężyna Powrotu** *Return Spring*
165	00	171,0	14996 (1530,3)	GS (Special Springs)
	05		14972 (1527,8)	
	10		14945 (1525,0)	
	15		14918 (1522,3)	
	20		14890 (1519,4)	
	25		14860 (1516,3)	
	30		14830 (1513,2)	
	35		14799 (1510,1)	
	40		14768 (1506,9)	
	45		14736 (1503,7)	

Specyfikacja Sprężyny / *Spring Specification*

Sprężyna *Spring*	**θ**	**Siła Sprężyny** *Spring Force* **N (kgf)**		**Model** *Model*
		Początkowa *Initial*	**Końcowa** *Final*	
GS	00 ~ 45	-	10892 (1111,4)	RV750-063B

Przykład Zamówienia:
Order Example:

W= 165, **θ=** 20, GS

Symbol: K802-02-165-20-GS

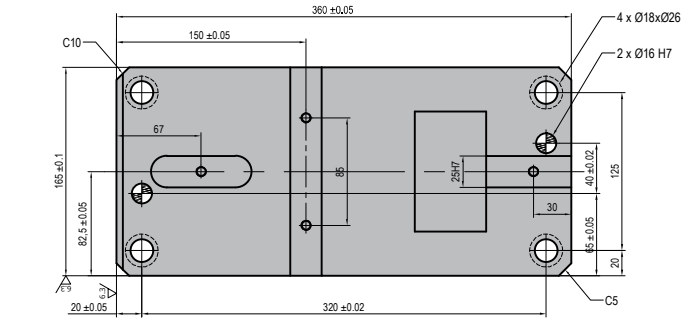

Schemat Suwaka
Cam Diagram

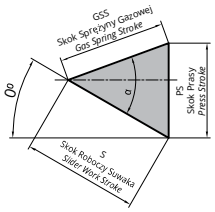

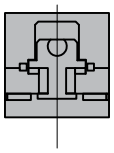

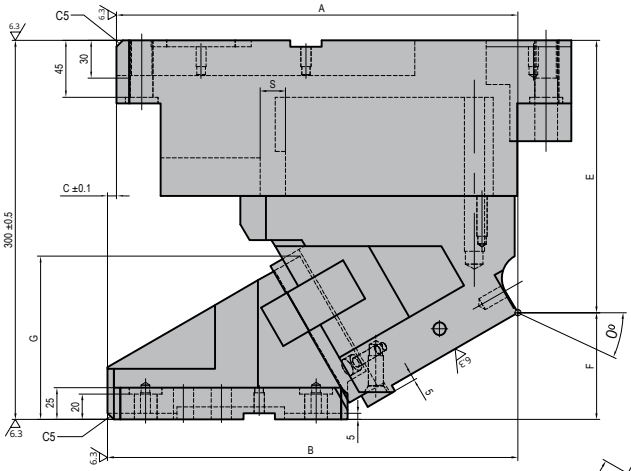

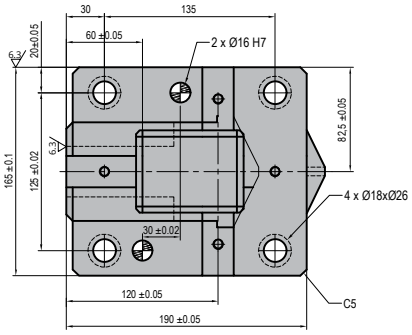

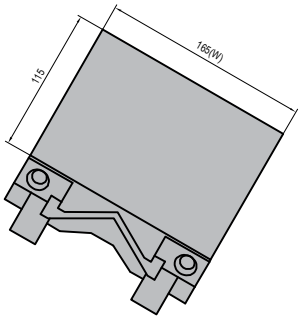

α	GSS	S	PS
50°	50,00	77,80	59,60
55°	35,00	61,00	50,00
60°	20,00	40,00	34,60
65°		47,30	42,90
70°		58,50	54,90
75°	15,00	58,00	56,00

θ	**Przesuw** *Travel*	A	B	C	E	F	G	S
50	77,8	327,27	317,27	10	195,63	104,37	141,2	50
55	61,0	324,39	324,39	0	210,20	89,80	127,3	35
60	40,0	317,59	324,59	-7	215,63	84,37	128,9	20
65	47,3	314,23	329,23	-15	231,40	68,60	132,5	
70	58,5	308,07	333,07	-25	245,67	54,33	132,9	
75	58,0	301,08	336,08	-35	260,24	39,76	132,3	15

Tabela Specyfikacji / *Specification Table*

Szerokość Montażowa *Mounting Width* **(W)**	**Kąt Pracy** *Working Angle* **(θ)**	**Siła Robocza** *Working Force* **(kN)**	**Siła Powrotu** *Return Force* **N (kgf)**	**Sprężyna Powrotu** *Return Spring*
165	50	171,0	14705 (1500,5)	GS (Special Springs)
	55		15372 (1568,5)	
	60		15715 (1603,6)	
	65		17719 (1808,0)	
	70		20488 (2090,6)	
	75		22993 (2346,2)	

Specyfikacja Sprężyny / *Spring Specification*

Sprężyna *Spring*	**θ**	**Siła Sprężyny** *Spring Force* **N (kgf)**		**Model** *Model*
		Początkowa *Initial*	**Końcowa** *Final*	
GS	50	-	10892 (1111,4)	RV750-063B
GS	55		10480 (1069,4)	RV750-050B
GS	60 ~ 70		9716 (991,4)	RV750-038B
GS	75		9137 (932,3)	RV750-038B

Przykład Zamówienia:
Order Example:

W= 165, **θ=** 60, GS

Symbol: K802-02-165-60-GS

K802-02-200 (00 - 45)

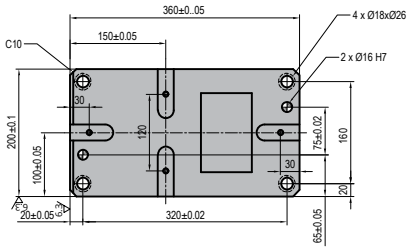

Schemat Suwaka
Cam Diagram

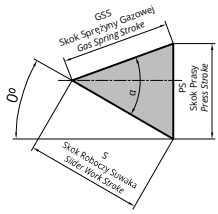

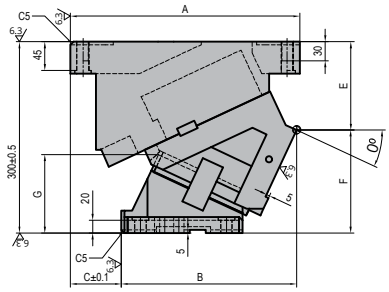

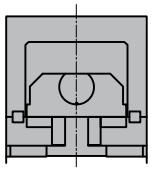

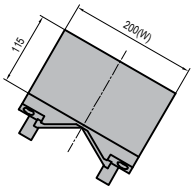

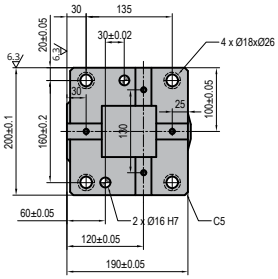

α	GSS	S	PS
0°	50,00	32,10	38,30
05°		35,50	38,40
10°		38,90	38,90
15°		42,40	39,70
20°		46,10	40,80
25°		50,00	42,30
30°		54,30	44,20
35°		59,00	46,80
40°		64,30	50,00
45°		70,40	54,20

θ	**Przesuw** *Travel*	A	B	C	E	F	G
00	32,1	360,00	210,00	150	95,00	205,00	78,5
05	35,5	356,25	222,25	134	100,91	199,09	88,8
10	38,9	359,27	241,27	118	111,09	188,91	95,6
15	42,4	355,78	244,78	111	122,47	177,53	101,9
20	46,1	355,68	262,68	93	130,00	170,00	112,7
25	50,0	354,88	274,88	80	138,62	161,38	122,8
30	54,3	357,28	287,28	70	148,28	151,72	132,2
35	59,0	345,80	281,80	64	158,89	141,11	140,7
40	64,3	344,27	286,27	58	170,38	129,62	148,4
45	70,4	344,86	304,86	40	182,66	117,34	155,2

K802-02-200 (00 - 45)

Tabela Specyfikacji / *Specification Table*

Szerokość Montażowa *Mounting Width* **(W)**	**Kąt Pracy** *Working Angle* **(θ)**	**Siła Robocza** *Working Force* **(kN)**	**Siła Powrotu** *Return Force* **N (kgf)**	**Sprężyna Powrotu** *Return Spring*
200	00	218,0	15061 (1536,8)	GS (Special Springs)
	05		15030 (1533,6)	
	10		14996 (1530,2)	
	15		14961 (1526,7)	
	20		14925 (1523,0)	
	25		14887 (1519,1)	
	30		14849 (1515,2)	
	35		14810 (1511,2)	
	40		14770 (1507,2)	
	45		14730 (1503,1)	

Specyfikacja Sprężyny / *Spring Specification*

Sprężyna *Spring*	**θ**	**Siła Sprężyny** *Spring Force* **N (kgf)**		**Model** *Model*
		Początkowa *Initial*	**Końcowa** *Final*	
GS	00 ~ 45	-	10892 (1111,4)	RV750-063B

Przykład Zamówienia:
Order Example:

W= 200, **θ=** 25, GS

Symbol: K802-02-200-25-GS

K802-02-200 (50 - 75)

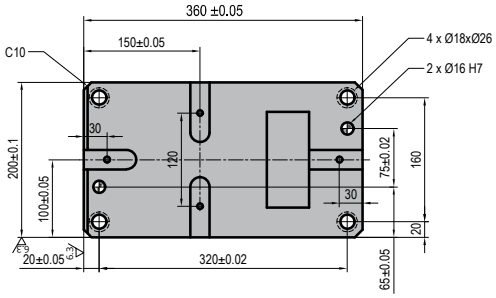

Schemat Suwaka
Cam Diagram

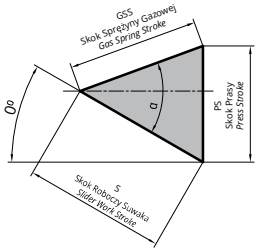

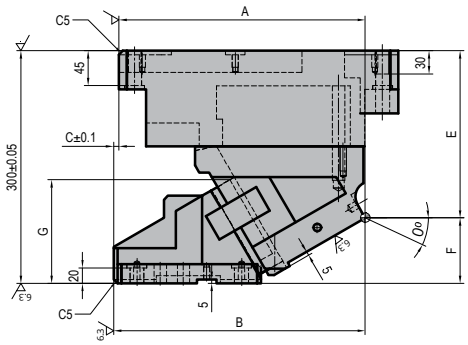

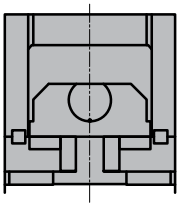

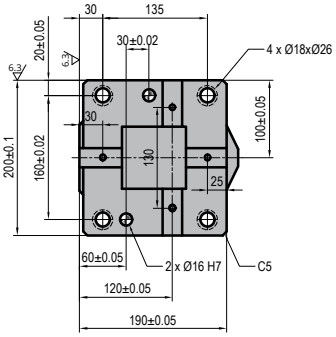

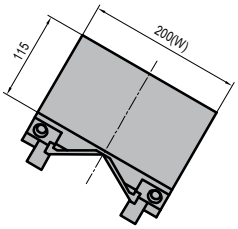

α	GSS	S	PS
50°	50,00	77,80	59,60
55°	30,00	52,30	42,80
60°		60,00	52,00
65°		71,00	64,30
70°	20,00	58,50	54,90
75°		77,30	74,60

θ	Przesuw *Travel*	A	B	C	E	F	G	S
50	77,8	327,27	317,27	10	195,63	104,37	142,0	50
55	52,3	324,39	324,39	0	210,20	89,80	132,0	30
60	60,0	317,59	324,59	-7	215,63	84,37	134,0	
65	71,0	319,23	334,23	-15	231,40	68,60	133,0	
70	58,5	313,07	338,07	-25	245,67	54,33	134,0	20
75	77,3	306,08	341,08	-35	260,24	39,76	133,0	

Tabela Specyfikacji / *Specification Table*

Szerokość Montażowa *Mounting Width* **(W)**	**Kąt Pracy** *Working Angle* **(θ)**	**Siła Robocza** *Working Force* **(kN)**	**Siła Powrotu** *Return Force* **N (kgf)**	**Sprężyna Powrotu** *Return Spring*
200	50	218,0	14691 (1499,0)	GS (Special Springs)
	55		14688 (1498,8)	
	60		16243 (1657,4)	
	65		18313 (1868,6)	
	70		20465 (2088,3)	
	75		24477 (2497,6)	

Specyfikacja Sprężyny / *Spring Specification*

Sprężyna *Spring*	**θ**	**Siła Sprężyny** *Spring Force* **N (kgf)**		**Model** *Model*
		Początkowa *Initial*	**Końcowa** *Final*	
GS	50	-	10892 (1111,4)	RV750-063B
GS	55 ~ 65		10040 (1024,5)	RV750-050B
GS	70 ~ 75		9716 (991,4)	RV750-038B

Przykład Zamówienia:
Order Example:

W= 200, **θ=** 60, GS

Symbol: K802-02-200-60-GS

K802-02-250 (00 - 45)

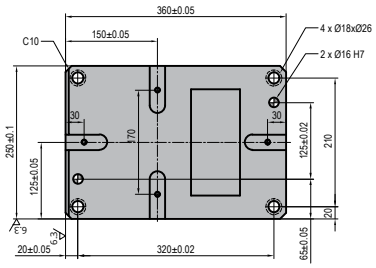

Schemat Suwaka
Cam Diagram

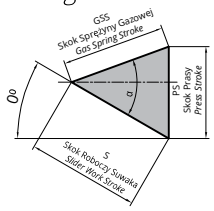

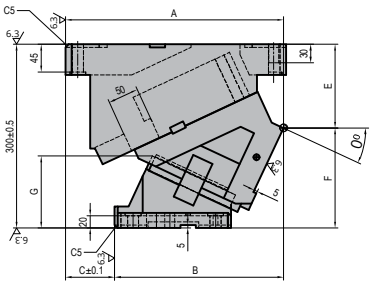

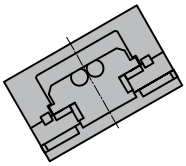

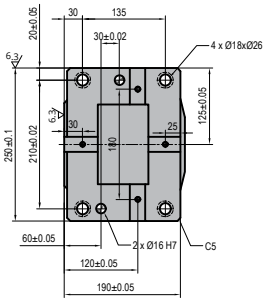

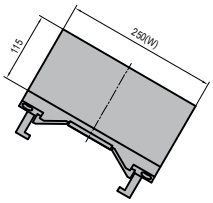

α	GSS	S	PS
0°	50,00	32,10	38,30
05°		35,50	38,40
10°		38,90	38,90
15°		42,40	39,70
20°		46,10	40,80
25°		50,00	42,30
30°		54,30	44,20
35°		59,00	46,80
40°		64,30	50,00
45°		70,4	54,20

θ	**Przesuw** *Travel*	A	B	C	E	F	G
00	32,1	360,00	210,00	150	95,00	205,00	72,5
05	35,5	356,43	222,43	134	98,92	201,08	84,8
10	38,9	359,62	241,62	118	109,12	190,88	91,7
15	42,4	356,30	245,30	111	120,53	179,47	96,8
20	46,1	356,37	263,37	93	128,12	171,88	107,2
25	50,0	355,73	275,73	80	136,81	163,19	117,1
30	54,3	358,28	288,28	70	146,55	153,45	126,2
35	59,0	346,94	282,94	64	157,25	142,75	134,6
40	64,3	345,56	287,56	58	168,85	131,15	142,1
45	70,4	346,27	306,27	40	181,24	118,76	148,8

Tabela Specyfikacji / *Specification Table*

Szerokość Montażowa *Mounting Width* **(W)**	**Kąt Pracy** *Working Angle* **(θ)**	**Siła Robocza** *Working Force* **(kN)**	**Siła Powrotu** *Return Force* **N (kgf)**	**Sprężyna Powrotu** *Return Spring*
250	00	284,0	29916 (3052,7)	GS (Special Springs)
	05		29876 (3048,5)	
	10		29832 (3044,0)	
	15		29786 (3039,4)	
	20		29738 (3034,5)	
	25		29688 (3029,4)	
	30		29637 (3024,2)	
	35		29586 (3019,0)	
	40		29534 (3013,6)	
	45		29481 (3008,3)	

Specyfikacja Sprężyny / *Spring Specification*

Sprężyna *Spring*	**θ**	**Siła Sprężyny** *Spring Force* **N (kgf)**		**Model** *Model*
		Początkowa *Initial*	**Końcowa** *Final*	
GS	00 ~ 45	-	21784 (2222,9)	RV750-063B

Przykład Zamówienia:
Order Example:

W= 250, **θ=** 25, GS

Symbol: K802-02-250-25-GS

K802-02-250 (50 - 75)

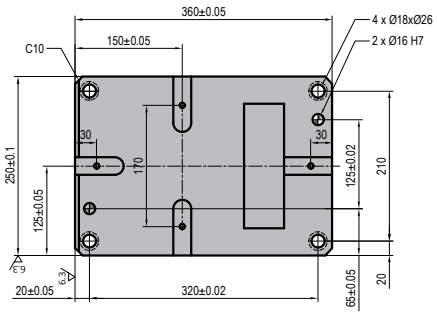

Schemat Suwaka
Cam Diagram

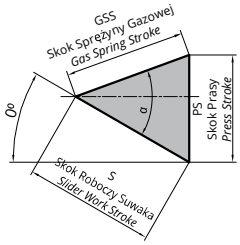

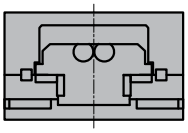

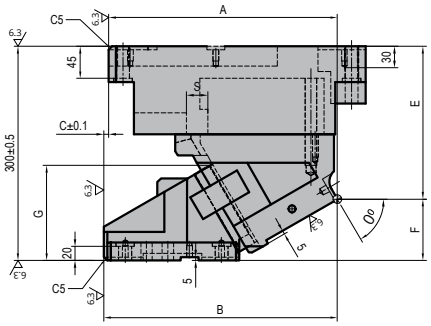

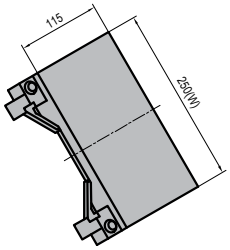

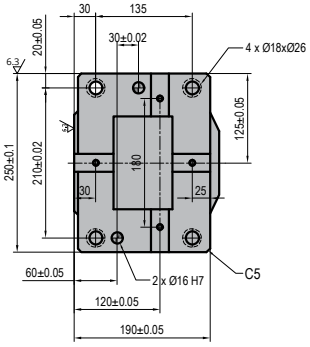

α	GSS	S	PS
50°	50,00	77,80	59,60
55°	30,00	52,30	42,80
60°		60,00	52,00
65°		71,00	64,30
70°	20,00	58,50	54,90
75°		77,30	74,60

θ	**Przesuw** *Travel*	A	B	C	E	F	G	S
50	77,8	328,80	318,80	10	194,34	105,66	139,2	50
55	52,3	326,84	326,84	0	208,48	91,52	126,1	30
60	60,0	320,19	327,19	-7	214,13	85,87	132,2	
65	71,0	319,23	334,23	-15	231,40	68,60	135,0	
70	58,5	313,07	338,07	-25	245,67	54,33	135,9	20
75	77,3	306,08	341,08	-35	260,24	39,76		

Tabela Specyfikacji / *Specification Table*

Szerokość Montażowa *Mounting Width* **(W)**	**Kąt Pracy** *Working Angle* **(θ)**	**Siła Robocza** *Working Force* **(kN)**	**Siła Powrotu** *Return Force* **N (kgf)**	**Sprężyna Powrotu** *Return Spring*
250	50	284,0	29429 (3003,0)	GS (Special Springs)
	55		29429 (3003,0)	
	60		32542 (3320,6)	
	65		36709 (3745,8)	
	70		41018 (4185,5)	
	75		49066 (5006,7)	

Specyfikacja Sprężyny / *Spring Specification*

Sprężyna *Spring*	**θ**	**Siła Sprężyny** *Spring Force* **N (kgf)**		**Model** *Model*
		Początkowa *Initial*	**Końcowa** *Final*	
GS	50	-	21784 (2222,9)	RV750-063B
GS	55 ~ 65		20080 (2049,0)	RV750-050B
GS	70 ~ 75		19432 (1982,9)	RV750-038AB

Przykład Zamówienia:
Order Example:

W= 250, **θ=** 60, GS

Symbol: K802-02-250-60-GS

SUWAKI PODWIESZANE
AERIAL CAM UNITS

K802-02-300 (00 - 45)

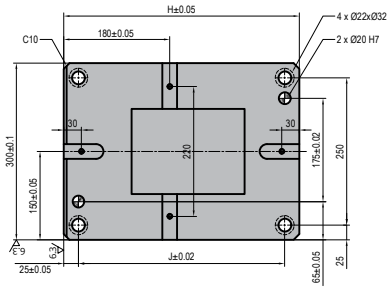

Schemat Suwaka
Cam Diagram

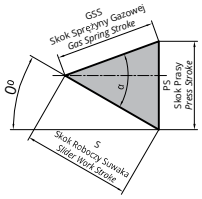

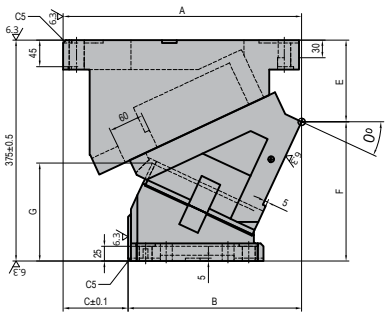

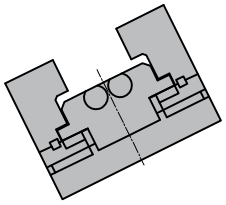

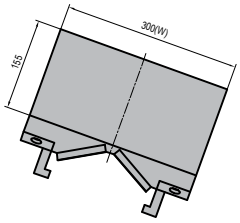

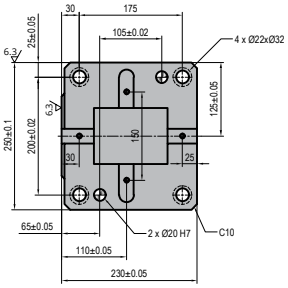

α	GSS	S	PS
0°	60,00	38,60	46,00
05°		42,60	46,10
10°		46,70	46,70
15°		50,90	47,60
20°		55,30	48,90
25°		60,00	50,70
30°		65,10	53,10
35°		70,80	56,10
40°		77,10	60,00
45°		84,50	65,00

θ	**Przesuw** *Travel*	A	B	C	E	F	G	H	J
00	38,6	395,00	232,00	163	98,00	277,00	105,0	390	340
05	42,6	387,15	232,15	155	104,19	270,81	116,9		
10	46,7	394,13	249,13	145	111,86	263,14	128,5		
15	50,9	395,82	260,82	135	121,01	253,99	139,6		
20	55,3	397,08	277,08	120	131,59	243,41	150,2		
25	60,0	404,71	294,71	110	138,65	236,35	165,0	400	350
30	65,1	408,22	323,22	85	146,89	228,11	179,2		
35	70,8	404,52	334,52	70	159,17	215,83	189,6		
40	77,1	400,46	345,46	55	167,30	207,70	204,5		
45	84,5	394,84	345,84	40	179,24	195,76	215,6		

K802-02-300 (00 - 45)

Tabela Specyfikacji / *Specification Table*

Szerokość Montażowa *Mounting Width* **(W)**	**Kąt Pracy** *Working Angle* **(θ)**	**Siła Robocza** *Working Force* **(kN)**	**Siła Powrotu** *Return Force* **N (kgf)**	**Sprężyna Powrotu** *Return Spring*
300	00	364,0	29608 (3021,2)	GS (Special Springs)
	05		29543 (3014,6)	
	10		29475 (3007,6)	
	15		29402 (3000,2)	
	20		29327 (2992,6)	
	25		29250 (2984,7)	
	30		29170 (2976,5)	
	35		29089 (2968,3)	
	40		29007 (2959,9)	
	45		28925 (2951,5)	

Specyfikacja Sprężyny / *Spring Specification*

Sprężyna *Spring*	**θ**	**Siła Sprężyny** *Spring Force* **N (kgf)**		**Model** *Model*
		Początkowa *Initial*	**Końcowa** *Final*	
GS	00 ~ 45	-	21550 (2199,0)	RV750-080B

Przykład Zamówienia:
Order Example:

W= 300, **θ=** 25, GS

Symbol: K802-02-300-25-GS

K802-02-300 (50 - 75)

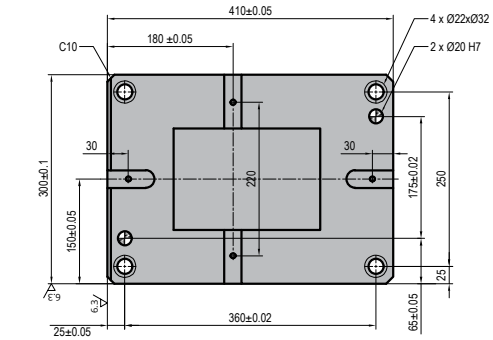

Schemat Suwaka
Cam Diagram

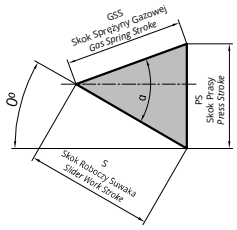

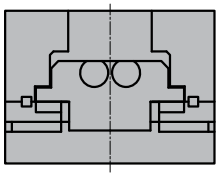

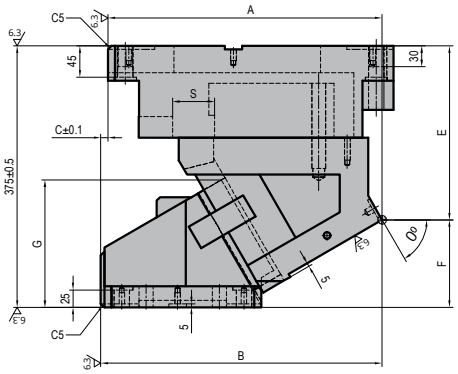

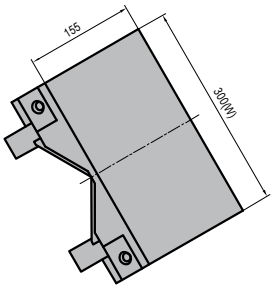

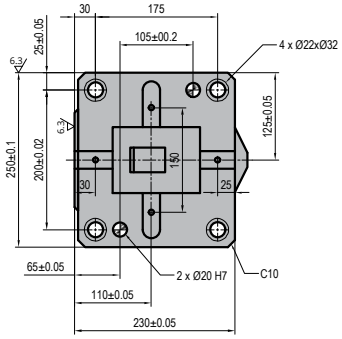

α	GSS	S	PS
50°	60,00	93,30	71,50
55°		104,60	85,70
60°		120,00	103,90
65°	40,00	94,60	85,80
70°	25,00	73,10	68,70
75°		96,60	93,30

θ	Przesuw *Travel*	A	B	C	E	F	G	S
50	93,3	393,35	376,35	17	196,04	178,96	194,8	60
55	104,6		393,35	0	222,75	152,25	188,8	
60	120,0		403,35	-10	249,61	125,39	182,3	
65	94,6	387,48	415,48	-28	266,49	108,51	185,4	40
70	73,1	378,65	423,65	-45	281,99	93,01	189,2	25
75	96,6	364,72	429,72	-65	296,88	78,12	193,0	

Tabela Specyfikacji / *Specification Table*

Szerokość Montażowa *Mounting Width* **(W)**	**Kąt Pracy** *Working Angle* **(θ)**	**Siła Robocza** *Working Force* **(kN)**	**Siła Powrotu** *Return Force* **N (kgf)**	**Sprężyna Powrotu** *Return Spring*
300	50	284,0	28842 (2943,1)	GS (Special Springs)
	55		31364 (3200,4)	
	60		34665 (3537,2)	
	65		37172 (3793,0)	
	70		40388 (4121,2)	
	75		48308 (4929,4)	

Specyfikacja Sprężyny / *Spring Specification*

Sprężyna *Spring*	**θ**	**Siła Sprężyny** *Spring Force* **N (kgf)**		**Model** *Model*
		Początkowa *Initial*	**Końcowa** *Final*	
GS	50 ~ 60	-	21550 (2199,0)	RV750-080B
GS	65		20387 (2080,3)	RV750-063B
GS	70 ~ 75		19200 (1959,2)	RV750-050B

Przykład Zamówienia:
Order Example:

W= 300, **θ=** 60, GS

Symbol: K802-02-300-60-GS

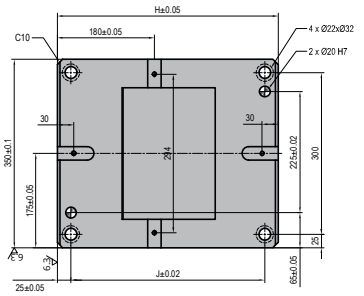

Schemat Suwaka
Cam Diagram

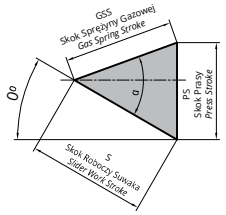

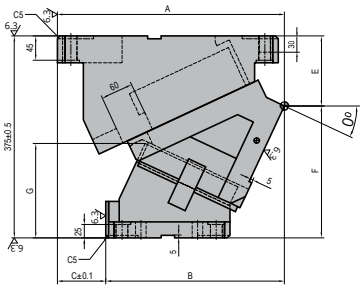

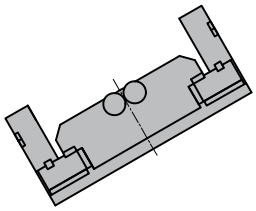

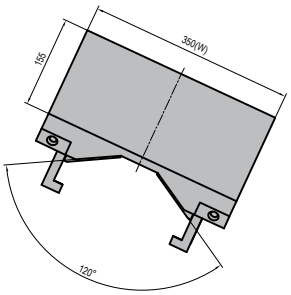

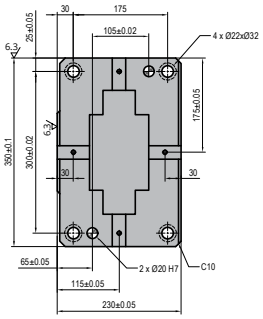

α	GSS	S	PS
0°	60,00	38,60	46,00
05°		42,60	46,10
10°		46,70	46,70
15°		50,90	47,60
20°		55,30	48,90
25°		60,00	50,70
30°		65,10	53,10
35°		70,80	56,10
40°		77,10	60,00
45°		84,50	65,00

θ	Przesuw *Travel*	A	B	C	E	F	G	H	J
00	38,6	395,00	235,00	160	85,00	290,00	117,5	390	340
05	42,6	409,62	254,62	155	95,02	279,98	126,0		
10	46,7	414,52	274,52	140	104,67	270,33	136,1		
15	50,9	408,60	293,60	115	113,76	261,24	147,7		
20	55,3	422,92	312,92	110	122,21	252,79	160,8		
25	60,0	421,53	331,53	90	129,96	245,04	175,3	410	360
30	65,1	418,50	348,50	70	136,94	238,06	191,2		
35	70,8	415,89	365,89	50	153,12	221,88	198,2		
40	77,1	410,78	380,78	30	168,43	206,57	206,2		
45	84,5	405,25	395,25	10	182,84	192,16	215,1		

Tabela Specyfikacji / *Specification Table*

Szerokość Montażowa *Mounting Width* **(W)**	**Kąt Pracy** *Working Angle* **(θ)**	**Siła Robocza** *Working Force* **(kN)**	**Siła Powrotu** *Return Force* **N (kgf)**	**Sprężyna Powrotu** *Return Spring*
350	00	405,0	42142 (4300,2)	GS (Special Springs)
	05		42067 (4292,6)	
	10		41988 (4284,5)	
	15		41904 (4275,9)	
	20		41816 (4266,9)	
	25		41725 (4257,7)	
	30		41632 (4248,2)	
	35		41537 (4238,5)	
	40		41442 (4228,7)	
	45		41346 (4218,9)	

Specyfikacja Sprężyny / *Spring Specification*

Sprężyna *Spring*	**θ**	**Siła Sprężyny** *Spring Force* **N (kgf)**		**Model** *Model*
		Początkowa *Initial*	**Końcowa** *Final*	
GS	00 ~ 45	-	26800 (2734,7)	RV1000-080B

Przykład Zamówienia:
Order Example:

W= 350, **θ=**25, GS

Symbol: K802-02-350-25-GS

K802-02-350 (50 - 75)

Schemat Suwaka
Cam Diagram

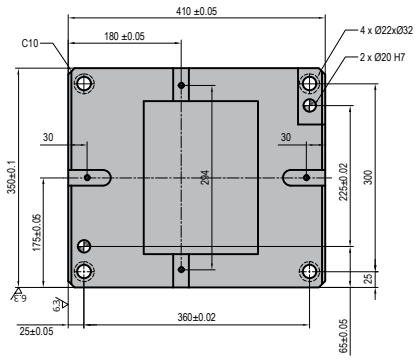

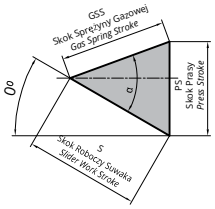

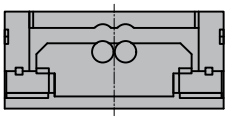

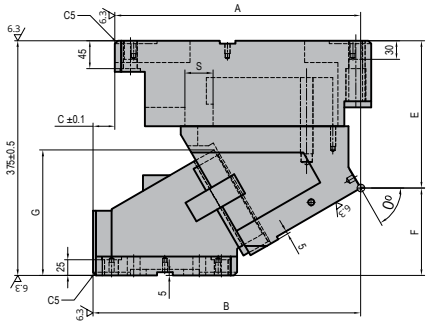

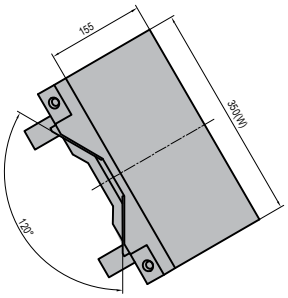

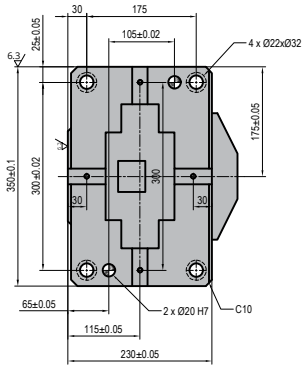

α	GSS	S	PS
50°	60,00	93,30	71,50
55°	50,00	87,20	71,40
60°	45,00	90,00	77,90
65°	40,00	94,60	85,80
70°	30,00	87,70	82,40
75°	25,00	96,60	93,30

θ	**Przesuw** *Travel*	A	B	C	E	F	G	S
50	93,3	397,37	407,37	-10	201,32	173,68	219,8	60
55	87,2	398,61	418,61	-20	214,69	160,31	200,6	
60	90,0	392,76	427,76	-35	235,67	139,33	200,3	
65	94,6	398,83	438,83	-40	255,31	119,69	200,9	40
70	87,7	394,78	444,78	-50	274,53	100,47	201,2	25
75	96,6	394,55	449,55	-55	295,21	79,79	199,4	

Tabela Specyfikacji / *Specification Table*

Szerokość Montażowa *Mounting Width* **(W)**	**Kąt Pracy** *Working Angle* **(θ)**	**Siła Robocza** *Working Force* **(kN)**	**Siła Powrotu** *Return Force* **N (kgf)**	**Sprężyna Powrotu** *Return Spring*
350	50	405,0	41250 (4209,2)	GS (Special Springs)
	55		43059 (4393,7)	
	60		48747 (4974,1)	
	65		52806 (5388,3)	
	70		59962 (6118,6)	
	75		67961 (6934,8)	

Specyfikacja Sprężyny / *Spring Specification*

Sprężyna *Spring*	**θ**	**Siła Sprężyny** *Spring Force* **N (kgf)**		**Model** *Model*
		Początkowa *Initial*	**Końcowa** *Final*	
GS	50	-	26800 (2734,7)	RV1000-080B
GS	55		25733 (2625,8)	RV1000-075B
GS	60		26257 (2679,3)	RV1000-063B
GS	65		25384 (2590,2)	RV1200-063B
GS	70		24880 (25388)	RV1000-050B
GS	75		23800 (2428,6)	RV1200-050B

Przykład Zamówienia:
Order Example:

W= 350, **θ=**60, GS

Symbol: K802-02-350-60-GS

SUWAKI PODWIESZANE
AERIAL CAM UNITS

K802-02-400 (00 - 45)

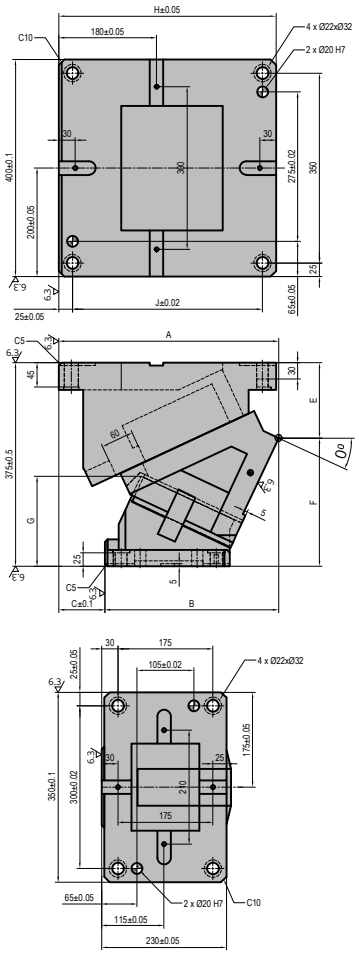

Schemat Suwaka
Cam Diagram

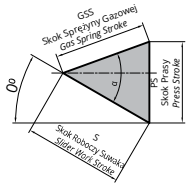

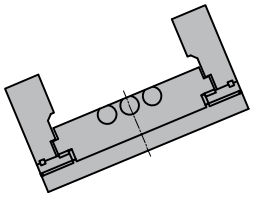

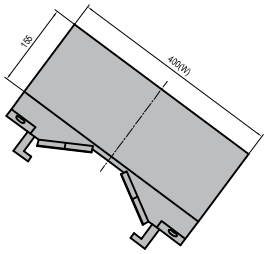

α	GSS	S	PS
0°	60,00	38,60	46,00
05°		42,60	46,10
10°		46,70	46,70
15°		50,90	47,60
20°		55,30	48,90
25°		60,00	50,70
30°		65,10	53,10
35°		70,80	56,10
40°		77,10	60,00
45°		84,50	65,00

θ	Przesuw *Travel*	A	B	C	E	F	G	H	J
00	38,6	395,00	237,00	158	88,00	287,00	116,0	390	340
05	42,6	387,15	232,15	155	94,19	280,81	126,4		
10	46,7	394,13	249,13	145	106,86	268,14	133,0		
15	50,9	395,82	260,82	135	118,01	256,99	142,1		
20	55,3	397,08	297,08	100	131,59	243,41	149,7		
25	60,0	404,71	319,71	85	138,65	236,35	165,4	400	350
30	65,1	408,22	343,22	65	146,89	228,11	178,7		
35	70,8	404,52	354,52	50	159,17	215,83	189,2		
40	77,1	400,46	360,46	40	167,30	207,70	204,1		
45	84,5	394,84	374,84	20	179,24	195,76	215,2		

K802-02-400 (00 - 45)

Tabela Specyfikacji / *Specification Table*

Szerokość Montażowa *Mounting Width* **(W)**	**Kąt Pracy** *Working Angle* **(θ)**	**Siła Robocza** *Working Force* **(kN)**	**Siła Powrotu** *Return Force* **N (kgf)**	**Sprężyna Powrotu** *Return Spring*
400	00	450,0	44337 (4524,1)	GS (Special Springs)
	05		44248 (4515,1)	
	10		44154 (4505,5)	
	15		44055 (4495,4)	
	20		43951 (4484,8)	
	25		43844 (4473,9)	
	30		43734 (4462,6)	
	35		43621 (4451,2)	
	40		43508 (4439,6)	
	45		43395 (4428,0)	

Specyfikacja Sprężyny / *Spring Specification*

Sprężyna *Spring*	**θ**	**Siła Sprężyny** *Spring Force* **N (kgf)**		**Model** *Model*
		Początkowa *Initial*	**Końcowa** *Final*	
GS	00 ~ 45	-	32325 (3298,5)	RV750-080B

Przykład Zamówienia:
Order Example:

W=400, **θ=**25, GS

Symbol: K802-02-400-25-GS

K802-02-400 (50 - 75)

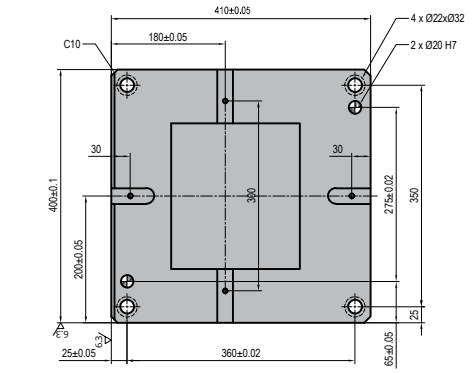

Schemat Suwaka
Cam Diagram

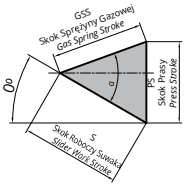

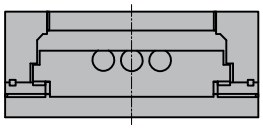

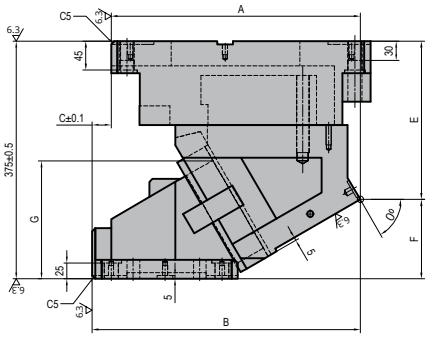

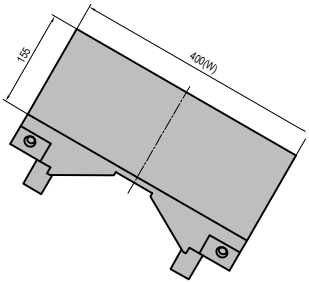

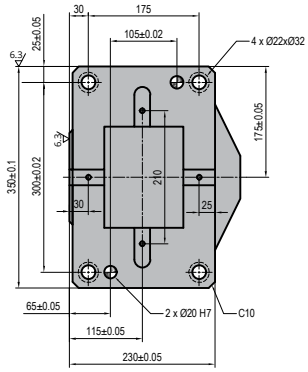

α	GSS	S	PS
50°	60,00	93,30	71,50
55°		104,60	85,70
60°		120,00	103,90
65°	40,00	94,60	85,80
70°	25,00	73,10	68,70
75°		96,60	93,30

θ	**Przesuw** *Travel*	A	B	C	E	F	G	S
50	93,30	393,35	391,35	2,00	196,04	178,96	198,30	60,00
55	104,60	392,76	405,76	-13,00	221,83	153,17	193,50	
60	120,00	393,35	423,35	-30,00	249,61	125,39	186,40	
65	94,60	387,48	435,48	-48,00	266,49	108,51	189,70	40,00
70	73,10	378,65	443,65	-65,00	281,99	93,01	193,80	25,00
75	96,60	364,72	449,72	-85,00	296,88	78,12	197,70	

K802-02-400 (50 - 75)

Tabela Specyfikacji / *Specification Table*

Szerokość Montażowa *Mounting Width* **(W)**	**Kąt Pracy** *Working Angle* **(θ)**	**Siła Robocza** *Working Force* **(kN)**	**Siła Powrotu** *Return Force* **N (kgf)**	**Sprężyna Powrotu** *Return Spring*
400	50	450,00	43282 (4416,5)	GS Special Spring
	55		47074 (4803,4)	
	60		52028 (5308,9)	
	65		55793 (5693,1)	
	70		60617 (6185,4)	
	75		72512 (7399,2)	

Specyfikacja Sprężyny / *Spring Specification*

Sprężyna *Spring*	**θ**	**Siła Sprężyny** *Spring Force* **N (kgf)**		**Model** *Model*
		Początkowa *Initial*	**Końcowa** *Final*	
GS	50 - 60	-	32325 (3298,5)	RV750-080B
GS	65	-	30581 (3120,5)	RV750-063B
GS	70 - 75	-	28800 (2938,8)	RV750-050B

Przykład Zamówienia:
Order Example:

W=400, **θ=**60, GS

Symbol: K802-02-400-25-GS

NOTATKI

SUWAKI DODATKOWA SPECYFIKACJA

CAM UNITS ADDITIONAL SPECIFICATION TABLE

Typ *Type*	Symbol: *Catalog No:*	Powierzchnia Montażowa *Mounting Face*		Kąt Pracy *Working Angle*	Skok *Stroke*	Szerokość Całkowita *Overal Width*	Wysokość Zamknięcia *Shut Height*	Siła Robocza *Working Force* (kN)		Siła Sprężyny *Spring Force* (N)		Siła Powrotu *Return Force* (N)	Waga *Weight* (kg)
		Szerokość *Width*	Wysokość *Height*					Standard *Standard*	Dopuszczalna *Allowable*	Początkowa *Initial*	Końcowa *Final*		
	K802-03-65-00		80	0	26.9					166.3	1069.2	1349	
	K802-03-65-05		90	5	27							1544	
	K802-03-65-10		80	10	31.6					237.6		1427	20
	K802-03-65-15		90	15	32.2							1533	
	K802-03-65-20		80	20	33.8					308.9		1417	
	K802-03-65-25		90	25	35						1140.5	1522	
	K802-03-65-30		80	30	33.5					427.7		1406	19
	K802-03-65-35	65	90	35	35.4	115	210	19,6	39,2			1510	
	K802-03-65-40		80	40	42.9					356.4		1395	18
	K802-03-65-45		90	45	46.5							1497	
	K802-03-65-50		90	50	54,5					308.9		1491	19
	K802-03-65-55		100	55	43.6						1039.2	1480	
	K802-03-65-60		100	60	50					296.9		1637	
	K802-03-65-65		110	65	47.3						890.7	1576	20
	K802-03-65-70		110	70	58.5							1824	
	K802-03-100-00		100	0	28.3							3568	49
	K802-03-100-05		120	5	28.3					313.3	2819.7	3835	
	K802-03-100-10		100	10	33.3							3537	
	K802-03-100-15		120	15	33.9							3806	
	K802-03-100-20		100	20	30.9					219.3	2558.5	3192	48
	K802-03-100-25			25	32							3430	
	K802-03-100-30			30	33.5							3470	
	K802-03-100-35	100	120	35	35.3	160	280	44,1	88,2			3724	46
	K802-03-100-40			40	39							3437	
	K802-03-100-45			45	42.2					175.4	2807	3690	
	K802-03-100-50			50	46.7							3669	43
	K802-03-100-55		140	55	52.3							3990	
	K802-03-100-60			60	60							4412	
	K802-03-100-65		150	65	70.9							4977	42
	K802-03-100-70		140	70	58.5					548.3	2741.5	5625	
	K802-03-200-00		100	0	28.3					626	5634.0	7119	
	K802-03-200-05		120	5	28.3							7675	83
	K802-03-200-10		100	10	33.3					626.6	5639.4	7066	
	K802-03-200-15		120	15	33.9							7617	
	K802-03-200-20		100	20	30.9					438.6	5117	6378	
	K802-03-200-25		120	25	32							6860	82
	K802-03-200-30		120	30	33.5							6940	
	K802-03-200-35	200	140	35	35.3	260	280	93,1	186,2			7450	
	K802-03-200-40		120	40	39							6877	
	K802-03-200-45			45	42.2					350.9	5614.1	7379	77
	K802-03-200-50			50	46.7							7342	
	K802-03-200-55		140	55	52.3							7989	
	K802-03-200-60			60	60							8829	80
	K802-03-200-65			65	70.9							9961	
	K802-03-200-70			70	58.5					1096.6	5483	11253	

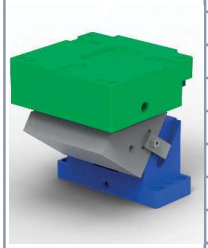

Schemat Suwaka
Cam Diagram

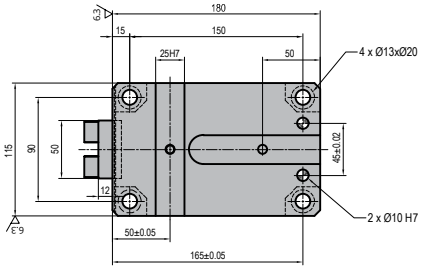

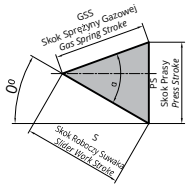

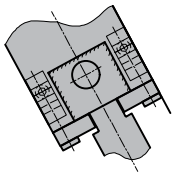

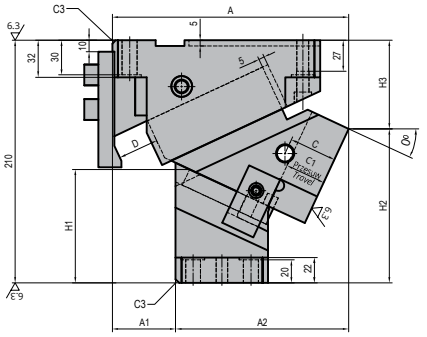

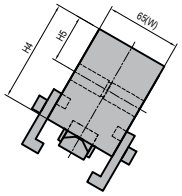

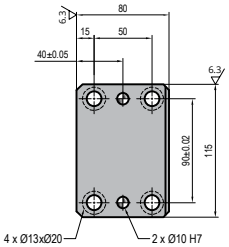

α	GSS	S	PS
45°	38,00	26,90	26,90
50°		27,00	29,20
45°		31,60	27,30
50°		32,20	30,10
45°	35,00	33,80	26,30
50°		35,00	29,60
45°	30,00	33,50	24,50
50°		35,40	28,10
45°	33,00	42,90	30,50
50°		46,50	35,80
50°	35,00	54,50	41,70
55°	25,00	43,60	35,70
60°		50,00	43,30
65°	20,00	47,30	42,90
70°		58,50	54,90

θ	A	A1	A2	C	C1	D	H1	H2	H3	H4	H5	B
00	185,94	75,00	110,94	37,5	26,90	38,0	73,40	153,43	56,57	80,00	38,90	52
05	193,01	70,00	123,01	41,0	27,00		73,90			90,00	42,60	
10	196,80		126,80	37,5	31,60		83,50	142,42	67,58	80,00	38,90	61
15	203,77	67,00	136,77	41,0	32,20		84,70	141,19	68,81	90,00	42,60	
20	198,10	60,00	138,10	37,5	33,80	35,0	100,80	135,69	74,31	80,00	38,90	71
25	204,75	55,00	149,75	41,0	35,00		103,80	133,27	76,73	90,00	42,60	
30	193,63	50,00	143,63	37,5	33,50	30,0	111,00	120,48	89,52	80,00	38,90	79
35	199,76	45,00	154,76	41,0	35,40		105,00	116,94	93,06	90,00	42,60	
40	188,72	40,00	148,72	37,5	42,90	33,0	120,00	110,38	99,62	80,00	38,90	
45	194,12	34,00	160,13	41,0	46,50		115,00	105,84	104,16	90,00	42,60	
50	190,00	30,00	160,00	54,5	41,00	35,0	130,00	100,00	110,00			77
55		20,00	170,00	41,0	43,60	25,0		95,00	115,00	100,00	43,20	87
60				37,3	50,00						46,60	
65		0,00	190,00	46,7	47,30	20,0		80,00	130,00	110,00	43,30	92
70				42,7	58,50						47,20	

Tabela Specyfikacji / *Specification Table*

Szerokość Montażowa *Mounting Width* **(W)**	**Kąt Pracy** *Working Angle* **(θ)**	**Przesuw** *Travel* **(S)**	**Siła Robocza** *Working Force* **(kN)**		**Siła Sprężyny** *Spring Force* **N (kgf)**		**Siła Powrotu** *Return Force* **N(kgf)**
			Standard *Standard*	**Dopuszczalna** *Allowable*	**Początkowa** *Initial*	**Końcowa** *Final*	
65	00	26,9	19,6 (2,0)	39,2 (4,0)	166,3 (17,0)	1069,2 (109,0)	1349 (137,6)
	05	27,0			237,6 (24,2)	1140,5 (116,3)	1544 (157,6)
	10	31,6					1427 (145,6)
	15	32,2			237,6 (24,2)		1533 (156,5)
	20	33,8			308,9 (31,5)		1417 (144,6)
	25	35,0					1522 (155,3)
	30	33,5			427,7 (43,6)		1406 (143,5)
	35	35,4					1510 (154,0)
	40	42,9			356,4 (36,3)		1395 (142,4)
	45	46,5					1497 (152,8)
	50	54,5			308,9 (31,5)		1491 (152,1)
	55	43,6			296,9 (30,3)	1039,2 (106,0)	1480 (151,0)
	60	50					1637 (167,0)
	65	47,3				890,7 (90,8)	1576 (160,8)
	70	58,5					1824 (186,1)

Specyfikacja Sprężyny / *Spring Specification*

θ	**Sprężyna** *Spring*
00 ~ 50	SLR30-125
55 ~ 70	SLR30-100

Miejsce do Usunięcia / *Space for Removing*

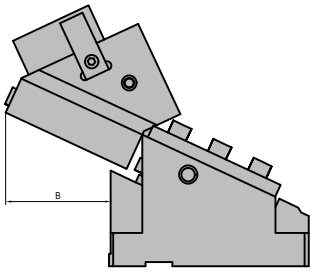

Przykład Zamówienia:
Order Example:

W=65, **θ=**10

Symbol: K802-03-65-10

SUWAKI PODWIESZANE
AERIAL CAM UNITS

K802-03-100

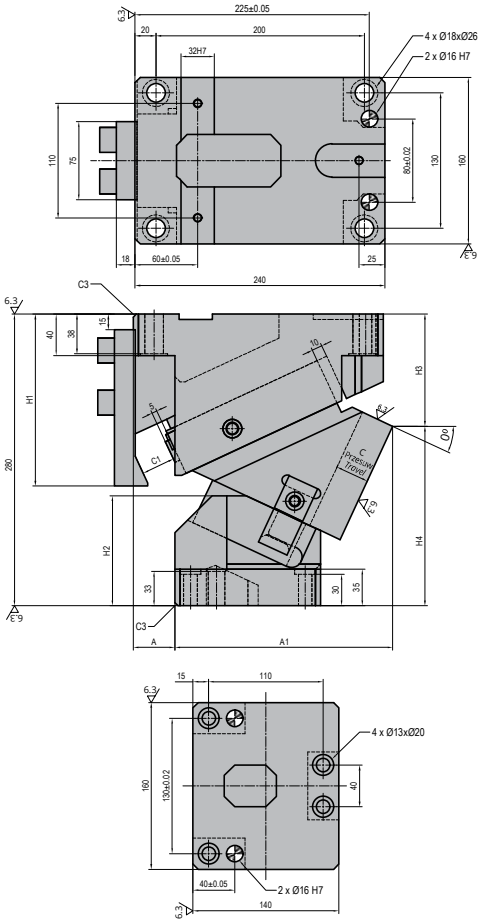

Schemat Suwaka
Cam Diagram

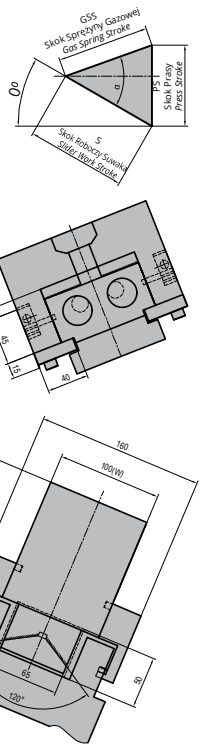

α	GSS	S	PS
45°	40,00	28,30	28,30
50°		28,30	30,70
45°		33,30	28,70
50°		33,90	31,70
45°	32,00	30,90	24,10
50°		32,00	27,00
45°	30,00	33,50	24,50
50°		35,30	28,00
45°		39,00	27,70
50°		42,20	32,50
50°		46,70	35,80
55°		52,30	42,80
60°		60,00	52,00
65°		70,90	64,30
70°	20,00	58,50	54,90

θ	A	A1	C	C1	H1	H2	H3	H4	H5	B
00	80	160,00	28,30	40,0	220,00	90,00	85,00	195,00	100	83,00
05		154,824				86,40	80,00	200,00	120	
10	60	180,00	33,30		190,00	100,00	90,00	190,00	100	96,00
15	70	181,24	33,90			95,00	87,27	192,76	120	
20	50	190,00	30,90	32,0	165,00	109,50	110,00	170,00	100	116,00
25	40	209,21	32,00			105,50	107,70	172,30	120	
30	30	210,00	33,50	30,0	125,00	120,00	110,00	170,00		127,00
35		217,46	35,30			132,40	114,00	166,00		
40		210,00	39,00		95,00	145,30	115,00	165,00		130,00
45	15	227,73	42,20			152,70	128,04	151,96		129,00
50	10	230,00	46,70		80,00	153,60	120,00	160,00	140	132,00
55	0	243,28	52,30			153,17	142,12	137,88		
60		240,00	60,00			168,10	145,00	135,00		134,00
65	-25	255,94	70,90			177,17	149,23	130,77	150	149,00
70	0	240,00	58,50	20,0		179,30	145,00	135,00	140	142,00

Tabela Specyfikacji / *Specification Table*

Szerokość Montażowa *Mounting Width* (W)	Kąt Pracy *Working Angle* (θ)	Przesuw *Travel* (S)	Siła Robocza *Working Force* (kN)		Siła Sprężyny *Spring Force* N (kgf)		Siła Powrotu *Return Force* N(kgf)
			Standard *Standard*	Dopuszczalna *Allowable*	Początkowa *Initial*	Końcowa *Final*	
100	00	28,3	44,1 (4,5)	88,2 (9,0)	313,3 (31,9)	2819,7 (287,5)	3568 (364,1)
	05						3835 (391,3)
	10	33,3					3537 (360,9)
	15	33,9					3806 (388,4)
	20	30,9			219,3 (22,4)	2558,5 (260,9)	3192 (325,7)
	25	32,0					3430 (350,0)
	30	33,5			175,4 (17,9)	2807 (286,2)	3470 (354,1)
	35	35,3					3724 (380,0)
	40	39					3437 (350,7)
	45	42,2					3690 (376,5)
	50	46,7					3669 (374,4)
	55	52,3					3990 (407,1)
	60	60					4412 (450,2)
	65	70,9					4977 (507,8)
	70	58,5			548,3 (55,9)	2741,5 (279,6)	5625 (574,0)

Specyfikacja Sprężyny / *Spring Specification*

θ	Sprężyna *Spring*
00 ~ 15	SM30-175
20 ~ 25	SM30-150
30 ~ 65	SM30-125
70	SM30-100

Miejsce do Usunięcia / *Space for Removing*

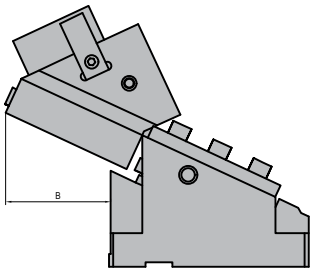

Przykład Zamówienia:
Order Example:

W=100, **θ**=10

Symbol: K802-03-100-10

SUWAKI PODWIESZANE
AERIAL CAM UNITS

K802-03-200

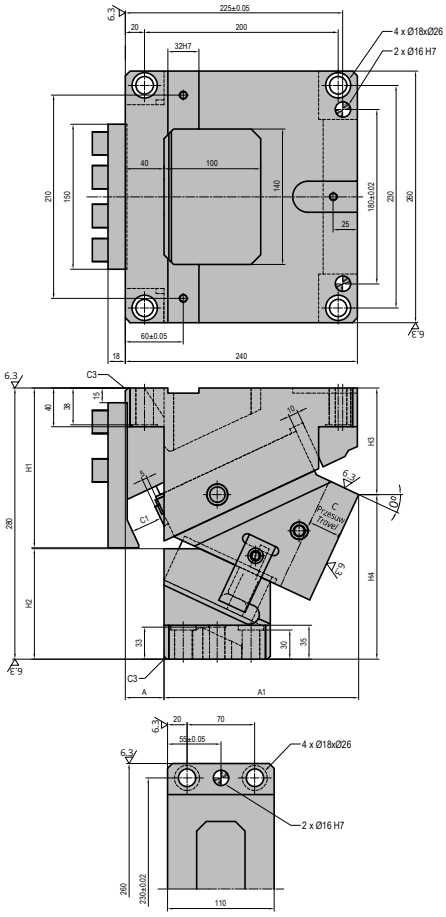

Schemat Suwaka
Cam Diagram

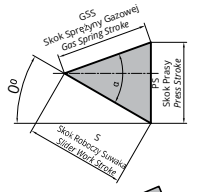

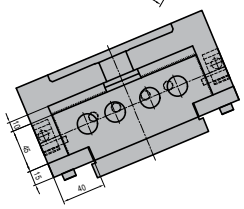

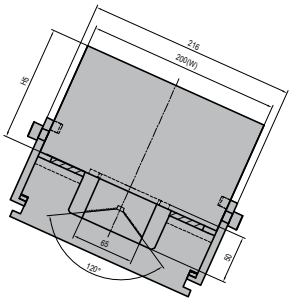

α	GSS	S	PS
45°	40,00	28,30	28,30
50°		28,30	30,90
45°		33,30	28,70
50°		33,90	31,70
45°	32,00	30,90	24,10
50°		32,00	27,00
45°	30,00	33,50	24,50
50°		35,30	28,00
45°		39,00	27,70
50°		42,20	32,50
50°		46,70	35,80
55°		52,30	42,80
60°		60,00	52,00
65°		70,90	64,30
70°	20,00	58,50	54,90

θ	A	A1	C	C1	H1	H2	H3	H4	H5	B
00	80	160,00	28,30	40,0	220,00	90,00	85,00	195,00	100	83,00
05	60	168,66				91,60	80,00	200,00	120	
10		180,00	33,30		190,00	113,80	90,00	190,00	100	96,00
15	50	194,14	33,90			108,60	90,00	190,00	120	
20	50	190,00	30,90	32,0	165,00	118,20	110,00	170,00	100	116,00
25	40	201,36	32,00			113,40	110,00	170,00	120	
30	30	210,00	33,50	30,0	125,00	125,40	110,00	170,00		127,00
35		219,78	35,30			130,50	100,00	180,00	140	
40		210,00	39,00		95,00	139,80	115,00	165,00	120	130,00
45	15	232,09	42,20			143,00	115,00	165,00	140	129,00
50	10	230,00	46,70		80,00	149,70	120,00	160,00		132,00
55	0	234,73	52,30			147,10	140,00	140,00		134,00
60		240,00	60,00			155,10	145,00	135,00		132,00
65	0	245,98	70,90			152,00	165,00	115,00		138,00
70	0	240,00	58,50	20,0		179,30	145,00	135,00		142,00

Tabela Specyfikacji / *Specification Table*

Szerokość Montażowa *Mounting Width* (W)	Kąt Pracy *Working Angle* (θ)	Przesuw *Travel* (S)	Siła Robocza *Working Force* (kN)		Siła Sprężyny *Spring Force* N (kgf)		Siła Powrotu *Return Force* N(kgf)
			Standard *Standard*	Dopuszczalna *Allowable*	Początkowa *Initial*	Końcowa *Final*	
200	00	28,3	93,1 (9,5)	186,2 (19,0)	626,0 (63,9)	5634,0 (574,9)	7119 (726,4)
	05				626,6 (63,9)	5639,4 (575,1)	7675 (783,1)
	10	33,3					7066 (721,0)
	15	33,9					7617 (777,2)
	20	30,9			438,6 (44,7)	5117 (521,8)	6378 (650,8)
	25	32,0					6860 (700,0)
	30	33,5			350,9 (35,8)	5614,1 (572,5)	6940 (708,2)
	35	35,3					7450 (760,2)
	40	39					6877 (701,7)
	45	42,2					7379 (753,0)
	50	46,7					7342 (749,2)
	55	52,3					7989 (815,2)
	60	60					8829 (900,9)
	65	70,9					9961 (1016,4)
	70	58,5			1096,6 (111,8)	5483 (559,1)	11253 (1148,2)

Specyfikacja Sprężyny / *Spring Specification*

θ	Sprężyna *Spring*
00 ~ 15	SM30-175
20 ~ 25	SM30-150
30 ~ 65	SM30-125
70	SM30-100

Miejsce do Usunięcia / *Space for Removing*

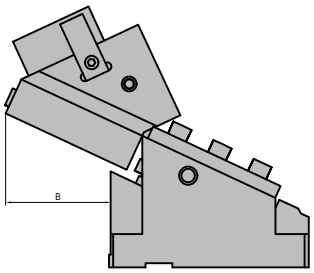

Przykład Zamówienia:
Order Example:

W=200, **θ**=10

Symbol: K802-03-200-10

SUWAKI DODATKOWA SPECYFIKACJA

CAM UNITS ADDITIONAL SPECIFICATION TABLE

Typ *Type*	Symbol: *Catalog No:*	Powierzchnia Montażowa *Mounting Face*		Kąt Pracy *Working Angle*	Skok *Stroke*	Szerokość Całkowita *Overall Width*	Wysokość Zamknięcia *Shut Height*	Siła Robocza *Working Force* (kN)	Siła Sprężyny *Spring Force* (N)		Siła Powrotu *Return Force* (N)	Waga *Weight* (kg)
		Szerokość *Width*	Wysokość *Height*						Początkowa *Initial*	Końcowa *Final*		
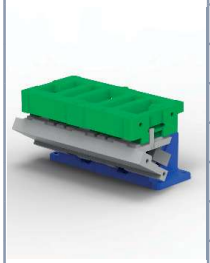	K802-04-500-00	500	180	0	38,6	500	385	314	-	18682.0	25575	266
	K802-04-500-05			5	42,6						25481	262
	K802-04-500-10			10	46,7						25381	261
	K802-04-500-15			15	50,9						25275	260
	K802-04-500-20			20	55,3						25164	261
	K802-04-500-25			25	60,0						25050	
	K802-04-500-30			30	65,1						24932	264
	K802-04-500-35			35	70,8						24813	270
	K802-04-500-40			40	77,1						24692	275
	K802-04-500-45			45	84,5						24571	282
	K802-04-500-50			50	93,3						24451	
	K802-04-500-55			55	104,6						26590	292
	K802-04-500-60			60	120,0						29388	300
	K802-04-600-00	600	180	0	38,6	600	385	314	-		25575	272
	K802-04-600-05			5	42,6						25481	269
	K802-04-600-10			10	46,7						25381	268
	K802-04-600-15			15	50,9						25275	267
	K802-04-600-20			20	55,3						25164	268
	K802-04-600-25			25	60,0						25050	
	K802-04-600-30			30	65,1						24932	271
	K802-04-600-35			35	70,8						24813	277
	K802-04-600-40			40	77,1						24692	281
	K802-04-600-45			45	84,5						24571	289
	K802-04-600-50			50	93,3						24451	
	K802-04-600-55			55	104,6						26590	299
	K802-04-600-60			60	120,0						29388	309
	K802-04-700-00	700	180	0	38,6	700	385	470	-	28023,0	38301	363
	K802-04-700-05			5	42,6						38166	359
	K802-04-700-10			10	46,7						38022	357
	K802-04-700-15			15	50,9						37871	
	K802-04-700-20			20	55,3						37712	356
	K802-04-700-25			25	60,0						37548	357
	K802-04-700-30			30	65,1						37380	363
	K802-04-700-35			35	70,8						37209	371
	K802-04-700-40			40	77,1						37036	377
	K802-04-700-45			45	84,5						36862	384
	K802-04-700-50			50	93,3						36690	387
	K802-04-700-55			55	104,6						39900	401
	K802-04-700-60			60	120,0						44098	413

SUWAKI DODATKOWA SPECYFIKACJA

CAM UNITS ADDITIONAL SPECIFICATION TABLE

Typ *Type*	Symbol: *Catalog No:*	Powierzchnia Montażowa *Mounting Face*		Kąt Pracy *Working Angle*	Skok *Stroke*	Szerokość Całkowita *Overall Width*	Wysokość Zamknięcia *Shut Height*	Siła Robocza *Working Force* (kN)	Siła Sprężyny *Spring Force* (N)		Siła Powrotu *Return Force* (N)	Waga *Weight* (kg)
		Szerokość *Width*	Wysokość *Height*						Początkowa *Initial*	Końcowa *Final*		
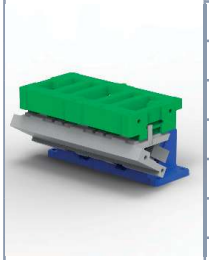	K802-04-800-00	800	180	0	38,6	800	385	470	-	28023,0	38301	369
	K802-04-800-05			5	42,6						38166	366
	K802-04-800-10			10	46,7						38022	364
	K802-04-800-15			15	50,9						37871	
	K802-04-800-20			20	55,3						37712	363
	K802-04-800-25			25	60,0						37548	364
	K802-04-800-30			30	65,1						37380	370
	K802-04-800-35			35	70,8						37209	377
	K802-04-800-40			40	77,1						37036	384
	K802-04-800-45			45	84,5						36862	390
	K802-04-800-50			50	93,3						36690	393
	K802-04-800-55			55	104,6						39900	408
	K802-04-800-60			60	120,0						44098	421
	K802-04-900-00	900	180	0°	38,6	900	385	627	-	37364,0	51041	463
	K802-04-900-05			5°	42,6						50864	459
	K802-04-900-10			10°	46,7						50675	458
	K802-04-900-15			15°	50,9						50476	
	K802-04-900-20			20°	55,3						50268	460
	K802-04-900-25			25°	60						50052	462
	K802-04-900-30			30°	65,1						49832	468
	K802-04-900-35			35°	70,8						49607	479
	K802-04-900-40			40°	77,1						49380	487
	K802-04-900-45			45°	84,6						49152	499
	K802-04-900-50			50°	93,3						48926	498
	K802-04-900-55			55°	104,6						53207	519
	K802-04-900-60			60°	120						58804	535
	K802-04-1000-00	1000	180	0°	38,6	1000	385	627	-	37364,0	51041	470
	K802-04-1000-05			5°	42,6						50864	466
	K802-04-1000-10			10°	46,7						50675	465
	K802-04-1000-15			15°	50,9						50476	
	K802-04-1000-20			20°	55,3						50268	467
	K802-04-1000-25			25°	60						50052	468
	K802-04-1000-30			30°	65,1						49832	475
	K802-04-1000-35			35°	70,8						49607	486
	K802-04-1000-40			40°	77,1						49380	494
	K802-04-1000-45			45°	84,6						49152	506
	K802-04-1000-50			50°	93,3						48926	505
	K802-04-1000-55			55°	104,6						53207	527
	K802-04-1000-60			60°	120						58804	543

SUWAKI PODWIESZANE
AERIAL CAM UNITS

K802-04 (500, 600mm)

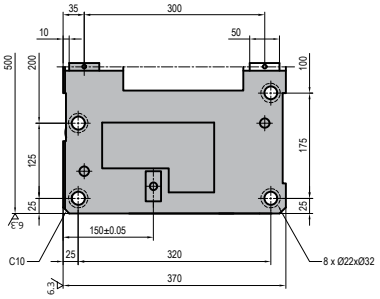

Schemat Suwaka
Cam Diagram

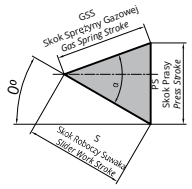

Przykład Zamówienia:
Order Example:

W=500, **θ**=10, GS

Symbol: K802-04-500-10-GS

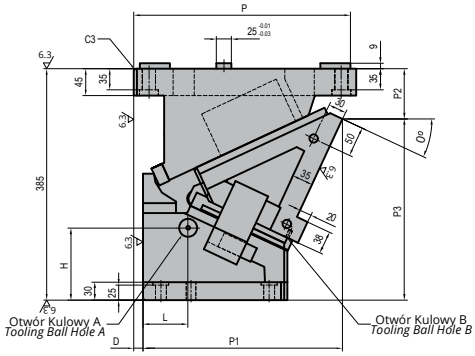

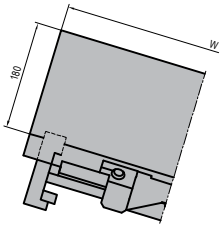

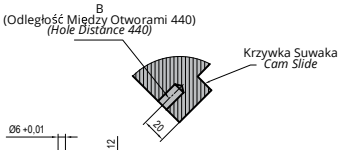

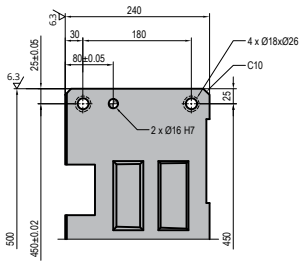

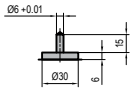

Widok A
View A

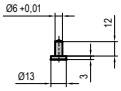

Widok B
View B

α	GSS	S	PS
50°	60,00	38,60	46,00
		42,60	46,10
		46,70	46,70
		50,90	47,60
		55,30	48,90
		60,00	50,70
		65,10	53,10
		70,80	56,10
		77,10	60,00
		84,50	65,00
		93,30	71,50
55°		104,60	85,70
60°		120,00	103,90

Sprężyna *Spring*	**Ilość** *QTY*	**Model** *Model*
GS	2	S750-080C

Powierzchnia Robocza *Working Face* **(W)**	**Skok** *Stroke* **(ST)**	**θ**	**P**	**P1**	**P2**	**P3**	**D**	**H**	**L**
500 600	38,6	0	323,00	228,00	57,00	328,00	95	55	75
	42,6	5	329,58	249,58	58,64	326,36	80	70	
	46,7	10	335,94	270,94	62,16	322,84	65	80	
	50,9	15	341,91	291,91	67,52	317,48	50	95	
	55,3	20	347,34	312,34	74,69	310,31	35	110	
	60,0	25	347,06	332,06	83,62	301,38	15	120	
	65,1	30	350,93	350,93	104,23	280,77	0	125	
	70,8	35	353,80	368,80	116,44	268,56	-15	135	90
	77,1	40	355,54	385,54	130,16	254,84	-30	150	
	84,5	45	361,02	401,02	145,29	239,71	-40	160	100
	93,3	50	355,12	415,12	161,72	223,28	-60		110
	104,6	55	367,74	427,74	179,31	205,69		180	
	120	60	378,77	438,77	197,93	187,07		185	130

SUWAKI PODWIESZANE
AERIAL CAM UNITS

K802-04 (700, 800mm)

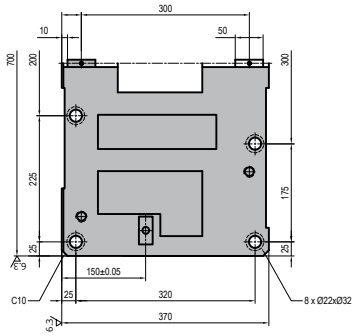

Schemat Suwaka
Cam Diagram

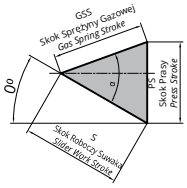

Przykład Zamówienia:
Order Example:

W=700, **θ**=10, GS

Symbol: K802-04-700-10-GS

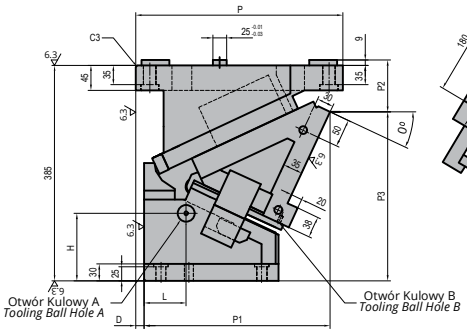

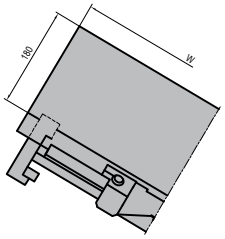

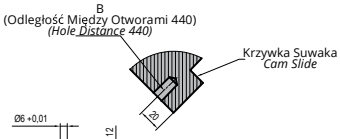

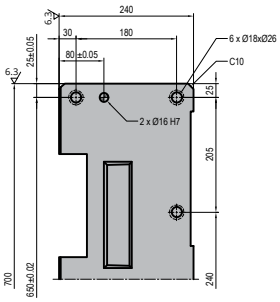

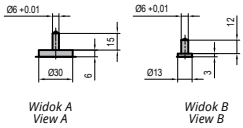

α	GSS	S	PS
50°	60,00	38,60	46,00
		42,60	46,10
		46,70	46,70
		50,90	47,60
		55,30	48,90
		60,00	50,70
		65,10	53,10
		70,80	56,10
		77,10	60,00
		84,50	65,00
		93,30	71,50
55°		104,60	85,70
60°		120,00	103,90

Sprężyna *Spring*	**Ilość** *QTY*	**Model** *Model*
GS	3	S750-080C

Powierzchnia Robocza *Working Face* **(W)**	**Skok** *Stroke* **(ST)**	**θ**	**P**	**P1**	**P2**	**P3**	**D**	**H**	**L**
700 800	38,6	0	323,00	228,00	57,00	328,00	95	55	75
	42,6	5	329,58	249,58	58,64	326,36	80	70	
	46,7	10	335,94	270,94	62,16	322,84	65	80	
	50,9	15	341,91	291,91	67,52	317,48	50	95	
	55,3	20	347,34	312,34	74,69	310,31	35	110	
	60,0	25	347,06	332,06	83,62	301,38	15	120	
	65,1	30	350,93	350,93	104,23	280,77	0	125	
	70,8	35	353,80	368,80	116,44	268,56	-15	135	90
	77,1	40	355,54	385,54	130,16	254,84	-30	150	
	84,5	45	361,02	401,02	145,29	239,71	-40	160	100
	93,3	50	355,12	415,12	161,72	223,28	-60		110
	104,6	55	367,74	427,74	179,31	205,69		180	
	120	60	378,77	438,77	197,93	187,07		185	130

SUWAKI PODWIESZANE
AERIAL CAM UNITS

K802-04 (900, 1000mm)

Schemat Suwaka
Cam Diagram

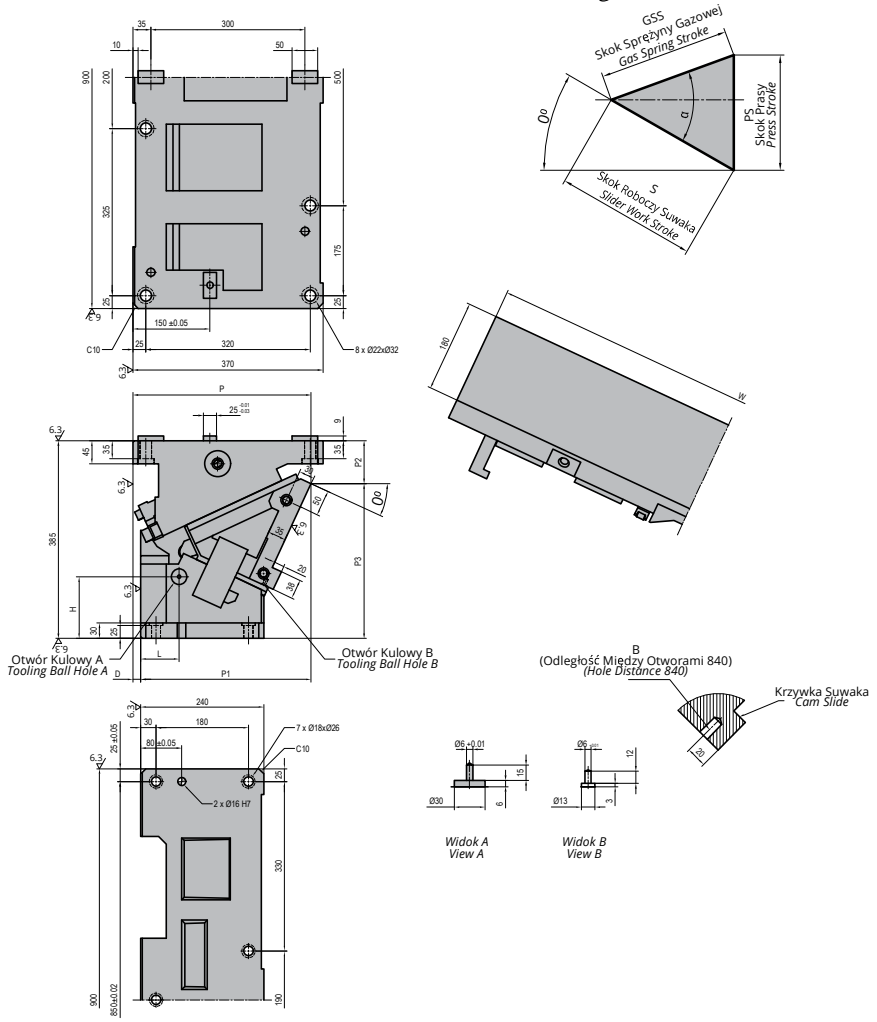

Przykład Zamówienia:
Order Example:

W=900, **θ**=10, GS

Symbol: K802-04-900-10-GS

α	GSS	S	PS
50°	60,00	38,60	46,00
		42,60	46,10
		46,70	46,70
		50,90	47,60
		55,30	48,90
		60,00	50,70
		65,10	53,10
		70,80	56,10
		77,10	60,00
		84,50	65,00
		93,30	71,50
55°		104,60	85,70
60°		120,00	103,90

Sprężyna *Spring*	Ilość *QTY*	Model *Model*
GS	4	S750-080B

Powierzchnia Robocza *Working Face* (W)	Skok *Stroke* (ST)	θ	P	P1	P2	P3	D	H	L
900 1000	38,6	0°	323,00	228,00	57,00	328,00	95	55	75
	42,6	5°	329,58	249,58	58,64	326,36	80	70	
	46,7	10°	335,94	270,94	62,16	322,84	65	80	
	50,9	15°	341,91	291,91	67,52	317,48	50	95	
	55,3	20°	347,34	312,34	74,69	310,31	35	110	
	60	25°	347,06	332,06	83,62	301,38	15	120	
	65,1	30°	350,93	350,93	104,23	280,77	0	125	
	70,8	35°	353,80	368,80	116,44	268,56	-15	135	90
	77,1	40°	355,54	385,54	130,16	254,84	-30	150	
	84,5	45°	361,02	401,02	145,29	239,71	-40	160	100
	93,3	50°	355,12	415,12	161,72	223,28	-60		110
	104,6	55°	367,74	427,74	179,31	205,69		180	
	120	60°	378,77	438,77	197,93	187,07		185	130

SUWAKI DODATKOWA SPECYFIKACJA

CAM UNITS ADDITIONAL SPECIFICATION TABLE

Typ *Type*	Symbol: *Catalog No:*	Powierzchnia Montażowa *Mounting Face*		Kąt Pracy *Working Angle*	Skok *Stroke*	Szerokość Całkowita *Overall Width*	Wysokość Zamknięcia *Shut Height*	Siła Robocza *Working Force* (kN)	Sprężyna Gazowa *Gas Spring*			Sprężyna Zwojna *Coil spring*			Waga *Weight* (kg)
		Szerokość *Width*	Wysokość *Height*						Siła Sprężyny *Spring Force* (N) Początkowa *Initial*	Siła Sprężyny *Spring Force* (N) Końcowa *Final*	Siła Powrotu *Return Force* (N)	Siła Sprężyny *Spring Force* (N) Początkowa *Initial*	Siła Sprężyny *Spring Force* (N) Końcowa *Final*	Siła Powrotu *Return Force* (N)	
	K802-05-200-00	200	180	0	38,6	200	350	117,6	-	6689.4	9141	817.2	4900.3	6776	95,0
	K802-05-200-05			5	42,6						9109			6744	94,8
	K802-05-200-10			10	46,7						9075			6710	94,6
	K802-05-200-15			15	50,9						9039			6674	93,3
	K802-05-200-20			20	55,3						9002			6636	92,7
	K802-05-200-25			25	60,0						8963			6597	94,1
	K802-05-200-30			30	65,1						8923			6557	92,7
	K802-05-200-35			35	70,8						8882			6516	94,8
	K802-05-200-40			40	77,1						8841			6475	94,2
	K802-05-200-45			45	84,5						8800			6434	96,3
	K802-05-200-50			50	93,3						8759			6393	93,7
	K802-05-200-55			55	104,6						9524			6950	98,2
	K802-05-200-60			60	120,0						10530			7684	97,3
	K802-05-300-00	300	180	0	38,6	300	350	196		13378.8	18173	1634.4	9800.6	13442	137,2
	K802-05-300-05			5	42,6						18121			13390	135,9
	K802-05-300-10			10	46,7						18064			13333	135,7
	K802-05-300-15			15	50,9						18005			13274	133,0
	K802-05-300-20			20	55,3						17943			13212	131,5
	K802-05-300-25			25	60,0						17878			13147	131,0
	K802-05-300-30			30	65,1						17812			13081	
	K802-05-300-35			35	70,8						17745			13014	131,8
	K802-05-300-40			40	77,1						17677			12946	133,3
	K802-05-300-45			45	84,5						17609			12878	134,8
	K802-05-300-50			50	93,3						17542			12811	130,9
	K802-05-300-55			55	104,6						19081			13934	133,0
	K802-05-300-60			60	120,0						21092			15401	136,1
	K802-05-400-00	400	180	0	38,6	400	350	245,0			18330			13599	191,1
	K802-05-400-05			5	42,6						18262			13531	189,3
	K802-05-400-10			10	46,7						18189			13457	188,0
	K802-05-400-15			15	50,9						18111			13380	186,1
	K802-05-400-20			20	55,3						18030			13299	185,3
	K802-05-400-25			25	60,0						17946			13215	188,1
	K802-05-400-30			30	65,1						17860			13129	185,8
	K802-05-400-35			35	70,8						17772			13041	192,4
	K802-05-400-40			40	77,1						17684			12952	191,9
	K802-05-400-45			45	84,5						17595			12864	195,9
	K802-05-400-50			50	93,3						17507			12775	191,8
	K802-05-400-55			55	104,6						19040			13893	198,5
	K802-05-400-60			60	120,0						21046			15355	201,1
	K802-05-500-00	500	180	0	38,6	500	350	313,6		20068,2	27340	2451,6	14701,0	20242	222,3
	K802-05-500-05			5	42,6						27253			20155	220,4
	K802-05-500-10			10	46,7						27159			20061	218,8
	K802-05-500-15			15	50,9						27061			19963	216,3
	K802-05-500-20			20	55,3						26958			19860	215,1
	K802-05-500-25			25	60,0						26852			19754	217,1

SUWAKI DODATKOWA SPECYFIKACJA

CAM UNITS ADDITIONAL SPECIFICATION TABLE

Typ *Type*	Symbol: *Catalog No:*	Powierzchnia Montażowa *Mounting Face*		Kąt Pracy *Working Angle*	Skok *Stroke*	Szerokość Całkowita *Overall Width*	Wysokość Zamknięcia *Shut Height*	Siła Robocza *Working Force* (kN)	Sprężyna Gazowa *Gas Spring*			Sprężyna Zwojna *Coil spring*			Waga *Weight* (kg)
		Szerokość *Width*	Wysokość *Height*						Siła Sprężyny *Spring Force* (N)		Siła Powrotu *Return Force* (N)	Siła Sprężyny *Spring Force* (N)		Siła Powrotu *Return Force* (N)	
									Początkowa *Initial*	Końcowa *Final*		Początkowa *Initial*	Końcowa *Final*		
	K802-05-500-30	500	180	30	65,1	500	350	313,6	-	20068,2	26743	2451,6	14701,0	19644	216,1
	K802-05-500-35			35	70,8						26631			19533	222,1
	K802-05-500-40			40	77,1						26519			19421	220,4
	K802-05-500-45			45	84,5						26407			19309	223,0
	K802-05-500-50			50	93,3						26295			19197	220,1
	K802-05-500-55			55	104,6						28600			20877	227,2
	K802-05-500-60			60	120,0						31616			23078	236,5
	K802-05-600-00	600	180	0	38,6	600	350	392,0		26757,5	36415	3268,8	19601,3	26951	281,4
	K802-05-600-05			5	42,6						36302			26838	277,9
	K802-05-600-10			10	46,7						36182			26718	274,1
	K802-05-600-15			15	50,9						36055			26591	272,3
	K802-05-600-20			20	55,3						35923			26459	268,8
	K802-05-600-25			25	60,0						35786			26322	268,3
	K802-05-600-30			30	65,1						35645			26181	276,6
	K802-05-600-35			35	70,8						35502			26038	276,0
	K802-05-600-40			40	77,1						35358			25894	285,2
	K802-05-600-45			45	84,5						35213			25749	284,4
	K802-05-600-50			50	93,3						35069			25605	283,5
	K802-05-600-55			55	104,6						38140			27844	292,0
	K802-05-600-60			60	120,0						42169			30785	295,6

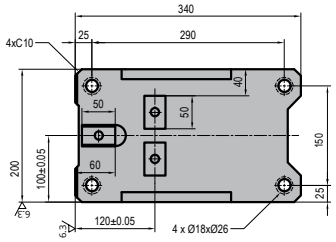

Schemat Suwaka
Cam Diagram

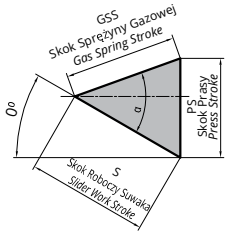

Przykład Zamówienia:
Order Example:

W=200, **θ=**15, GS

Symbol: K802-05-200-15-K-GS

Metoda Montażu
Mounting Method
K: Klucz o szerokości 32 mm
K: Key width 32 mm assemble

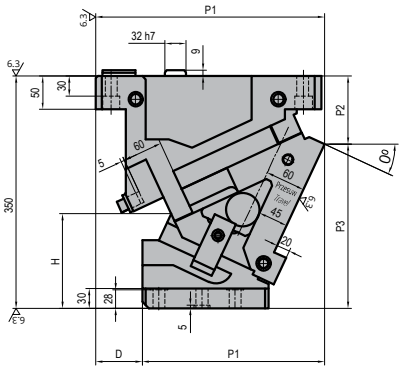

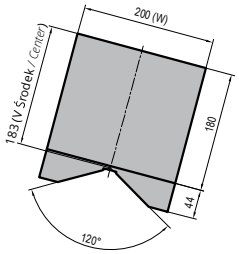

α	GSS	S	PS
50°	60,00	38,60	46,00
		42,60	46,10
		46,70	46,70
		50,90	47,50
		55,30	48,90
		60,00	50,70
		65,10	53,10
		70,80	56,10
		77,10	60,00
		84,50	65,00
		93,30	71,50
55°		104,60	85,70
60°		120,00	103,90

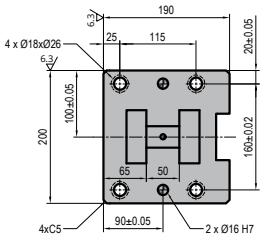

Sprężyna *Spring*	Ilość *QTY*	Model *Model*
GS	1	S750-063C
CS		SM50-225

Powierzchnia Robocza *Working Face* (W)	Skok *Stroke* (ST)	θ	P	P1	P2	P3	D	H
200	38,6	0	313,00	175,00	58,00	292,00	138	102,00
	42,6	5	320,64	195,64	64,34	285,66	125	110,80
	46,7	10	331,08	216,08	72,47	277,53	115	119,10
	50,9	15	336,17	236,17	82,37	267,63	100	126,80
	55,3	20	340,76	255,76	94,00	256,00	85	133,90
	60,0	25	344,69	274,69	102,32	274,68	70	145,20
	65,1	30	347,83	292,83	112,25	237,75	55	155,70
	70,8	35	355,03	310,03	123,73	226,27	45	165,30
	77,1	40	351,17	326,17	136,66	213,34	25	173,90
	84,5	45	356,12	341,12	150,95	199,05	15	181,40
	93,3	50	348,77	354,77	161,49	188,51	-6	192,80
	104,6	55	352,01	367,01	178,16	171,84	-15	198,00
	120	60	332,75	377,75	195,83	154,17	-45	202,10

SUWAKI PODWIESZANE
AERIAL CAM UNITS

K802-05 (300mm)

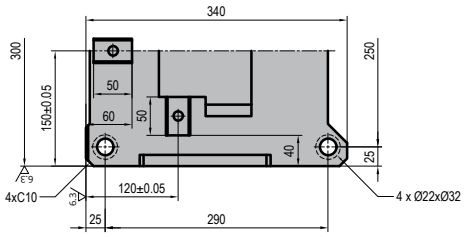

Schemat Suwaka
Cam Diagram

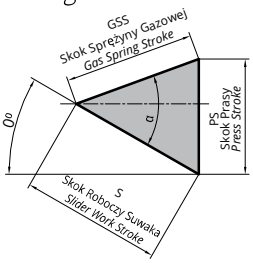

Przykład Zamówienia:
Order Example:

W=300, **θ**=15, GS

Symbol: K802-05-300-15-K-GS

Metoda Montażu
Mounting Method
K: Klucz o szerokości 32 mm
K: Key width 32 mm assemble

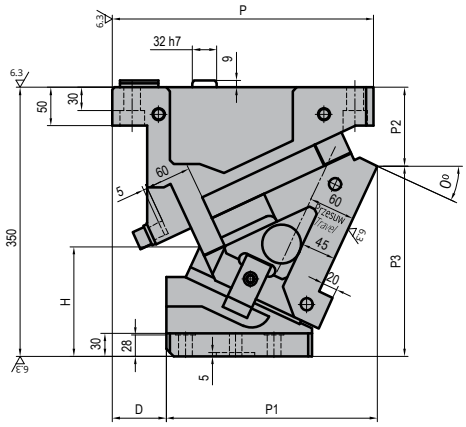

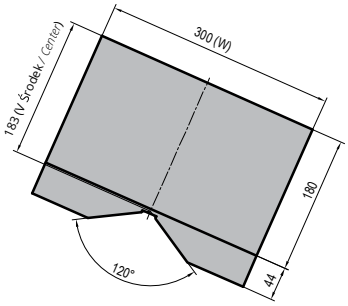

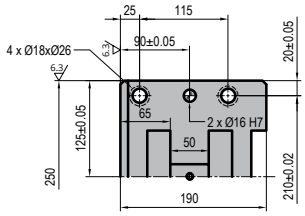

α	GSS	S	PS
50°	60,00	38,60	46,00
		42,60	46,10
		46,70	46,70
		50,90	47,60
		55,30	48,90
		60,00	50,70
		65,10	53,10
		70,80	56,10
		77,10	60,00
		84,50	65,00
		93,30	71,50
55°		104,60	85,70
60°		120,00	103,90

Sprężyna *Spring*	Ilość *QTY*	Model *Model*
GS	2	S750-063C
CS		SM50-225

Powierzchnia Robocza *Working Face* (W)	Skok *Stroke* (ST)	θ	P	P1	P2	P3	D	H
300	38,6	0	313,00	175,00	58,00	292,00	138	102,00
	42,6	5	320,64	195,64	64,34	285,66	125	110,80
	46,7	10	331,08	216,08	72,47	277,53	115	119,10
	50,9	15	336,17	236,17	82,37	267,63	100	126,80
	55,3	20	340,76	255,76	94,00	256,00	85	133,89
	60,0	25	344,69	274,69	102,32	274,68	70	145,20
	65,1	30	347,83	292,83	112,25	237,75	55	155,70
	70,8	35	355,03	310,03	123,73	226,27	45	165,30
	77,1	40	351,17	326,17	136,66	213,34	25	173,90
	84,5	45	356,12	341,12	150,95	199,05	15	181,40
	93,3	50	348,77	354,77	161,49	188,51	-6	192,80
	104,6	55	352,01	367,01	178,16	171,84	-15	198,00
	120	60	332,75	377,75	195,83	154,17	-45	202,10

SUWAKI PODWIESZANE
AERIAL CAM UNITS

K802-05 (400mm)

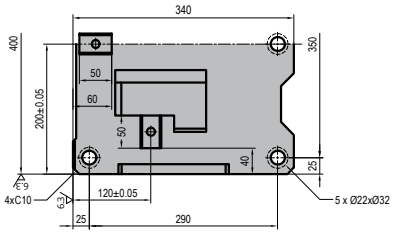

Schemat Suwaka
Cam Diagram

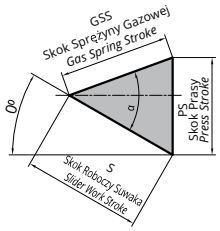

Przykład Zamówienia:
Order Example:

W=400, **θ**=15, GS

Symbol: K802-05-400-15-K-GS

Metoda Montażu
Mounting Method
K: Klucz o szerokości 32 mm
K: Key width 32 mm assemble

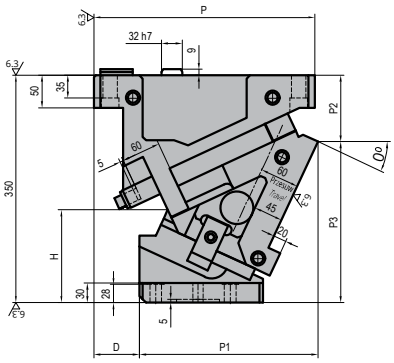

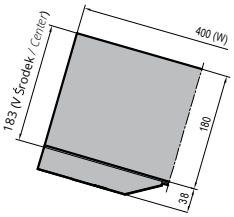

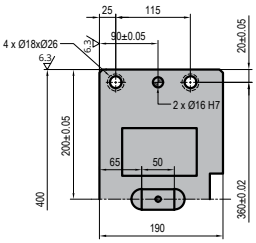

α	GSS	S	PS
50°	60,00	38,60	46,00
		42,60	46,10
		46,70	46,70
		50,90	47,60
		55,30	48,90
		60,00	50,70
		65,10	53,10
		70,80	56,10
		77,10	60,00
		84,50	65,00
		93,30	71,50
55°		104,60	85,70
60°		120,00	103,90

Sprężyna *Spring*	**Ilość** *QTY*	**Model** *Model*
GS	2	S750-063C
CS		SM50-225

Powierzchnia Robocza *Working Face* **(W)**	**Skok** *Stroke* **(ST)**	**θ**	**P**	**P1**	**P2**	**P3**	**D**	**H**
400	38,6	0	313,00	175,00	58,00	292,00	138	102,00
	42,6	5	320,64	195,64	64,34	285,66	125	110,80
	46,7	10	331,08	216,08	72,47	277,53	115	119,10
	50,9	15	336,17	236,17	82,37	267,63	100	126,80
	55,3	20	340,76	255,76	94,00	256,00	85	133,90
	60,0	25	344,69	274,69	102,32	274,68	70	145,22
	65,1	30	347,83	292,83	112,25	237,75	55	155,70
	70,8	35	355,03	310,03	123,73	226,27	45	165,27
	77,1	40	351,17	326,17	136,66	213,34	25	173,90
	84,5	45	356,12	341,12	150,95	199,05	15	181,37
	93,3	50	348,77	354,77	161,49	188,51	-6	192,80
	104,6	55	352,01	367,01	178,16	171,84	-15	198,02
	120	60	332,75	377,75	195,83	154,17	-45	202,10

SUWAKI PODWIESZANE
AERIAL CAM UNITS

K802-05 (500mm)

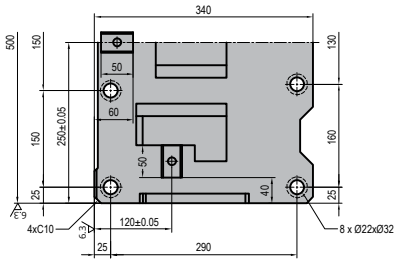

Schemat Suwaka
Cam Diagram

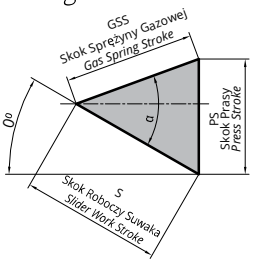

Przykład Zamówienia:
Order Example:

W=500, **θ**=15, GS

Symbol: K802-05-500-15-K-GS

Metoda Montażu
Mounting Method
K: Klucz o szerokości 32 mm
K: Key width 32 mm assemble

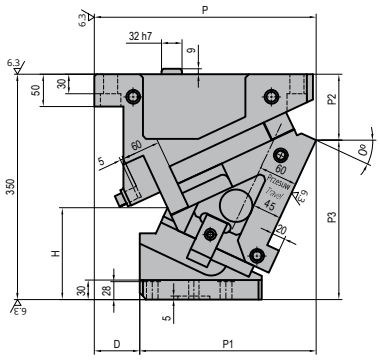

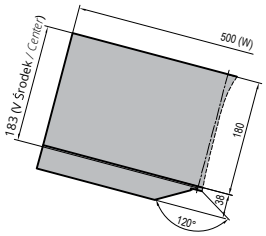

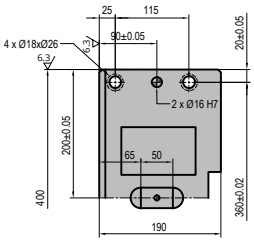

α	GSS	S	PS
50°	60,00	38,60	46,00
		42,60	46,10
		46,70	46,70
		50,90	47,60
		55,30	48,90
		60,00	50,70
		65,10	53,10
		70,80	56,10
		77,10	60,00
		84,50	65,00
		93,30	71,50
55°		104,60	85,70
60°		120,00	103,90

Sprężyna *Spring*	**Ilość** *QTY*	**Model** *Model*
GS	3	S750-063C
CS		SM50-225

Powierzchnia Robocza *Working Face* **(W)**	**Skok** *Stroke* **(ST)**	**θ**	**P**	**P1**	**P2**	**P3**	**D**	**H**
500	38,6	0	313,00	175,00	58,00	292,00	138	102,00
	42,6	5	320,64	195,64	64,34	285,66	125	110,80
	46,7	10	331,08	216,08	72,47	277,53	115	119,10
	50,9	15	336,17	236,17	82,37	267,63	100	126,80
	55,3	20	340,76	255,76	94,00	256,00	85	133,90
	60,0	25	344,69	274,69	102,32	274,68	70	145,22
	65,1	30	347,83	292,83	112,25	237,75	55	155,70
	70,8	35	355,03	310,03	123,73	226,27	45	165,27
	77,1	40	351,17	326,17	136,66	213,34	25	173,90
	84,5	45	356,12	341,12	150,95	199,05	15	181,37
	93,3	50	348,77	354,77	161,49	188,51	-6	192,80
	104,6	55	352,01	367,01	178,16	171,84	-15	198,02
	120	60	332,75	377,75	195,83	154,17	-45	202,10

SUWAKI PODWIESZANE
AERIAL CAM UNITS

K802-05 (600mm)

Schemat Suwaka
Cam Diagram

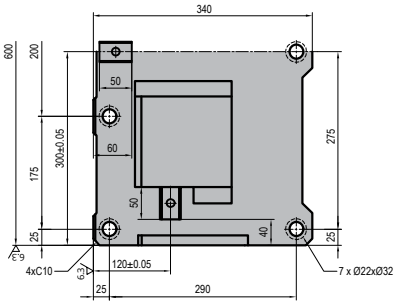

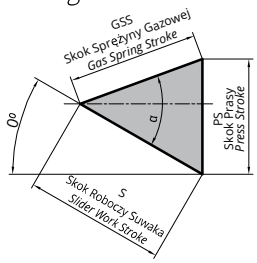

Przykład Zamówienia:
Order Example:

W=600, **θ**=15, GS

Symbol: K802-05-600-15-K-GS

Metoda Montażu
Mounting Method
K: Klucz o szerokości 32 mm
K: Key width 32 mm assemble

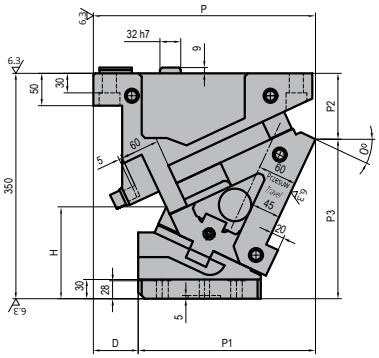

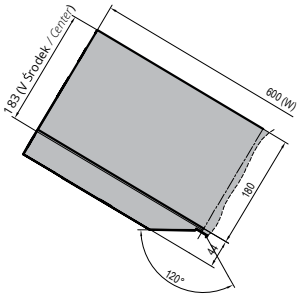

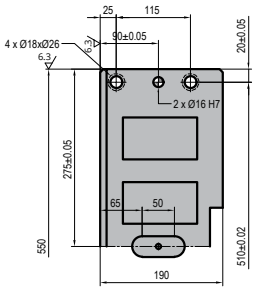

α	GSS	S	PS
50°	60,00	38,60	46,00
		42,60	46,10
		46,70	46,70
		50,90	47,50
		55,30	48,90
		60,00	50,70
		65,10	53,10
		70,80	56,10
		77,10	60,00
		84,50	65,00
		93,30	71,50
55°		104,60	85,70
60°		120,00	103,90

Sprężyna *Spring*	Ilość *QTY*	Model *Model*
GS	4	S750-063C
CS		SM50-225

Powierzchnia Robocza *Working Face* (W)	Skok *Stroke* (ST)	θ	P	P1	P2	P3	D	H
600	38,6	0	313,00	175,00	58,00	292,00	138	102,00
	42,6	5	320,64	195,64	64,34	285,66	125	110,80
	46,7	10	331,08	216,08	72,47	277,53	115	119,10
	50,9	15	336,17	236,17	82,37	267,63	100	126,80
	55,3	20	340,76	255,76	94,00	256,00	85	133,90
	60,0	25	344,69	274,69	102,32	274,68	70	145,22
	65,1	30	347,83	292,83	112,25	237,75	55	155,70
	70,8	35	355,03	310,03	123,73	226,27	45	165,27
	77,1	40	351,17	326,17	136,66	213,34	25	173,90
	84,5	45	356,12	341,12	150,95	199,05	15	181,37
	93,3	50	348,77	354,77	161,49	188,51	-6	192,80
	104,6	55	352,01	367,01	178,16	171,84	-15	198,02
	120	60	332,75	377,75	195,83	154,17	-45	202,10

SUWAKI DODATKOWA SPECYFIKACJA

CAM UNITS ADDITIONAL SPECIFICATION TABLE

Typ *Type*	Symbol: *Catalog No:*	Powierzchnia Montażowa *Mounting Face* Szerokość *Width*	Kąt Pracy *Working Angle*	Skok *Stroke*	Szerokość Całkowita *Overall Width*	Wysokość Zamknięcia *Shut Height*	Siła Sprężyny *Spring Force* (N) Początkowa *Initial*	Siła Sprężyny *Spring Force* (N) Końcowa *Final*	Siła Powrotu *Return Force* (N)	Max Siła Robocza *Max Working Force* (kN)	Siła Wyciągu *Extraction Force* (kN)	Waga *Weight* (kg)
	K802-06-050.00	50	0	28,9	75	175	-	104,000	4500	92	4,5	10
	K802-06-050.05		5	31,9					4800		4,8	
	K802-06-050.10		10	35,0								
	K802-06-050.15		15	38,2								
	K802-06-050.20		20	41,5								
	K802-06-050.25		25	45,0								
	K802-06-050.30		30	48,8								
	K802-06-050.35		35	53,1								
	K802-06-050.40		40	57,8								
	K802-06-050.45		45	63,4								
	K802-06-050.50		50	62,2		180			4600		4,6	
	K802-06-050.55		55	59,3	80	185			4700	98	4,7	
	K802-06-050.60		60	60,0	90	190			5100	104	5,1	
	K802-06-050.65		65	59,2	95	195			5300	110	5,3	
	K802-06-050.70		70	58,5	105				5800		5,7	
	K802-06-050.75		75	58,0					6100		6,1	
	K802-06-060.00	60	0	19,3	110	210		140,000	5100	136	5,1	13
	K802-06-060.05		5	21,3						137		
	K802-06-060.10		10	21,5					5400	138	5,4	
	K802-06-060.15		15	23,8						139		
	K802-06-060.20		20	24,5	115				5700	140	5,7	
	K802-06-060.25		25	27,1						141		
	K802-06-060.30		30	30,0						142		
	K802-06-060.35		35	31,7					5900	143	5,9	
	K802-06-060.40		40	35,5								
	K802-06-060.45		45	38,5					6000		6,0	
	K802-06-060.50		50	43,9						142		
	K802-06-060.55		55	49,2					6100		6,1	
	K802-06-060.60		60	58,0								
	K802-06-060.65		65	68,6					6200		6,2	
	K802-06-060.70		70	70,6						141		
	K802-06-060.75		75	76,1								
	K802-06-085.00	85	0	30,9	130	225		230,000	10000	230	10,0	28
	K802-06-085.05		5	34,1								
	K802-06-085.10		10	34,5	135				10500		10,5	
	K802-06-085.15		15	38,1								
	K802-06-085.20		20	41,8								
	K802-06-085.25		25	43,4					11000	229	11,0	
	K802-06-085.30		30	48,0								
	K802-06-085.35		35	50,8					11400		11,4	
	K802-06-085.40		40	56,8						237		
	K802-06-085.45		45	42,3					11500	245	11,5	
	K802-06-085.50		50	48,2						253		
	K802-06-085.55		55	54,1	140				11800	261	11,8	
	K802-06-085.60		60	63,8						269		
	K802-06-085.65		65	75,4					11900	277	11,9	

SUWAKI DODATKOWA SPECYFIKACJA

CAM UNITS ADDITIONAL SPECIFICATION TABLE

Typ *Type*	Symbol: *Catalog No:*	Powierzchnia Montażowa *Mounting Face* Szerokość *Width*	Kąt Pracy *Working Angle*	Skok *Stroke*	Szerokość Całkowita *Overall Width*	Wysokość Zamknięcia *Shut Height*	Siła Sprężyny *Spring Force* (N) Początkowa *Initial*	Siła Sprężyny *Spring Force* (N) Końcowa *Final*	Siła Powrotu *Return Force* (N)	Max Siła Robocza *Max Working Force* (kN)	Siła Wyciągu *Extraction Force* (kN)	Waga *Weight* (kg)
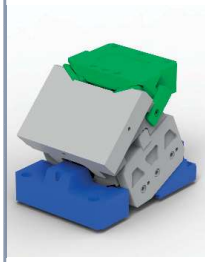	K802-06-085.70	85	70	95,0	140	225	-	230,000	11900	285	11,9	28
	K802-06-085.75		75	95,1					12000	293	12,0	
	K802-06-110.00	110	0	30,9	160	275		360,000	11300	357	11,4	50
	K802-06-110.05		5	34,1						366		
	K802-06-110.10		10	34,5	170				12100	369	12,2	
	K802-06-110.15		15	38,1						372		
	K802-06-110.20		20	41,8						375		
	K802-06-110.25		25	43,4					12800	378	12,8	
	K802-06-110.30		30	48,0						381		
	K802-06-110.35		35	50,8					13400	384	13,4	
	K802-06-110.40		40	56,8						387		
	K802-06-110.45		45	61,5					13600	390	13,6	
	K802-06-110.50		50	48,2						393		
	K802-06-110.55		55	54,1						396		
	K802-06-110.60		60	63,8					14000	399	14,0	
	K802-06-110.65		65	75,4					14300	402	14,3	
	K802-06-110.70		70	95,0					14400	405	14,4	
	K802-06-110.75		75	95,1						407		
	K802-06-150.00	150	0	32,1	160	300		480,000	16400	421	16,4	68
	K802-06-150.05		5	35,5						435		
	K802-06-150.10		10	35,9	180				17500	448	17,5	
	K802-06-150.15		15	39,7						462		
	K802-06-150.20		20	43,6						476		
	K802-06-150.25		25	45,2	190				18400	489	18,4	
	K802-06-150.30		30	50,0						503		
	K802-06-150.35		35	52,9					19100	517	19,2	
	K802-06-150.40		40	59,2						528		
	K802-06-150.45		45	64,1					19800	540	19,8	
	K802-06-150.50		50	73,1						551		
	K802-06-150.55		55	81,9					20300	558	20,3	
	K802-06-150.60		60	96,6						565		
	K802-06-150.65		65	91,4					20500	571	20,5	
	K802-06-150.70		70	84,7					20700	578	20,7	
	K802-06-150.75		75	76,1					20300	584	20,6	
	K802-06-180.00	180	0	32,1	160			500,000	16100	474	16,2	80
	K802-06-180.05		5	35,5						488		
	K802-06-180.10		10	35,9	180				17300	503	17,3	
	K802-06-180.15		15	39,7						518		
	K802-06-180.20		20	43,6						533		
	K802-06-180.25		25	45,2	200				18200	542	18,2	
	K802-06-180.30		30	50,0						543		
	K802-06-180.35		35	52,9					18900		18,9	
	K802-06-180.40		40	59,2						550		
	K802-06-180.45		45	64,1					19500	557	19,5	
	K802-06-180.50		50	73,1						564		
	K802-06-180.55		55	81,9					20000	571	20,0	

SUWAKI DODATKOWA SPECYFIKACJA

CAM UNITS ADDITIONAL SPECIFICATION TABLE

Typ *Type*	Symbol: *Catalog No:*	Powierzchnia Montażowa *Mounting Face* Szerokość *Width*	Kąt Pracy *Working Angle*	Skok *Stroke*	Szerokość Całkowita *Overall Width*	Wysokość Zamknięcia *Shut Height*	Siła Sprężyny *Spring Force* (N) Początkowa *Initial*	Siła Sprężyny *Spring Force* (N) Końcowa *Final*	Siła Powrotu *Return Force* (N)	Max Siła Robocza *Max Working Force* (kN)	Siła Wyciągu *Extraction Force* (kN)	Waga *Weight* (kg)
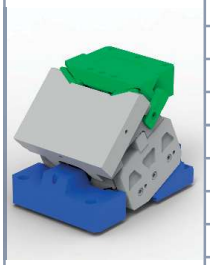	K802-06-180.60	180	60	96,6	200	300	-	500,000	20000	578	20,0	80
	K802-06-180.65		65	91,4					20200	584	20,2	
	K802-06-180.70		70	84,7					20400	591	20,4	
	K802-06-180.75		75	76,1					20300	598	20,3	
	K802-06-220.00	220	0	32,1	160			700,000	18800	635	18,8	96
	K802-06-220.05		5	35,5					19300	648	19,3	
	K802-06-220.10		10	35,9	190				20100	661	20,1	
	K802-06-220.15		15	39,7	183				20900	674	20,9	
	K802-06-220.20		20	43,6					21800	687	21,8	
	K802-06-220.25		25	45,2	200				22700	700	22,7	
	K802-06-220.30		30	50,0					24100	714	24,1	
	K802-06-220.35		35	52,9	210				24800	727	24,8	
	K802-06-220.40		40	59,2					26800		26,8	
	K802-06-220.45		45	64,1					27500	728	27,5	
	K802-06-220.50		50	73,1					30400	729	30,4	
	K802-06-220.55		55	81,9					31100		31,1	
	K802-06-220.60		60	96,6					35300	730	35,3	
	K802-06-220.65		65	91,4					37100		37,1	
	K802-06-220.70		70	100,8					43900	731	43,9	
	K802-06-220.75		75	95,1					44400	732	44,5	
	K802-06-260.00	260	0	32,1	160			720,000	30400	536	30,5	112
	K802-06-260.05		5	35,5					30700	564	30,8	
	K802-06-260.10		10	35,9	190				31300	593	31,3	
	K802-06-260.15		15	39,7					31700	621	31,7	
	K802-06-260.20		20	43,6					32300	650	32,4	
	K802-06-260.25		25	45,2					32700	673	32,7	
	K802-06-260.30		30	50,0					33700	690	33,7	
	K802-06-260.35		35	52,9	210				33900	708	33,9	
	K802-06-260.40		40	59,2					35200	737	35,2	
	K802-06-260.45		45	64,1						744		
	K802-06-260.50		50	73,1					37000	747	37,0	
	K802-06-260.55		55	81,9					36900	751	36,9	
	K802-06-260.60		60	96,6					39500	755	39,5	
	K802-06-260.65		65	91,4					40700	759	40,7	
	K802-06-260.70		70	100,8					45700	763	45,7	
	K802-06-260.75		75	95,1					45300	767	45,3	
	K802-06-330.00	330	0	37,3	180	375		101,000	63900	1006	63,9	227
	K802-06-330.05		5	41,2					64600	1005	64,6	
	K802-06-330.10		10	41,6	200				66600		66,6	
	K802-06-330.15		15	46,0					67800		67,8	
	K802-06-330.20		20	50,6					69500	1007	69,5	
	K802-06-330.25		25	52,4	210				71200	1009	71,2	
	K802-06-330.30		30	58,0					73700	1010	73,7	
	K802-06-330.35		35	61,3					75100	1012	75,1	
	K802-06-330.40		40	68,6					78500	1013	78,5	
	K802-06-330.45		45	74,3	220				79600	1014	79,6	

SUWAKI DODATKOWA SPECYFIKACJA

CAM UNITS ADDITIONAL SPECIFICATION TABLE

Typ *Type*	Symbol: *Catalog No:*	Powierzchnia Montażowa *Mounting Face* Szerokość *Width*	Kąt Pracy *Working Angle*	Skok *Stroke*	Szerokość Całkowita *Overall Width*	Wysokość Zamknięcia *Shut Height*	Siła Sprężyny *Spring Force* (N) Początkowa *Initial*	Siła Sprężyny *Spring Force* (N) Końcowa *Final*	Siła Powrotu *Return Force* (N)	Max Siła Robocza *Max Working Force* (kN)	Siła Wyciągu *Extraction Force* (kN)	Waga *Weight* (kg)
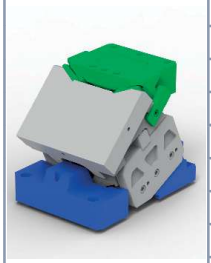	**K802-06-330.50**	330	50	84,8	220	375	-	101,000	84400	1015	84,4	227
	K802-06-330.55		55	95,0					85100	1016	85,1	
	K802-06-330.60		60	112,1					91800	1017	91,8	
	K802-06-330.65		65	102,9					94800	1018	94,8	
	K802-06-330.70		70	127,1					94900	1019	94,9	
	K802-06-330.75		75	114,2					95900	1020	95,9	
	K802-06-400.00	400	0	37,3	180			105,000	63900	1055	63,9	273
	K802-06-400.05		5	41,2					64600		64,6	
	K802-06-400.10		10	41,6	190				66600	1054	66,6	
	K802-06-400.15		15	46,0					67800		67,8	
	K802-06-400.20		20	50,6					69500		69,5	
	K802-06-400.25		25	52,4	200				71200		71,2	
	K802-06-400.30		30	58,0					73700		73,7	
	K802-06-400.35		35	61,3	210				75100		75,1	
	K802-06-400.40		40	68,6					78500		78,5	
	K802-06-400.45		45	74,3	230				79600		79,6	
	K802-06-400.50		50	84,8					84400	1053	84,4	
	K802-06-400.55		55	95,0					85100		85,1	
	K802-06-400.60		60	112,1					91800		91,8	
	K802-06-40065		65	102,9					94800		94,8	
	K802-06-400.70		70	127,9					94900		94,9	
	K802-06-400.75		75	114,2					95900	1052	95,9	
	K802-06-500.00	500	0	37,3	180			115,500	87000	1155	87,0	355
	K802-06-500.05		5	41,2								
	K802-06-500.10		10	41,6					85700		85,7	
	K802-06-500.15		15	46,0								
	K802-06-500.20		20	50,6								
	K802-06-500.25		25	52,4	210				83800		83,8	
	K802-06-500.30		30	58,0								
	K802-06-500.35		35	61,3					81200		81,2	
	K802-06-500.40		40	68,6								
	K802-06-500.45		45	74,3	230				78000		78,0	
	K802-06-500.50		50	84,8								
	K802-06-500.55		55	95,0					74100		74,1	
	K802-06-500.60		60	112,1								
	K802-06-500.65		65	102,9					69300		69,3	
	K802-06-500.70		70	127,9					64500		64,5	
	K802-06-500.75		75	114,2					66800		66,8	
	K802-06-600.00	600	0	37,3	200	400		120,000	98000	1202	98,1	436
	K802-06-600.05		5	41,2								
	K802-06-600.10		10	41,6	220				98500		98,5	
	K802-06-600.15		15	46,0								
	K802-06-600.20		20	50,6								
	K802-06-600.25		25	52,4	230				98100		98,2	
	K802-06-600.30		30	58,0								
	K802-06-600.35		35	61,3	250				97100		97,1	

SUWAKI DODATKOWA SPECYFIKACJA

CAM UNITS ADDITIONAL SPECIFICATION TABLE

Typ *Type*	**Symbol:** *Catalog No:*	**Powierzchnia Montażowa** *Mounting Face*	**Kąt Pracy** *Working Angle*	**Skok** *Stroke*	**Szerokość Całkowita** *Overall Width*	**Wysokość Zamknięcia** *Shut Height*	**Siła Sprężyny** *Spring Force* **(N)**		**Siła Powrotu** *Return Force* **(N)**	**Max Siła Robocza** *Max Working Force* **(kN)**	**Siła Wyciągu** *Extraction Force* **(kN)**	**Waga** *Weight* **(kg)**
		Szerokość *Width*					**Początkowa** *Initial*	**Końcowa** *Final*				
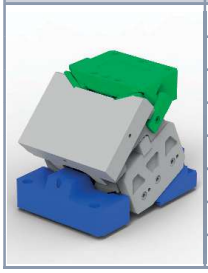	**K802-06-600.40**	600	40	68,6	250	400	-	120,000	97100	1202	97,1	436
	K802-06-600.45		45	74,3					95200		95,2	
	K802-06-600.50		50	84,8								
	K802-06-600.55		55	95,0	260				92600		92,6	
	K802-06-600.60		60	112,1								
	K802-06-600.65		65	102,9					88700		88,8	
	K802-06-600.70		70	127,1					84900		84,9	
	K802-06-600.75		75	114,2					84200		84,2	

SUWAKI PODWIESZANE
AERIAL CAM UNITS

K802-06-50 (00 ~ 75mm)

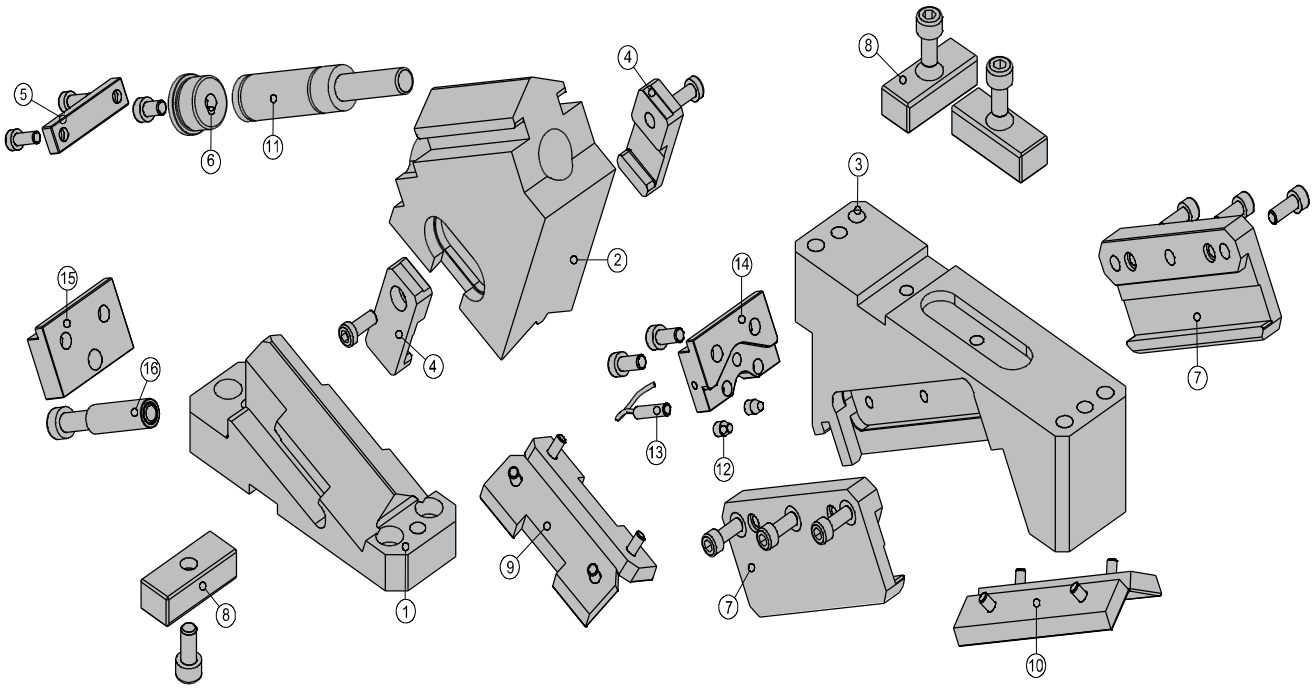

POZ. *POS.*	OPIS *DESCRIPTION*	ILOŚĆ *QTY*
001	KLIN / *WEDGE*	1
002	SUWAK/ *SLIDER*	1
003	KORPUS SUWAKA / *CAM BODY*	1
004	MOCOWANIE WSPORNIKA / *BRACKET ATTACHMENTS*	2
005	PŁYTA / *PLATE*	1
006	DYSTANS / *SPACER*	1
007	WSPORNIK / *BRACKET*	2
008	WPUST / *KEY*	3
009	PŁYTKA ŚCIERALNA / *WEAR PLATE*	2
010	PŁYTKA ŚCIERALNA / *WEAR PLATE*	2
011	SPRĘŻYNA GAZOWA / *NITROGEN CYLINDER*	1
012	ZDERZAK / *BUMP STOP*	2
013	CZUJNIK BEZPIECZEŃSTWA / *SECURITY SENSOR*	1*OPCJA / *OPTION*
014	PŁYTA / *PLATE*	1
015	PŁYTA / *PLATE*	1
016	WYŁĄCZNIKI KRAŃCOWE / *LIMIT SWITCHES*	1

K802-06-50 (00 ~ 75mm)

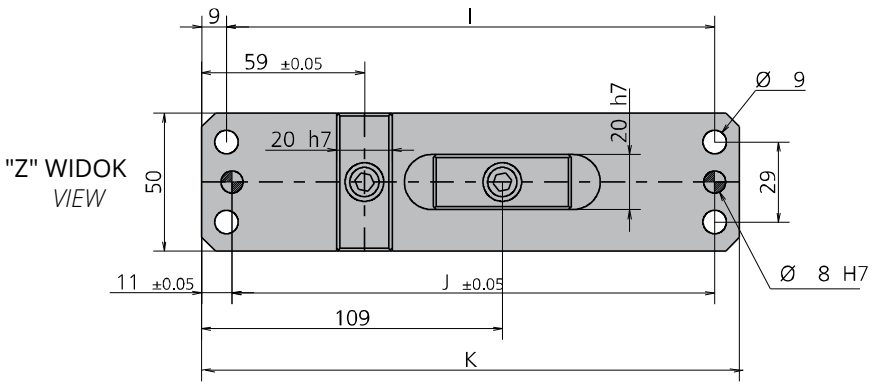

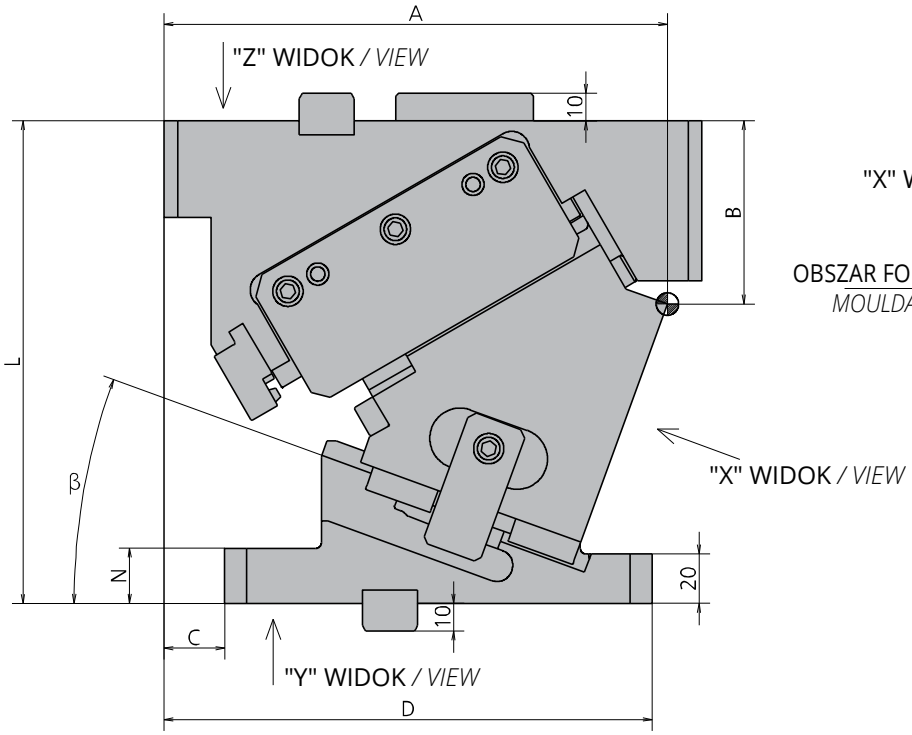

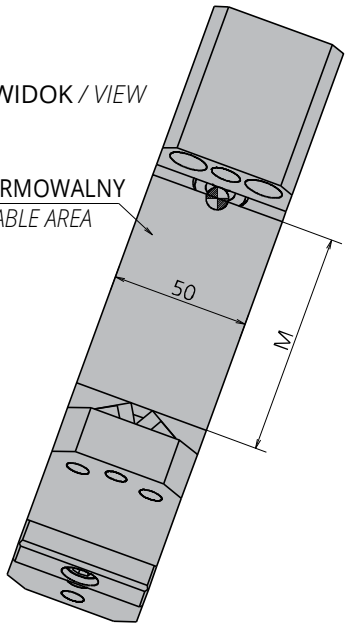

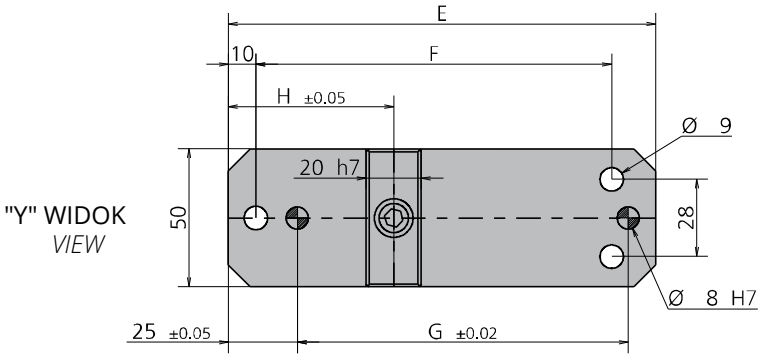

SUWAKI PODWIESZANE
AERIAL CAM UNITS

K802-06-50 (00 ~ 75mm)

Symbol: *Catalog No:*	β	A	B	C	D	E	F	G	H	I	J	K	L	M	N
K802-06-050.00	0°	170	57	38	193	155	129	120	60	162	160	180	175	75	20
K802-06-050.05	5°	173.89	60.44	35	190	155	129	120	60	167	165	185	175	75	20
K802-06-050.10	10°	177.66	64.77	32	187	155	129	120	60	172	170	190	175	75	20
K802-06-050.15	15°	180.31	67.99	28	183	155	129	120	60	177	175	195	175	75	20
K802-06-050.20	20°	180.87	71.09	22	177	155	129	120	60	177	175	195	175	75	20
K802-06-050.25	25°	180.34	74.06	16	171	155	129	120	60	177	175	195	175	75	20
K802-06-050.30	30°	180.72	76.89	10	165	155	129	120	60	179	177	197	175	75	20
K802-06-050.35	35°	179.04	79.58	3	158	155	129	120	60	179	177	197	175	75	20
K802-06-050.40	40°	176.31	83.12	-9	146	155	129	120	60	179	177	197	175	75	20
K802-06-050.45	45°	172.54	85.51	-18	137	155	129	120	60	177	175	195	175	75	20
K802-06-050.50	50°	161.73	93.74	-33	122	155	129	120	60	172	170	190	180	75	20
K802-06-050.55	55°	168.28	97.72	-39	116	155	129	120	45	172	170	190	185	80	80
K802-06-050.60	60°	173.67	104.06	-49	106	155	129	120	45	172	170	190	190	90	80
K802-06-050.65	65°	169.28	113.98	-53	92	145	119	110	45	172	170	190	195	95	80
K802-06-050.70	70°	166.95	124.76	-63	72	135	109	100	45	172	170	190	195	105	90
K802-06-050.75	75°	165.42	134.11	-68	67	135	109	100	45	172	170	190	195	105	90

Schemat Suwaka
Cam Diagram

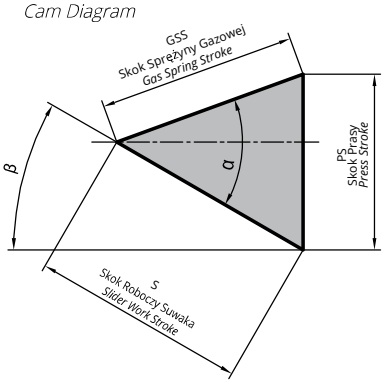

α	GSS	S	PS
50°	45,00	28,90	34,47
		31,90	34,60
		35,00	35,00
		38,20	35,69
		41,50	36,68
		45,00	38,04
		48,80	39,80
		53,10	42,08
		57,80	45,00
		63,40	48,75
	40,00	62,20	47,67
55°	34,00	59,30	48,56
60°	30,00	60,00	51,96
65°	25,00	59,20	53,61
70°	20,00	58,50	54,95
75°	15,00	58,00	55,98

SENSOR **Poz No:13**

Sprężyna *Spring*	θ	**Ilość** *QTY*	**Model** *Model*
GS	0-50	1	RV170-050-C
	55-75		RV170-038-C

Przykład Zamówienia:
Order Example:

W=50, **θ=**25, GS

Symbol: K802-06-050-25-GS **Symbol Opcji (SENSOR):** 9003.0002
Option Code

Suwaki GSB

SUWAKI PODWIESZANE
AERIAL CAM UNITS

K802-06-60 (00 ~ 75mm)

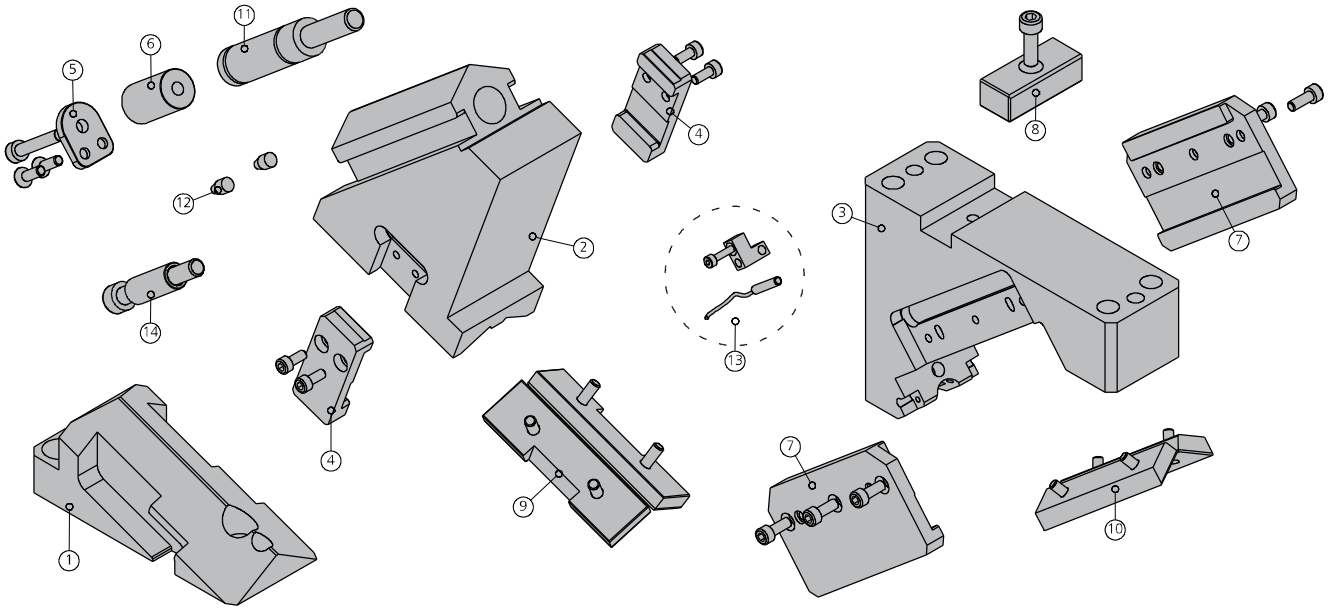

POZ. *POS.*	OPIS *DESCRIPTION*	ILOŚĆ *QTY*
001	KLIN / *WEDGE*	1
002	SUWAK/ *SLIDER*	1
003	KORPUS SUWAKA / *CAM BODY*	1
004	MOCOWANIE WSPORNIKA / *BRACKET ATTACHMENTS*	2
005	PŁYTA / *PLATE*	1
006	DYSTANS / *SPACER*	1
007	WSPORNIK / *BRACKET*	2
008	WPUST / *KEY*	1
009	PŁYTKA ŚCIERALNA / *WEAR PLATE*	2
010	PŁYTKA ŚCIERALNA / *WEAR PLATE*	2
011	SPRĘŻYNA GAZOWA / *NITROGEN CYLINDER*	1
012	ZDERZAK / *BUMP STOP*	2
013	ZESTAW CZUJNIK BEZPIECZEŃSTWA / *SECURITY SENSOR KIT*	1*OPCJA / *OPTION*
014	WYŁĄCZNIKI KRAŃCOWE / *LIMIT SWITCHES*	1

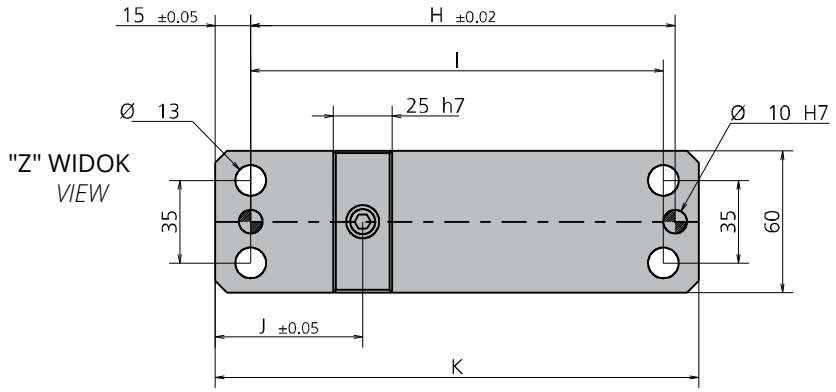
15 ±0.05
H ±0.02
I
Ø 13
25 h7
Ø 10 H7
"Z" WIDOK
VIEW
35
35
60
J ±0.05
K

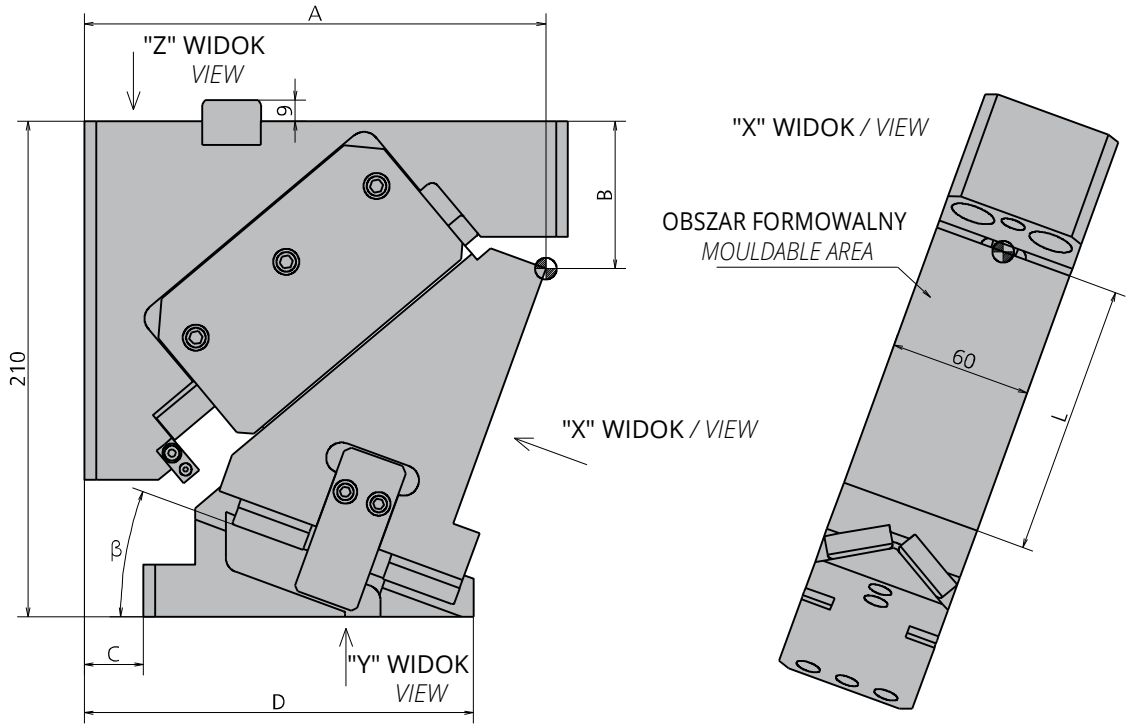
A
"Z" WIDOK
VIEW
9
B
210
β
C
D
"Y" WIDOK
VIEW
"X" WIDOK / VIEW
OBSZAR FORMOWALNY
MOULDABLE AREA
60
L
"X" WIDOK / VIEW

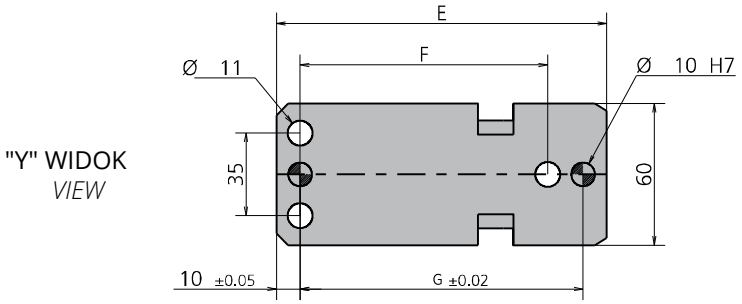
E
F
Ø 11
Ø 10 H7
"Y" WIDOK
VIEW
35
60
10 ±0.05
G ±0.02

SUWAKI PODWIESZANE
AERIAL CAM UNITS

K802-06-60 (00 ~ 75mm)

Symbol: *Catalog No:*	β	A	B	C	D	E	F	G	H	I	J	K	L
K802-06-060.00	0°	175	55	25	180	155	105	120	180	175	62.5	205	110
K802-06-060.05	5°	179.26	57.37	25	175	150	105	120	180	175	62.5	205	110
K802-06-060.10	10°	183.30	60.10	25	170	145	105	120	180	175	62.5	205	110
K802-06-060.15	15°	189.68	63.51	25	165	140	105	120	180	175	62.5	205	110
K802-06-060.20	20°	190.59	76.57	25	165	140	105	120	180	175	62.5	205	115
K802-06-060.25	25°	193.79	80.25	25	150	125	80	95	180	175	62.5	205	115
K802-06-060.30	30°	196.65	84.20	25	150	125	80	95	180	175	62.5	205	115
K802-06-060.35	35°	199.16	88.38	25	140	115	80	95	180	175	62.5	205	115
K802-06-060.40	40°	198.08	96.60	10	120	110	65	80	195	190	62.5	220	115
K802-06-060.45	45°	225.96	104.39	40	145	105	65	80	210	205	92.5	235	115
K802-06-060.50	50°	211.71	113.44	10	115	105	50	65	195	190	77.5	220	115
K802-06-060.55	55°	212.11	117.54	10	115	105	50	70	195	190	77.5	220	115
K802-06-060.60	60°	203.48	126.65	10	102	92	50	65	195	190	77.5	220	115
K802-06-060.65	65°	202.75	129.98	10	95	85	50	65	195	190	77.5	220	115
K802-06-060.70	70°	205.54	146.39	10	95	85	20	35	195	190	62.5	220	115
K802-06-060.75	75°	204.77	151.21	10	90	80	20	35	210	205	62.5	235	115

α	GSS	S	PS
50°	30,00	19,28	22,98
		21,29	23,07
55°		21,54	24,95
		23,79	25,44
60°		24,46	27,65
		27,12	28,67
		30,00	30,00
65°		31,72	33,19
		35,49	35,49
70°		38,45	39,87
		43,86	43,86
75°		49,15	50,52
		57,96	57,96
80°		68,57	69,91
85°	25,00	70,60	72,82
	20,00	76,10	76,98

Schemat Suwaka
Cam Diagram

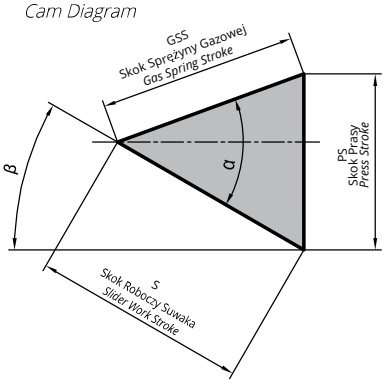

Sprężyna *Spring*	θ	**Ilość** *QTY*	**Model** *Model*
GS	0-30	1	RV170-050-C
	35-75		RV170-038-C

SENSOR **Poz No:13**

Przykład Zamówienia:
Order Example:

W=60, **θ**=25, GS

Symbol: K802-06-060-25-GS **Symbol Opcji (SENSOR):** 9003.0002
Option Code

SUWAKI PODWIESZANE
AERIAL CAM UNITS

K802-06-85 (00 ~ 75mm)

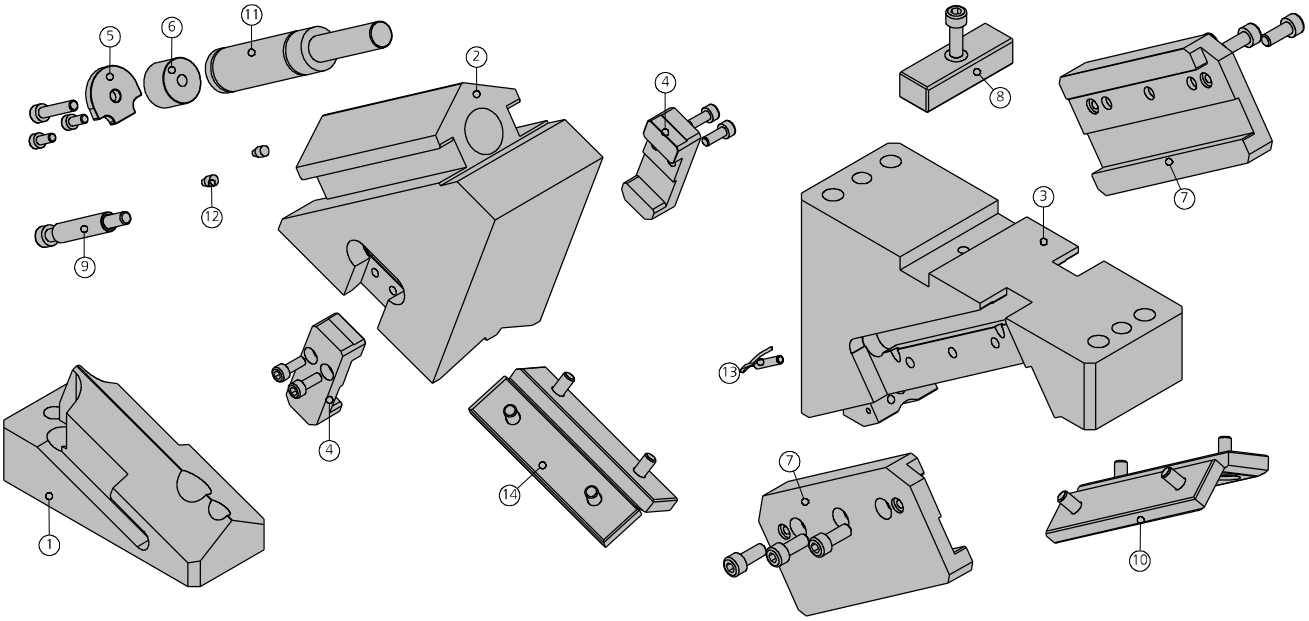

POZ. *POS.*	OPIS *DESCRIPTION*	ILOŚĆ *QTY*
001	KLIN / *WEDGE*	1
002	SUWAK/ *SLIDER*	1
003	KORPUS SUWAKA / *CAM BODY*	1
004	MOCOWANIE WSPORNIKA / *BRACKET ATTACHMENTS*	2
005	PŁYTA / *PLATE*	1
006	DYSTANS / *SPACER*	1
007	WSPORNIK / *BRACKET*	2
008	WPUST / *KEY*	1
009	WYŁĄCZNIKI KRAŃCOWE / *LIMIT SWITCHES*	1
010	PŁYTKA ŚCIERALNA / *WEAR PLATE*	2
011	SPRĘŻYNA GAZOWA / *NITROGEN CYLINDER*	1
012	ZDERZAK / *BUMP STOP*	2
013	CZUJNIK BEZPIECZEŃSTWA / *SECURITY SENSOR*	1*OPCJA / *OPTION*
014	PŁYTKA ŚCIERALNA / *WEAR PLATE*	2

K802-06-85 (00 ~ 75mm)

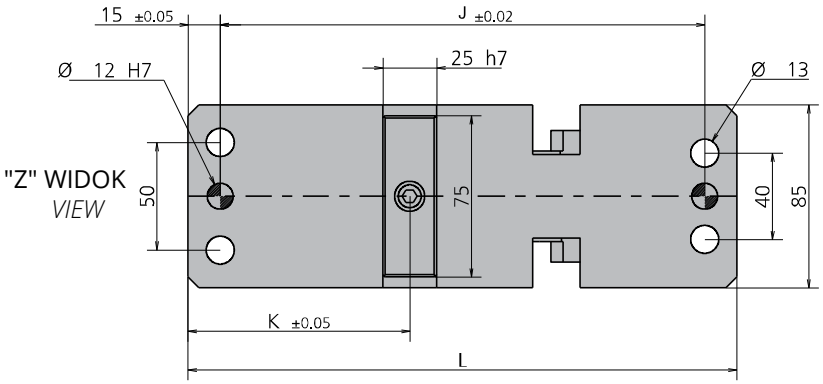

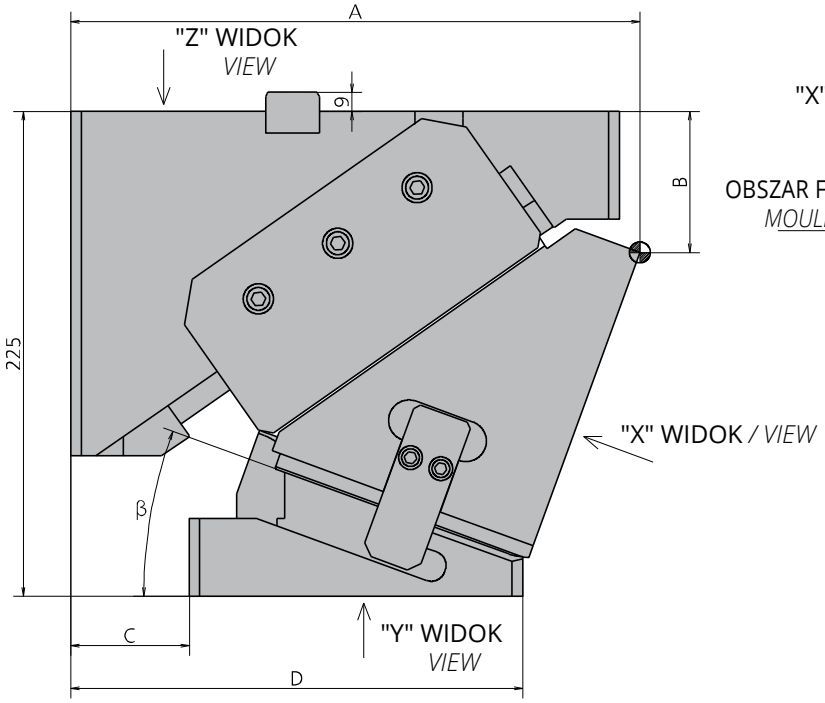

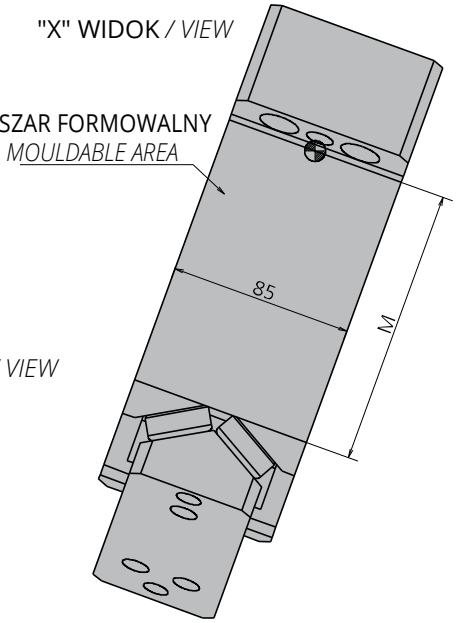

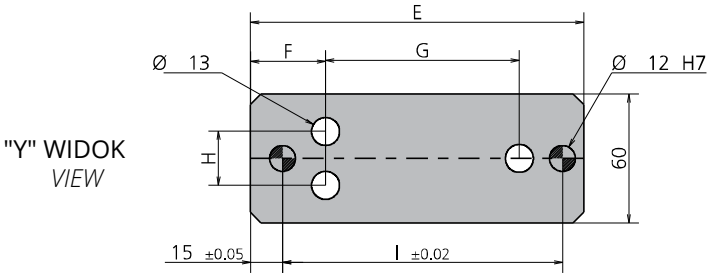

SUWAKI PODWIESZANE
AERIAL CAM UNITS

K802-06-85 (00 ~ 75mm)

Symbol: *Catalog No:*	β	A	B	C	D	E	F	G	H	I	J	K	L	M
K802-06-085.00	0°	238	60	55	230	175	35	90	25	130	225	82	255	130
K802-06-085.05	5°	243.28	64.18	55	225	170	35	90	25	130	225	88	255	130
K802-06-085.10	10°	247.73	73.75	55	215	160	35	90	25	130	225	88	255	135
K802-06-085.15	15°	252.64	78.77	55	210	155	35	90	25	130	225	97	255	135
K802-06-085.20	20°	259.24	79.51	55	210	155	35	90	25	130	225	103	255	135
K802-06-085.25	25°	262.37	90.08	40	195	155	35	90	25	130	255	103	285	135
K802-06-085.30	30°	272.11	87.71	40	195	155	35	90	25	130	255	112	285	135
K802-06-085.35	35°	277.45	94.87	40	195	155	35	90	25	130	255	112	285	135
K802-06-085.40	40°	282.59	102.49	40	195	155	35	90	25	130	255	122.5	285	135
K802-06-085.45	45°	245.4	117.6	0	150	150	35	70	25	110	235	92	265	135
K802-06-085.50	50°	247.12	127.38	0	135	135	35	70	25	110	235	96.5	265	135
K802-06-085.55	55°	263	126.74	0	135	135	35	70	25	110	235	96.5	265	140
K802-06-085.60	60°	267.02	136.11	0	135	135	35	70	25	110	235	104	265	140
K802-06-085.65	65°	257.06	147.15	0	126	126	35	60	25	100	235	104	265	140
K802-06-085.70	70°	248.86	160.81	5	114	109	15	40	35	60	245	82.5	275	140
K802-06-085.75	75°	251.61	181.07	5	114	109	15	40	35	60	245	82.5	275	140

α	GSS	S	PS
50°	48,00	30,85	36,77
		34,07	36,91
55°		34,46	36,93
		38,07	40,71
		41,84	41,84
60°		43,38	45,87
		48,00	48,00
65°		50,75	53,11
		56,79	56,79
70°	33,00	42,30	43,85
		48,24	48,24
75°		54,06	55,57
		63,75	63,75
80°		75,42	76,90
		95,02	95,02
85°	25,00	95,13	96,23

Schemat Suwaka
Cam Diagram

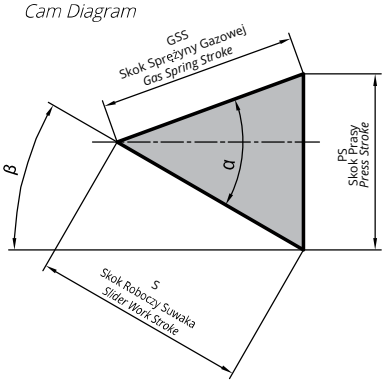

Sprężyna *Spring*	θ	**Ilość** *QTY*	**Model** *Model*
GS	0-40	1	RV320-075-C
	45-75		RV320-063-C

SENSOR **Poz No:13**

Przykład Zamówienia:
Order Example:

W=85, **θ**=25, GS

Symbol: K802-06-085-25-GS **Symbol Opcji (SENSOR):** 9003.0002
Option Code

SUWAKI PODWIESZANE
AERIAL CAM UNITS

K802-06-110 (00 ~ 75mm)

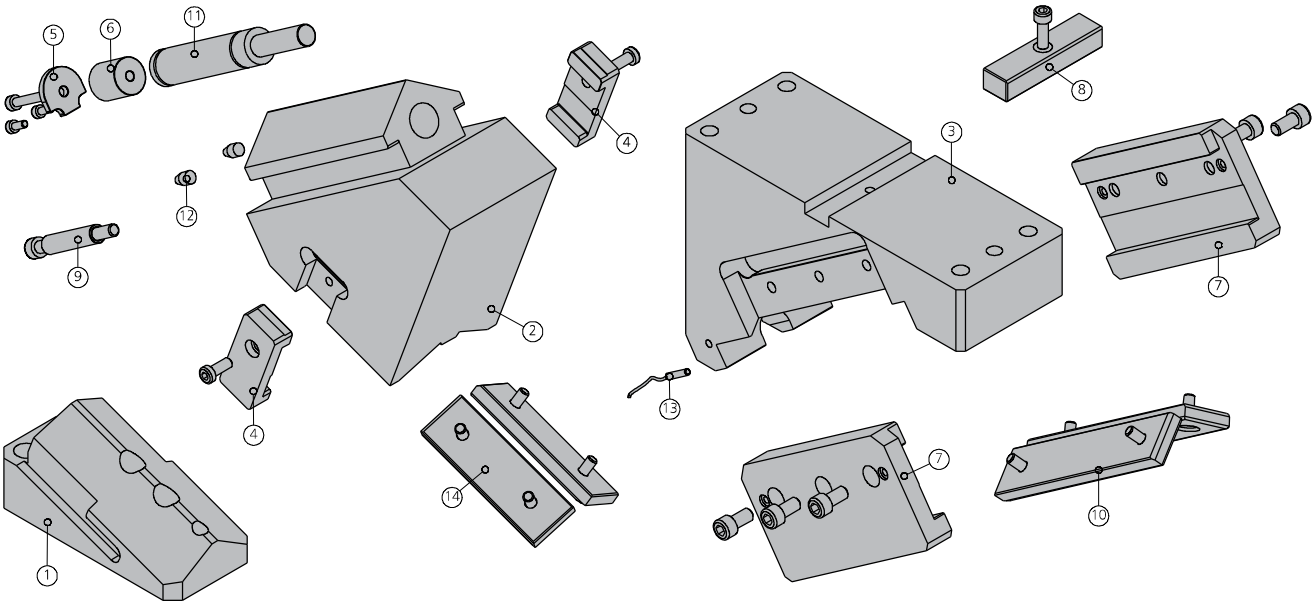

POZ. *POS.*	OPIS *DESCRIPTION*	ILOŚĆ *QTY*
001	KLIN / *WEDGE*	1
002	SUWAK/ *SLIDER*	1
003	KORPUS SUWAKA / *CAM BODY*	1
004	MOCOWANIE WSPORNIKA / *BRACKET ATTACHMENTS*	2
005	PŁYTA / *PLATE*	1
006	DYSTANS / *SPACER*	1
007	WSPORNIK / *BRACKET*	2
008	WPUST / *KEY*	1
009	WYŁĄCZNIKI KRAŃCOWE / *LIMIT SWITCHES*	1
010	PŁYTKA ŚCIERALNA / *WEAR PLATE*	2
011	SPRĘŻYNA GAZOWA / *NITROGEN CYLINDER*	1
012	ZDERZAK / *BUMP STOP*	2
013	CZUJNIK BEZPIECZEŃSTWA / *SECURITY SENSOR*	1*OPCJA / *OPTION*
014	PŁYTKA ŚCIERALNA / *WEAR PLATE*	2

K802-06-110 (00 ~ 75mm)

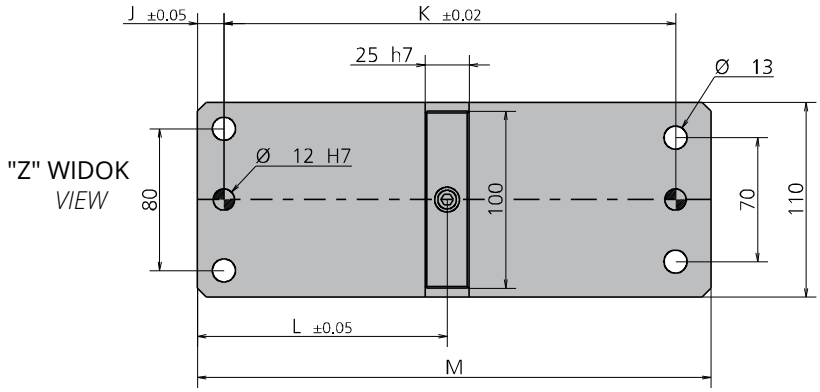

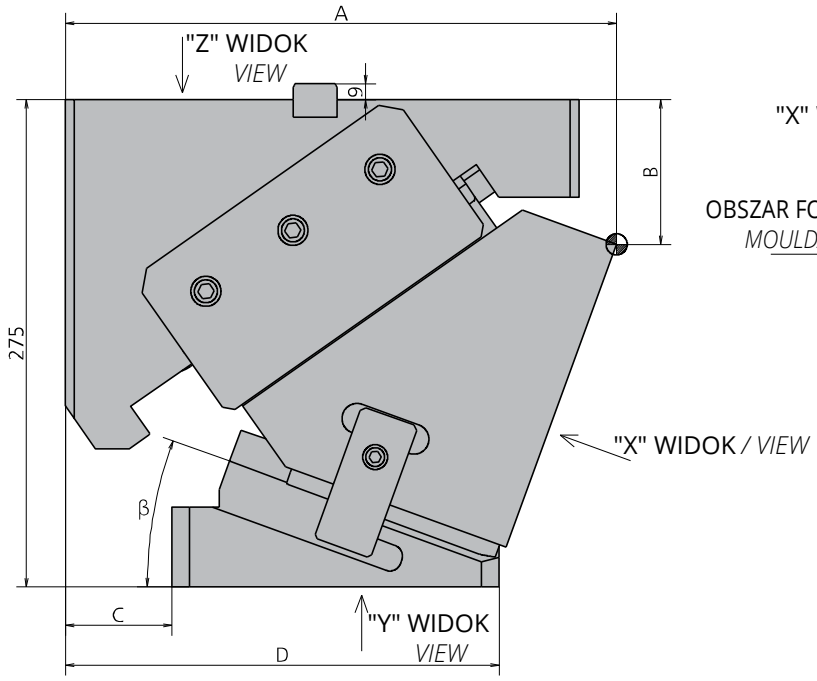

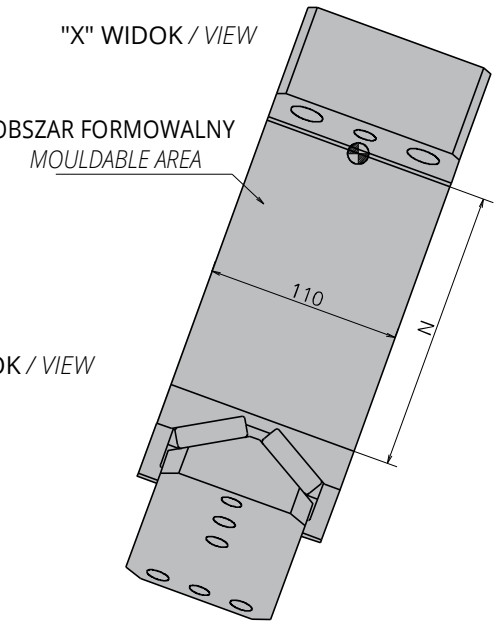

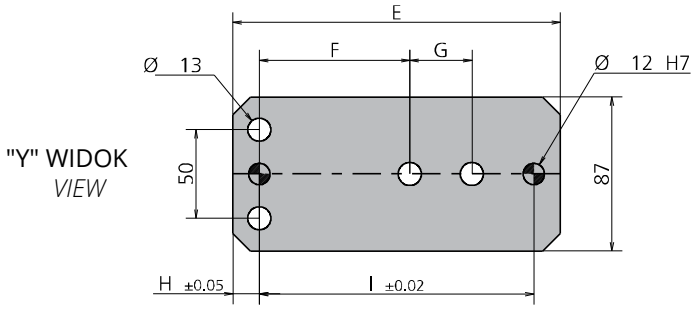

SUWAKI PODWIESZANE
AERIAL CAM UNITS

K802-06-110 (00 ~ 75mm)

Symbol: *Catalog No:*	β	A	B	C	D	E	F	G	H	I	J	K	L	M	N
K802-06-110.00	0°	278	70	60	270	210	85	35	15	155	15	255	97.5	290	160
K802-06-110.05	5°	285.45	74.28	60	265	205	85	35	15	155	15	255	117	290	160
K802-06-110.10	10°	292.94	79.21	60	255	195	85	35	15	155	15	255	124.5	290	170
K802-06-110.15	15°	300.41	84.79	60	250	190	85	35	15	155	15	255	133.5	290	170
K802-06-110.20	20°	307.8	91.02	60	245	185	85	35	15	155	15	255	141	290	170
K802-06-110.25	25°	302.93	102.42	50	228	178	40	45	15	135	20	260	140	300	170
K802-06-110.30	30°	309.61	109.72	50	222	172	40	45	15	135	20	260	147.5	300	170
K802-06-110.35	35°	316.06	117.58	50	217	167	40	45	15	135	20	260	155	300	170
K802-06-110.40	40°	322.23	126	50	213	163	40	45	15	135	20	260	162.5	300	170
K802-06-110.45	45°	311.62	131.41	10	193	183	55	45	20	120	15	265	148.5	295	170
K802-06-110.50	50°	309.74	147.6	10	182	172	55	45	20	120	15	265	154.5	295	170
K802-06-110.55	55°	302.27	165.76	10	167	157	55	45	20	120	15	265	175.5	295	170
K802-06-110.60	60°	305.96	174.61	10	165	155	55	45	20	120	15	265	175.5	295	170
K802-06-110.65	65°	285.71	195.11	0	137	137	55	25	20	100	15	265	155.5	295	170
K802-06-110.70	70°	288.18	208.33	0	135	135	55	25	20	100	15	265	155.5	295	170
K802-06-110.75	75°	290.36	211.76	0	134	134	55	25	20	100	15	275	155.5	310	170

α	GSS	S	PS
50°	48,00	30,85	36,77
		34,07	36,91
55°		34,46	39,93
		38,07	40,71
		41,84	41,84
60°		43,38	45,87
		48,00	48,00
65°		50,75	53,11
		56,79	56,79
70°		61,52	63,79
	33,00	48,24	48,24
75°		54,06	55,57
		63,75	63,75
80°		75,42	76,90
		95,02	95,02
85°	25,00	95,13	96,23

Schemat Suwaka
Cam Diagram

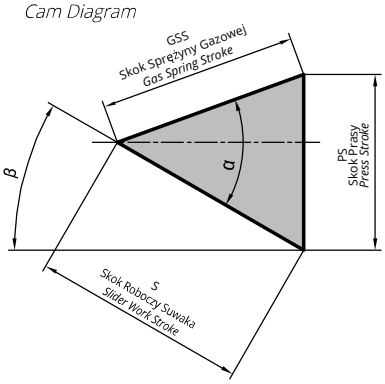

Sprężyna *Spring*	θ	**Ilość** *QTY*	**Model** *Model*
GS	0-45	1	RV320-075-C
	50-75		RV320-063-C

SENSOR **Poz No:13**

Przykład Zamówienia:
Order Example:

W=110, **θ=**25, GS

Symbol: K802-06-110-25-GS **Symbol Opcji (SENSOR):** 9003.0002
Option Code

SUWAKI PODWIESZANE
AERIAL CAM UNITS

K802-06-150 (00 ~ 75mm)

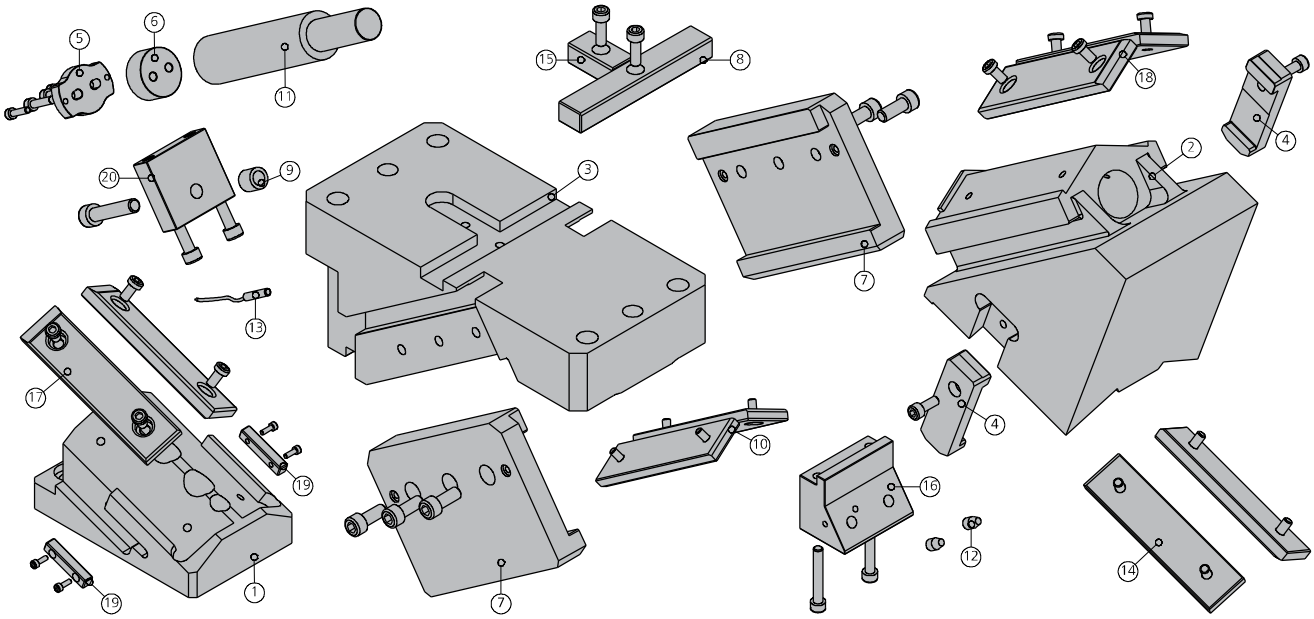

POZ. *POS.*	OPIS *DESCRIPTION*	ILOŚĆ *QTY*
001	KLIN / *WEDGE*	1
002	SUWAK/ *SLIDER*	1
003	KORPUS SUWAKA / *CAM BODY*	1
004	MOCOWANIE WSPORNIKA / *BRACKET ATTACHMENTS*	2
005	PŁYTA / *PLATE*	1
006	DYSTANS / *SPACER*	1
007	WSPORNIK / *BRACKET*	2
008	WPUST / *KEY*	1
009	WYŁĄCZNIKI KRAŃCOWE / *LIMIT SWITCHES*	1
010	PŁYTKA ŚCIERALNA / *WEAR PLATE*	2
011	SPRĘŻYNA GAZOWA / *NITROGEN CYLINDER*	1
012	ZDERZAK / *BUMP STOP*	2
013	CZUJNIK BEZPIECZEŃSTWA / *SECURITY SENSOR*	1*OPCJA / *OPTION*
014	PŁYTKA ŚCIERALNA / *WEAR PLATE*	2
015	WPUST / *KEY*	1
016	WYŁĄCZNIKI KRAŃCOWE / *LIMIT SWITCHES*	1
017	PŁYTKA ŚCIERALNA / *WEAR PLATE*	2
018	PŁYTKA ŚCIERALNA / *WEAR PLATE*	2
019	WPUST / *KEY*	2
020	WYŁĄCZNIKI KRAŃCOWE / *LIMIT SWITCHES*	1

K802-06-150 (00 ~ 75mm)

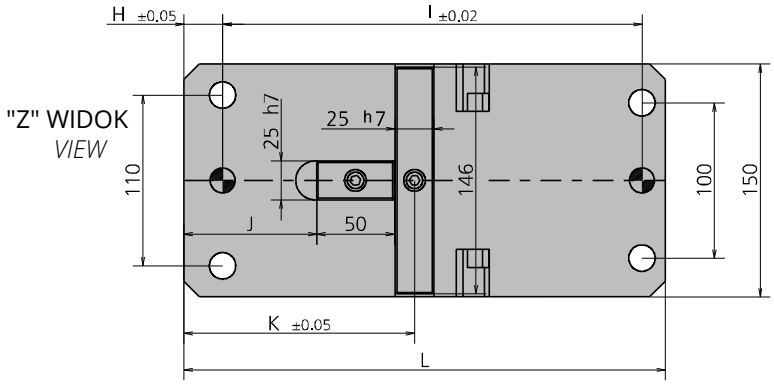

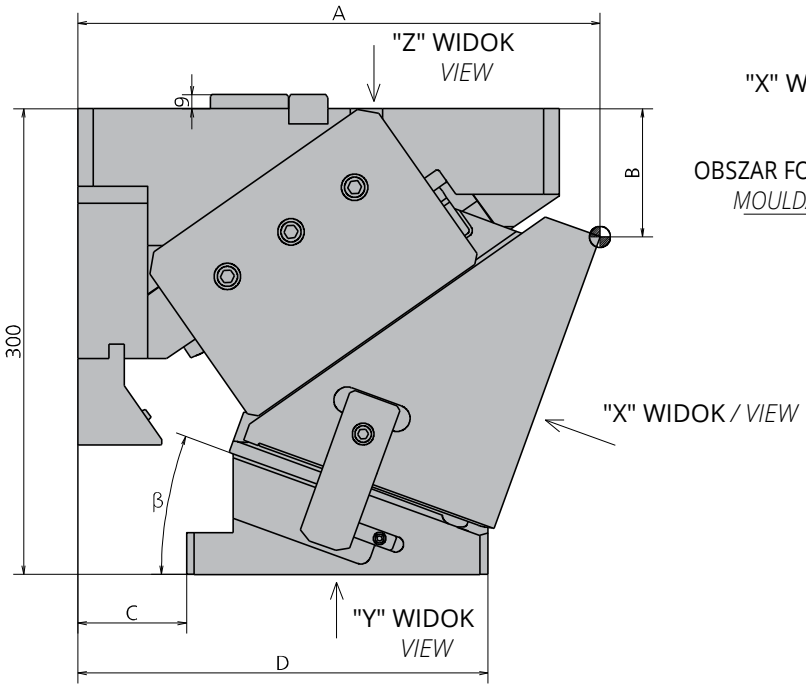

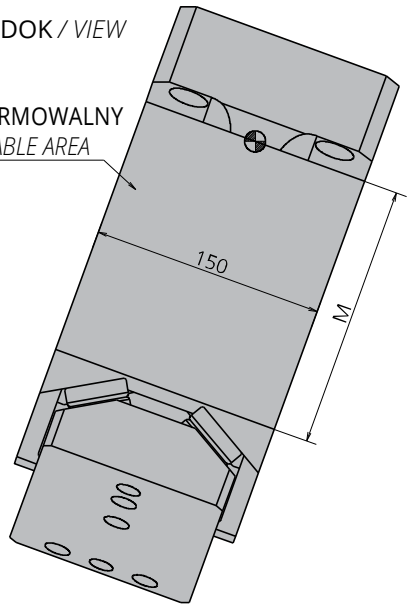

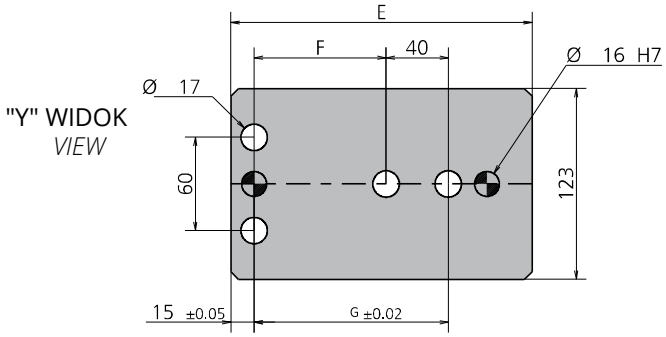

Suwaki GSB

SUWAKI PODWIESZANE
AERIAL CAM UNITS

K802-06-150 (00 ~ 75mm)

Symbol: *Catalog No:*	β	A	B	C	D	E	F	G	H	I	J	K	L	M
K802-06-150.00	0°	298	65	70	290	220	85	150	25	270	54	117	310	160
K802-06-150.05	5°	307.2	69.35	70	280	210	85	150	25	270	61.5	124.5	310	160
K802-06-150.10	10°	313.81	89.28	70	270	200	85	150	25	270	69	132	310	180
K802-06-150.15	15°	321.7	94.96	70	265	195	85	150	25	270	78	141	310	180
K802-06-150.20	20°	329.51	101.32	70	264	194	85	150	25	270	85.5	148.5	310	180
K802-06-150.25	25°	342.93	117.42	60	262	202	105	170	15	320	104.5	167.5	350	190
K802-06-150.30	30°	352.11	125.39	60	259	199	105	170	15	320	112	175	350	190
K802-06-150.35	35°	364.66	130.3	60	261	201	105	170	15	320	119.5	182.5	350	190
K802-06-150.40	40°	371.87	144.51	60	257	197	105	170	15	320	127	190	350	190
K802-06-150.45	45°	325.76	152.27	20	202	182	85	150	15	310	73	136	340	190
K802-06-150.50	50°	332.72	168.31	20	199	179	85	150	15	310	79	142	340	190
K802-06-150.55	55°	347.32	179.21	20	206	186	85	150	15	310	64.5	127.5	340	190
K802-06-150.60	60°	353.59	197.11	20	203	183	85	150	15	310	71.5	134.5	340	190
K802-06-150.65	65°	359.15	205.52	20	203	183	85	150	15	310	71.5	134.5	340	190
K802-06-150.70	70°	334.26	226.1	0	168	168	70	135	15	310	71.5	134.5	340	190
K802-06-150.75	75°	338.15	234.94	0	167	167	70	135	15	310	71.5	134.5	340	190

α	GSS	S	PS
50°	50,00	32,14	38,30
		35,49	38,45
55°		35,90	41,59
		39,65	42,40
		43,59	43,59
60°		45,19	47,78
		50,00	50,00
65°		52,86	55,32
		59,16	59,16
70°		64,09	66,45
		73,10	73,10
75°		81,92	84,20
		96,59	96,59
80°	40,00	91,42	93,21
85°	30,00	84,73	87,38
	20,00	76,10	76,98

Sprężyna *Spring*	θ	**Ilość** *QTY*	**Model** *Model*
GS	0-60	1	RV500-080-B
	65-75		RV500-063-B

Schemat Suwaka
Cam Diagram

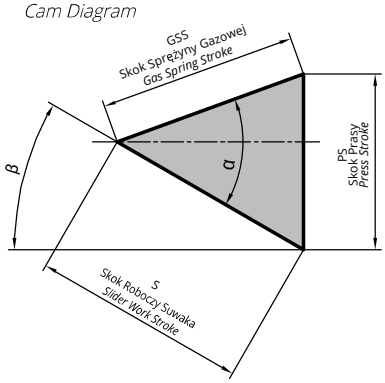

SENSOR **Poz No:13**

Przykład Zamówienia:
Order Example:

W=150, **θ=**25, GS

Symbol: K802-06-150-25-GS **Symbol Opcji (SENSOR):** 9003.0002
Option Code

SUWAKI PODWIESZANE
AERIAL CAM UNITS

K802-06-180 (00 ~ 75mm)

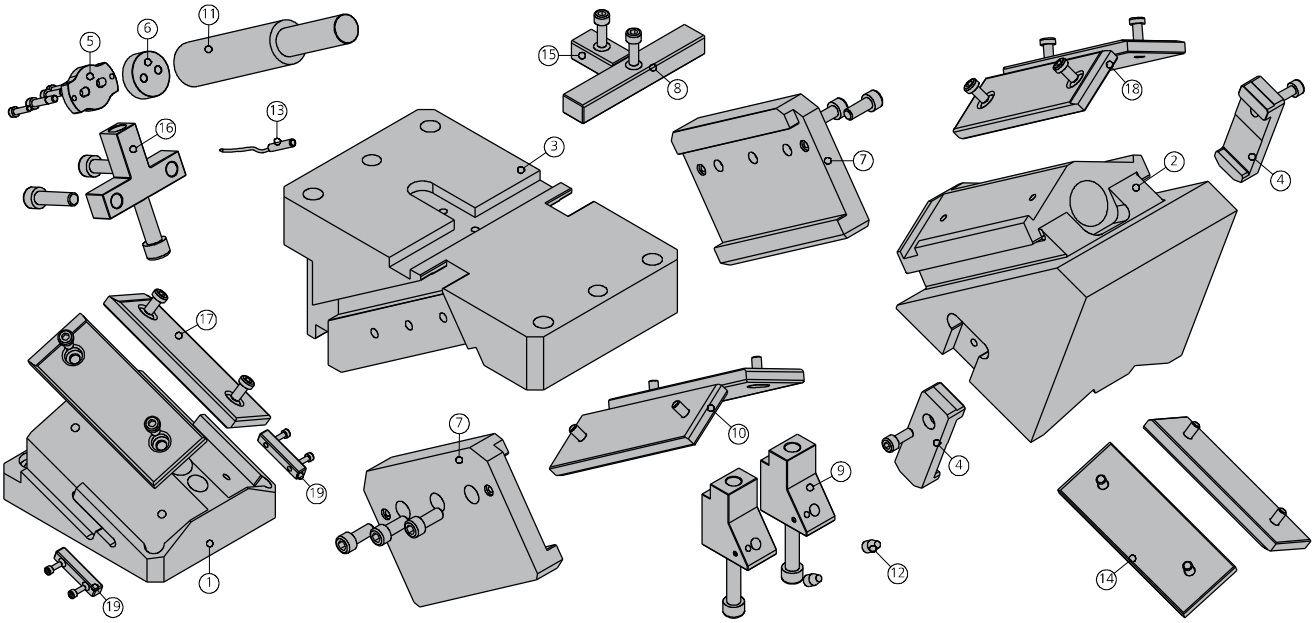

POZ. *POS.*	OPIS *DESCRIPTION*	ILOŚĆ *QTY*
001	KLIN / *WEDGE*	1
002	SUWAK/ *SLIDER*	1
003	KORPUS SUWAKA / *CAM BODY*	1
004	MOCOWANIE WSPORNIKA / *BRACKET ATTACHMENTS*	2
005	PŁYTA / *PLATE*	1
006	DYSTANS / *SPACER*	1
007	WSPORNIK / *BRACKET*	2
008	WPUST / *KEY*	1
009	WYŁĄCZNIKI KRAŃCOWE / *LIMIT SWITCHES*	2
010	PŁYTKA ŚCIERALNA / *WEAR PLATE*	2
011	SPRĘŻYNA GAZOWA / *NITROGEN CYLINDER*	1
012	ZDERZAK / *BUMP STOP*	2
013	CZUJNIK BEZPIECZEŃSTWA / *SECURITY SENSOR*	1*OPCJA / *OPTION*
014	PŁYTKA ŚCIERALNA / *WEAR PLATE*	2
015	WPUST / *KEY*	1
016	WYŁĄCZNIKI KRAŃCOWE / *LIMIT SWITCHES*	1
017	PŁYTKA ŚCIERALNA / *WEAR PLATE*	2
018	PŁYTKA ŚCIERALNA / *WEAR PLATE*	2
019	WPUST / *KEY*	2

K802-06-180 (00 ~ 75mm)

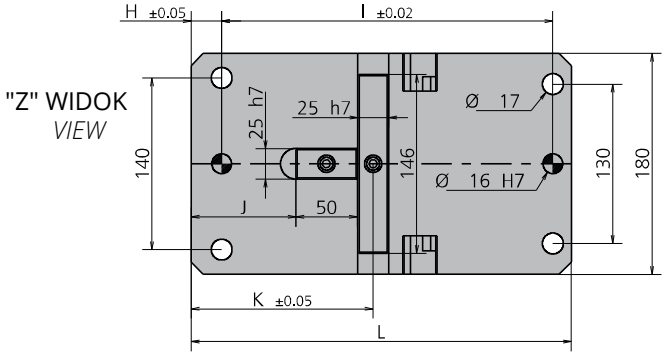

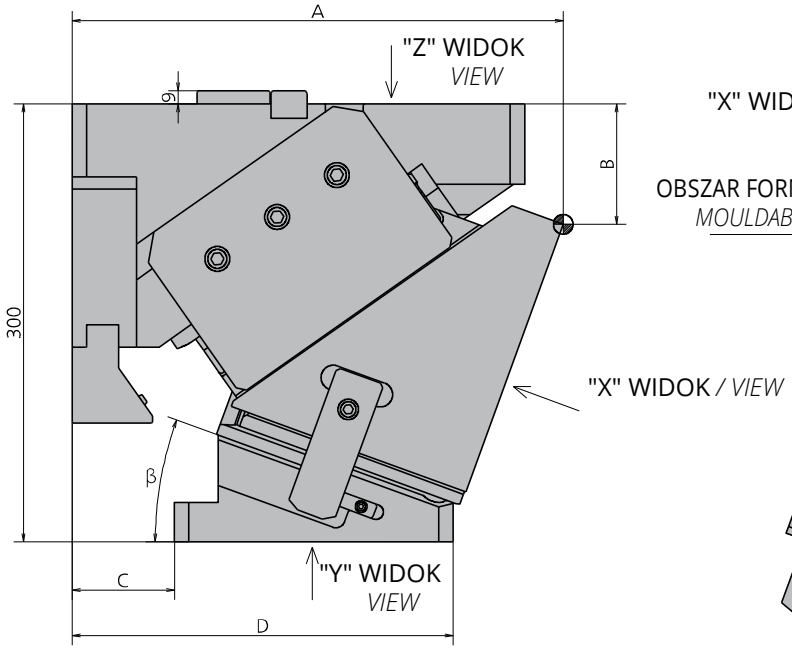

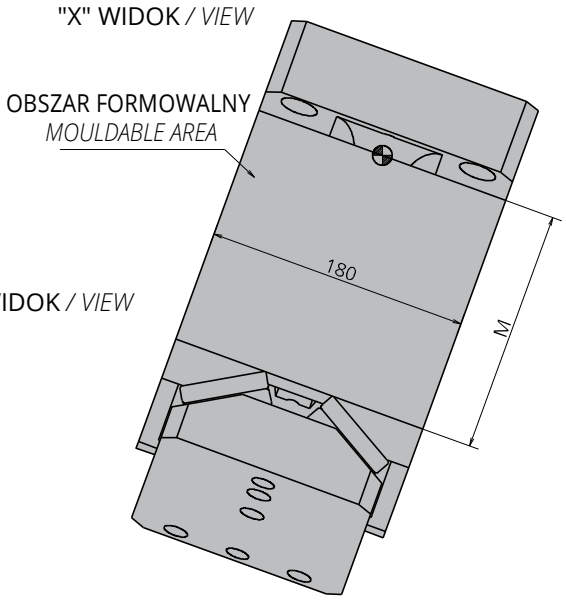

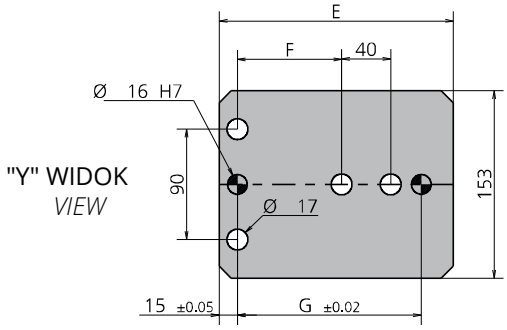

SUWAKI PODWIESZANE
AERIAL CAM UNITS

K802-06-180 (00 ~ 75mm)

Symbol: *Catalog No:*	β	A	B	C	D	E	F	G	H	I	J	K	L	M
K802-06-180.00	0°	298	65	70	290	220	85	150	25	270	54	117	310	160
K802-06-180.05	5°	307.2	69.35	70	280	210	85	150	25	270	61.5	124.5	310	160
K802-06-180.10	10°	313.81	89.28	70	270	200	85	150	25	270	69	132	310	180
K802-06-180.15	15°	321.7	94.96	70	265	195	85	150	25	270	78	141	310	180
K802-06-180.20	20°	329.51	101.32	70	261	191	85	150	25	270	85.5	148.5	310	180
K802-06-180.25	25°	324.93	117.42	60	259	199	105	170	15	320	104.5	167.5	350	200
K802-06-180.30	30°	352.11	125.39	60	259	199	105	170	15	320	112	175	350	200
K802-06-180.35	35°	364.66	130.3	60	261	201	105	170	15	320	119.5	182.5	350	200
K802-06-180.40	40°	371.87	144.51	60	257	197	105	170	15	320	127	190	350	200
K802-06-180.45	45°	325.76	152.27	20	202	182	85	150	15	310	73	136	340	200
K802-06-180.50	50°	332.72	168.31	20	199	179	85	150	15	310	79	142	340	200
K802-06-180.55	55°	347.32	179.21	20	206	186	85	150	15	310	64.5	127.5	340	200
K802-06-180.60	60°	353.59	197.11	20	202	182	85	150	15	310	71.5	134.5	340	200
K802-06-180.65	65°	359.15	205.52	20	201	181	85	150	15	310	71.5	134.5	340	200
K802-06-180.70	70°	334.26	226.1	0	168	168	70	135	15	310	71.5	134.5	340	200
K802-06-180.75	75°	338.15	234.94	0	172	172	70	135	15	310	71.5	134.5	340	200

α	GSS	S	PS
50°	50,00	32,14	38,30
		35,49	38,45
55°		35,90	41,59
		39,65	42,40
		43,59	43,59
60°		45,19	47,78
		50,00	50,00
65°		52,86	55,32
		59,16	59,16
70°		64,09	66,45
		73,10	73,10
75°		81,92	84,20
		96,59	96,59
80°	40,00	91,42	93,21
85°	30,00	84,73	87,38
	20,00	76,10	76,98

Schemat Suwaka
Cam Diagram

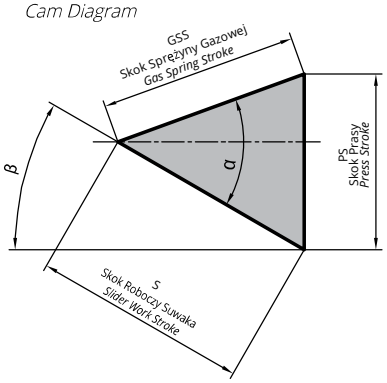

Sprężyna *Spring*	θ	**Ilość** *QTY*	**Model** *Model*
GS	0-60	1	RV320-075-C
	65-75		RV320-063-C

SENSOR **Poz No:13**

Przykład Zamówienia:
Order Example:

W=180, **θ**=25, GS

Symbol: K802-06-180-25-GS **Symbol Opcji (SENSOR):** 9003.0002
Option Code

SUWAKI PODWIESZANE
AERIAL CAM UNITS

K802-06-220 (00 ~ 75mm)

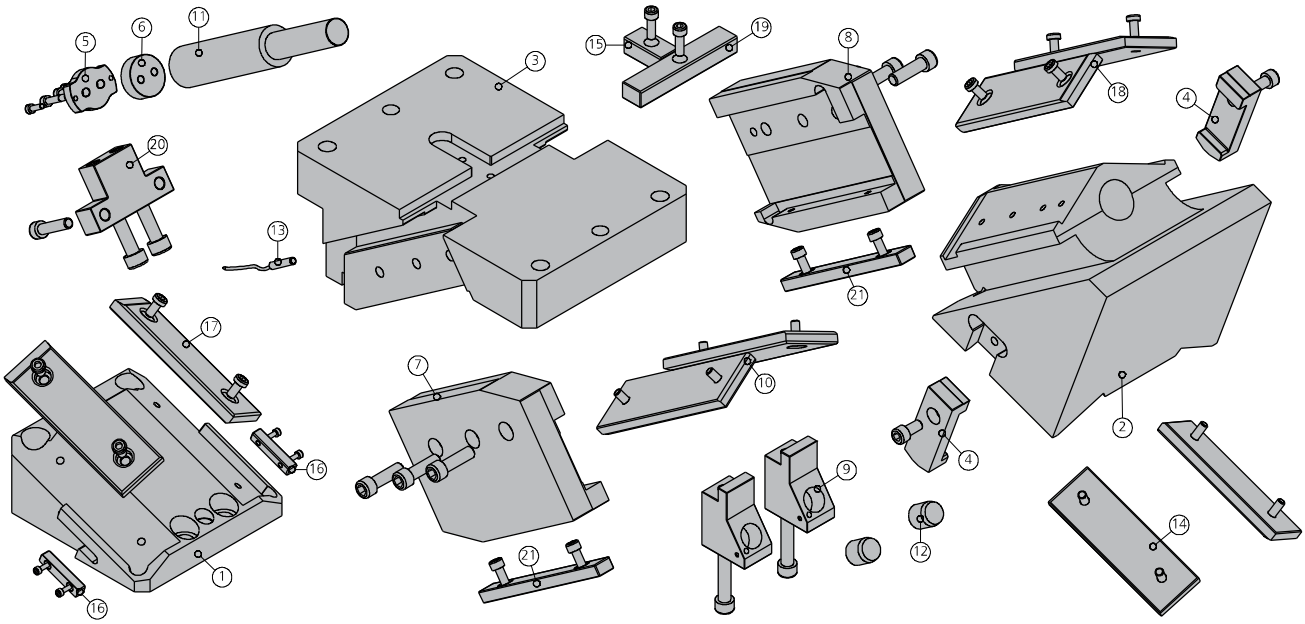

POZ. *POS.*	OPIS *DESCRIPTION*	ILOŚĆ *QTY*
001	KLIN / *WEDGE*	1
002	SUWAK/ *SLIDER*	1
003	KORPUS SUWAKA / *CAM BODY*	1
004	MOCOWANIE WSPORNIKA / *BRACKET ATTACHMENTS*	2
005	PŁYTA / *PLATE*	1
006	DYSTANS / *SPACER*	1
007	WSPORNIK / *BRACKET*	1
008	WSPORNIK / *BRACKET*	1
009	WYŁĄCZNIKI KRAŃCOWE / *LIMIT SWITCHES*	2
010	PŁYTKA ŚCIERALNA / *WEAR PLATE*	2
011	SPRĘŻYNA GAZOWA / *NITROGEN CYLINDER*	1
012	ZDERZAK / *BUMP STOP*	2
013	CZUJNIK BEZPIECZEŃSTWA / *SECURITY SENSOR*	1*OPCJA / *OPTION*
014	PŁYTKA ŚCIERALNA / *WEAR PLATE*	2
015	WPUST / *KEY*	1
016	WPUST / *KEY*	2
017	PŁYTKA ŚCIERALNA / *WEAR PLATE*	2
018	PŁYTKA ŚCIERALNA / *WEAR PLATE*	2
019	WPUST / *KEY*	2
020	WYŁĄCZNIKI KRAŃCOWE / *LIMIT SWITCHES*	1
021	PŁYTKA ŚCIERALNA / *WEAR PLATE*	2

K802-06-220 (00 ~ 75mm)

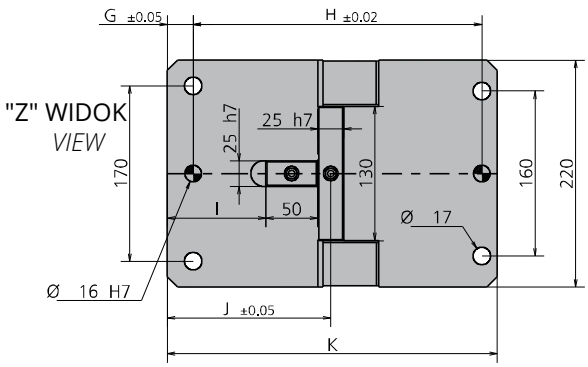

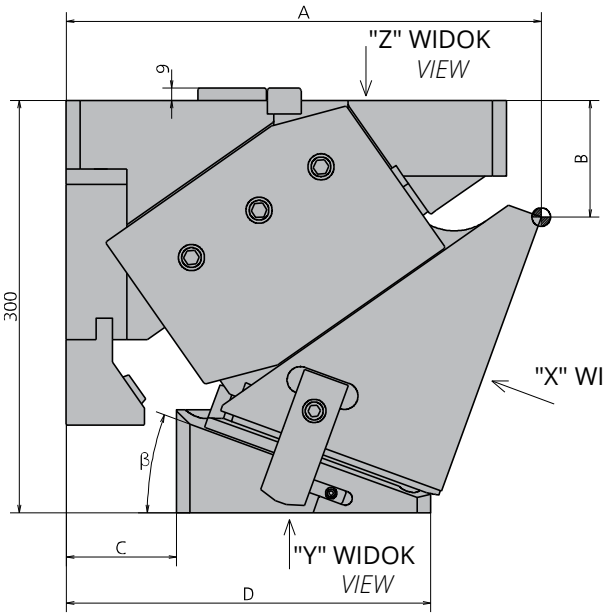

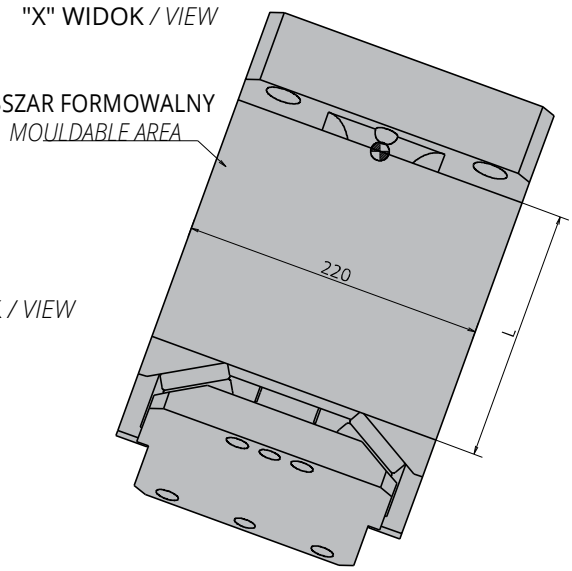

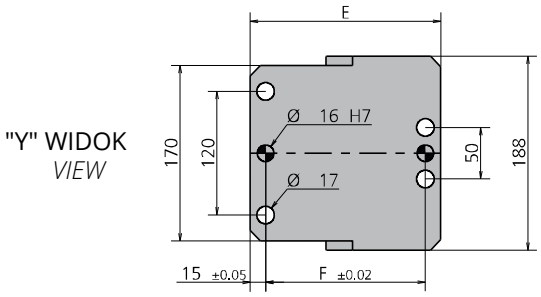

SUWAKI PODWIESZANE
AERIAL CAM UNITS

K802-06-220 (00 ~ 75mm)

Symbol: *Catalog No:*	β	A	B	C	D	E	F	G	H	I	J	K	L
K802-06-220.00	0°	308	60	80	295	215	155	25	280	64	127	320	160
K802-06-220.05	5°	317.63	64.37	80	290	210	155	25	280	71.5	134.5	320	160
K802-06-220.10	10°	323.81	89.28	80	280	200	155	25	280	79	142	320	190
K802-06-220.15	15°	331.7	94.96	80	270	190	155	25	280	88	151	320	183
K802-06-220.20	20°	337.8	106.02	80	265	185	155	25	280	95.5	158.5	320	183
K802-06-220.25	25°	345.05	112.89	60	255	195	150	15	330	104.5	167.5	360	200
K802-06-220.30	30°	357.11	116.73	60	250	190	150	15	330	112	175	360	200
K802-06-220.35	35°	362.94	132.76	60	245	185	150	15	330	119.5	182.5	360	210
K802-06-220.40	40°	373.16	142.98	60	240	180	150	15	330	127	190	360	210
K802-06-220.45	45°	348.64	154.39	45	205	160	130	15	335	98	161	365	210
K802-06-220.50	50°	355.42	170.24	45	205	160	130	15	335	104	167	365	210
K802-06-220.55	55°	361.67	186.67	45	206	161	130	15	335	89.5	152.5	365	210
K802-06-220.60	60°	371.66	201.11	45	204	159	130	15	335	96.5	159.5	365	210
K802-06-220.65	65°	367.84	213.13	45	206	161	130	15	335	96.5	159.5	365	210
K802-06-220.70	70°	372.05	220.55	45	208	163	130	15	335	96.5	159.5	365	210
K802-06-220.75	75°	352.07	246.93	35	180	145	115	15	335	96.5	159.5	365	210

α	GSS	S	PS
50°	50,00	32,14	38,30
		35,49	38,45
55°		35,90	41,59
		39,65	42,40
		43,59	43,59
60°		45,19	47,78
		50,00	50,00
65°		52,86	55,32
		59,16	59,16
70°		64,09	66,45
		73,10	73,10
75°		81,92	84,20
		96,59	96,59
80°	40,00	91,42	93,21
	35,00	100,78	100,78
85°	25,00	95,13	96,23

Schemat Suwaka
Cam Diagram

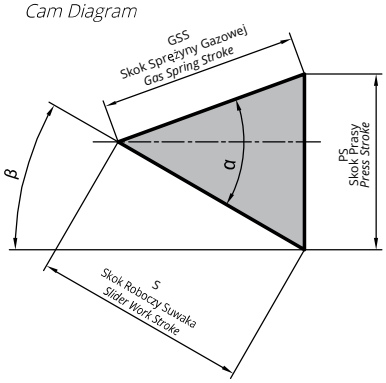

Sprężyna *Spring*	θ	**Ilość** *QTY*	**Model** *Model*
GS	0-60	1	RV750-080-B
	65-70		RV750-075-B
	75		RV750-063-B

SENSOR **Poz No:13**

Przykład Zamówienia:
Order Example:

W=220, **θ=**25, GS

Symbol: K802-06-220-25-GS **Symbol Opcji (SENSOR):** 9003.0002
Option Code

Suwaki GSB

SUWAKI PODWIESZANE
AERIAL CAM UNITS

K802-06-260 (00 ~ 75mm)

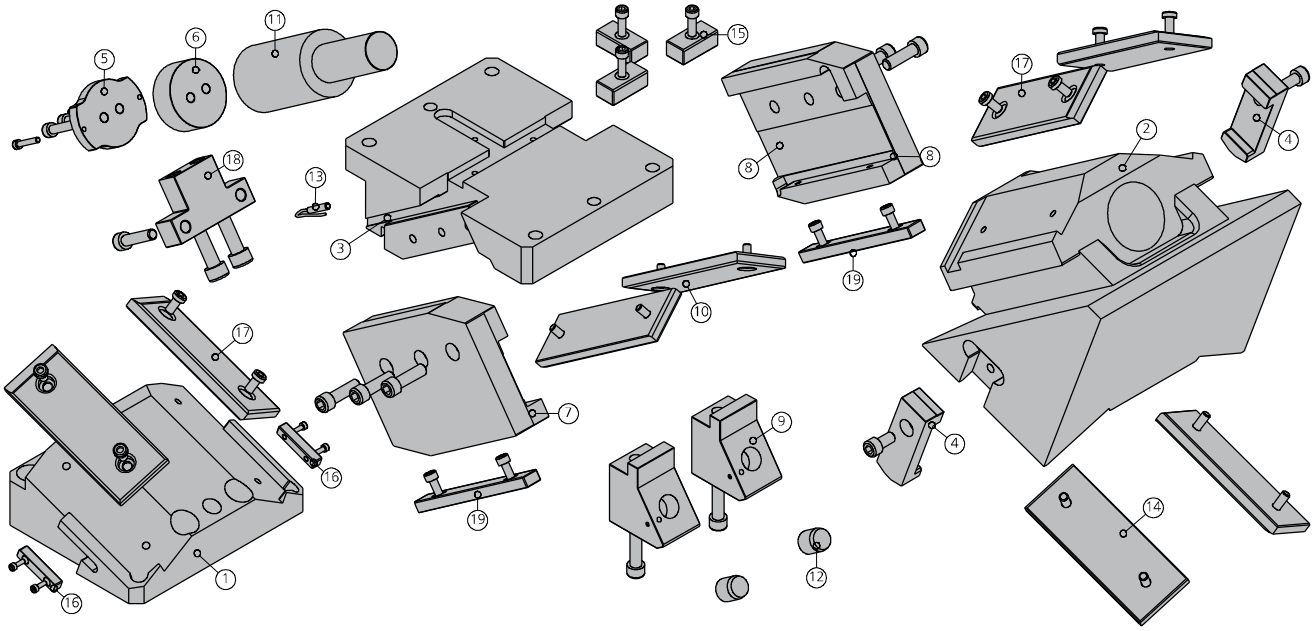

POZ. *POS.*	OPIS *DESCRIPTION*	ILOŚĆ *QTY*
001	KLIN / *WEDGE*	1
002	SUWAK/ *SLIDER*	1
003	KORPUS SUWAKA / *CAM BODY*	1
004	MOCOWANIE WSPORNIKA / *BRACKET ATTACHMENTS*	2
005	PŁYTA / *PLATE*	1
006	DYSTANS / *SPACER*	1
007	WSPORNIK / *BRACKET*	1
008	WSPORNIK / *BRACKET*	1
009	WYŁĄCZNIKI KRAŃCOWE / *LIMIT SWITCHES*	2
010	PŁYTKA ŚCIERALNA / *WEAR PLATE*	2
011	SPRĘŻYNA GAZOWA / *NITROGEN CYLINDER*	1
012	ZDERZAK / *BUMP STOP*	2
013	CZUJNIK BEZPIECZEŃSTWA / *SECURITY SENSOR*	1*OPCJA / *OPTION*
014	PŁYTKA ŚCIERALNA / *WEAR PLATE*	2
015	WPUST / *KEY*	3
016	WPUST / *KEY*	2
017	PŁYTKA ŚCIERALNA / *WEAR PLATE*	4
018	WYŁĄCZNIKI KRAŃCOWE / *LIMIT SWITCHES*	1
019	PŁYTKA ŚCIERALNA / *WEAR PLATE*	2

K802-06-260 (00 ~ 75mm)

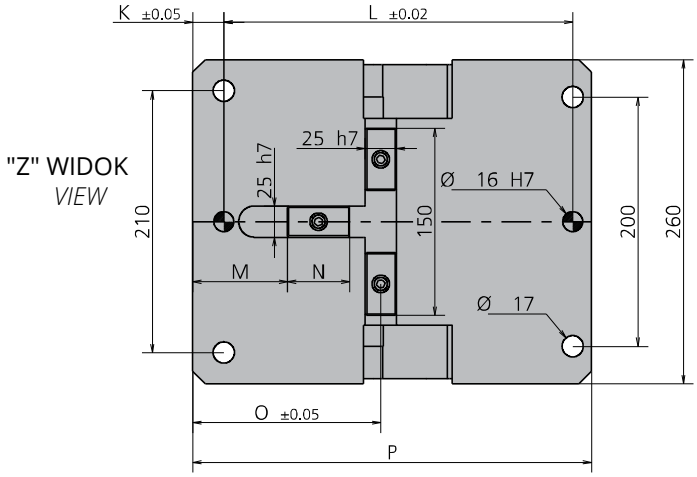

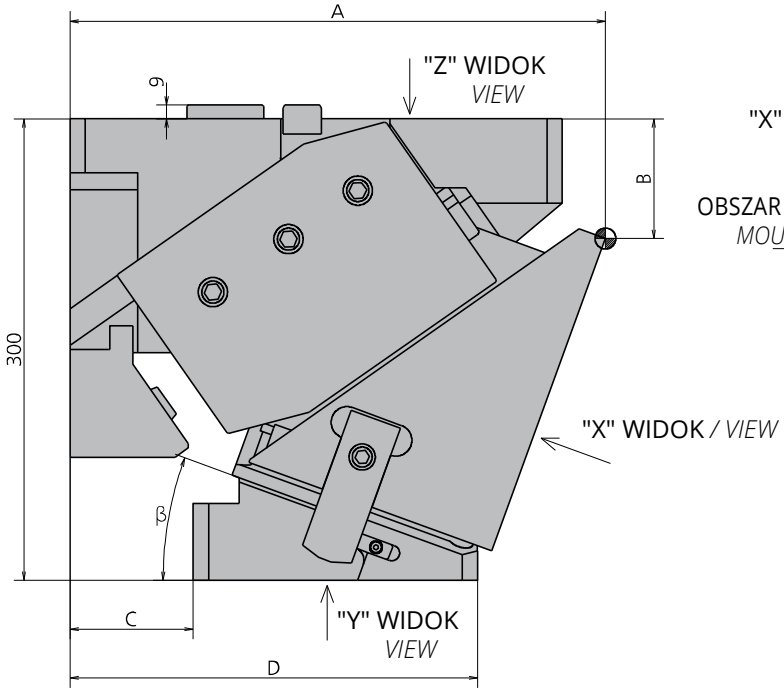

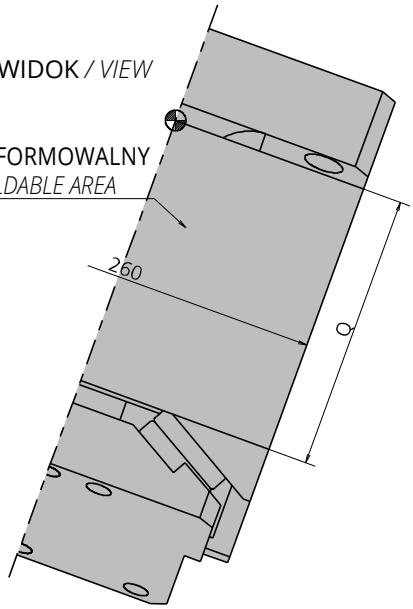

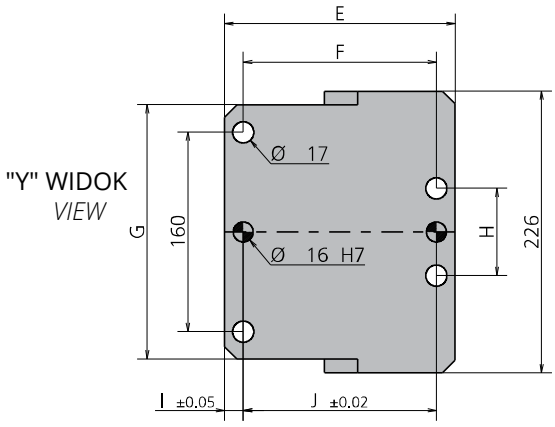

SUWAKI PODWIESZANE
AERIAL CAM UNITS

K802-06-260 (00 ~ 75mm)

Symbol: *Catalog No:*	β	A	B	C	D	E	F	G	H	I	J	K	L	M	N	O	P	Q
K802-06-260.00	0°	308	60	80	295	215	155	204	70	15	155	25	280	63.5	50	127	320	160
K802-06-260.05	5°	317.63	64.37	80	290	210	155	204	90	15	155	25	280	70.5	50	134	320	160
K802-06-260.10	10°	323.81	89.28	80	280	200	155	204	70	15	155	25	280	78.5	50	142	320	190
K802-06-260.15	15°	331.7	94.96	80	270	190	155	204	70	15	155	25	280	76	50	151	320	190
K802-06-260.20	20°	337.8	106.02	80	265	185	155	204	70	15	155	25	280	76	50	151	320	190
K802-06-260.25	25°	345.05	112.89	60	255	195	150	204	70	15	150	15	330	52.5	120	167.5	360	190
K802-06-260.30	30°	357.11	116.73	60	250	190	150	204	70	15	150	15	330	60	120	175	360	190
K802-06-260.35	35°	362.94	132.76	60	245	185	150	204	70	15	150	15	330	62.5	130	182.5	360	210
K802-06-260.40	40°	373.16	142.98	60	240	180	150	204	70	15	150	15	330	70	130	190	360	210
K802-06-260.45	45°	348.64	154.39	45	205	160	130	204	70	15	130	15	335	71	100	161	365	210
K802-06-260.50	50°	355.42	170.24	45	205	160	130	204	70	15	130	15	335	79	100	167	365	210
K802-06-260.55	55°	361.67	186.67	45	215	170	130	204	70	15	130	15	335	64.5	100	152.5	365	210
K802-06-260.60	60°	371.66	201.11	45	205	160	130	204	70	15	130	15	335	49.5	120	159.5	365	210
K802-06-260.65	65°	367.84	213.13	45	211	166	120	204	70	20	120	15	335	49.5	120	159.5	365	210
K802-06-260.70	70°	372.05	220.55	45	210	165	130	226	90	15	130	15	335	49.5	120	159.5	365	210
K802-06-260.75	75°	352.07	246.93	35	185	150	115	226	90	15	115	15	335	49.5	120	159.5	365	210

α	GSS	S	PS
50°	50,00	32,14	38,30
		35,49	38,45
55°		35,90	41,59
		39,65	42,40
		43,59	43,59
60°		45,19	47,78
		50,00	50,00
65°		52,86	55,32
		59,16	59,16
70°		64,09	66,45
		73,10	73,10
75°		81,92	84,20
		96,59	96,59
80°	40,00	91,42	93,21
	35,00	100,78	100,78
85°	25,00	95,13	96,23

Sprężyna *Spring*	θ	**Ilość** *QTY*	**Model** *Model*
GS	0-65	1	RV1500-080-C
	70-75		RV1500-063-C

Schemat Suwaka
Cam Diagram

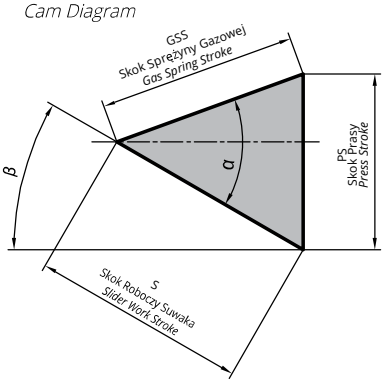

SENSOR **Poz No:13**

Przykład Zamówienia:
Order Example:

W=260, **θ=**25, GS

Symbol: K802-06-260-25-GS **Symbol Opcji (SENSOR):** 9003.0002
Option Code

SUWAKI PODWIESZANE
AERIAL CAM UNITS

K802-06-330 (00 ~ 75mm)

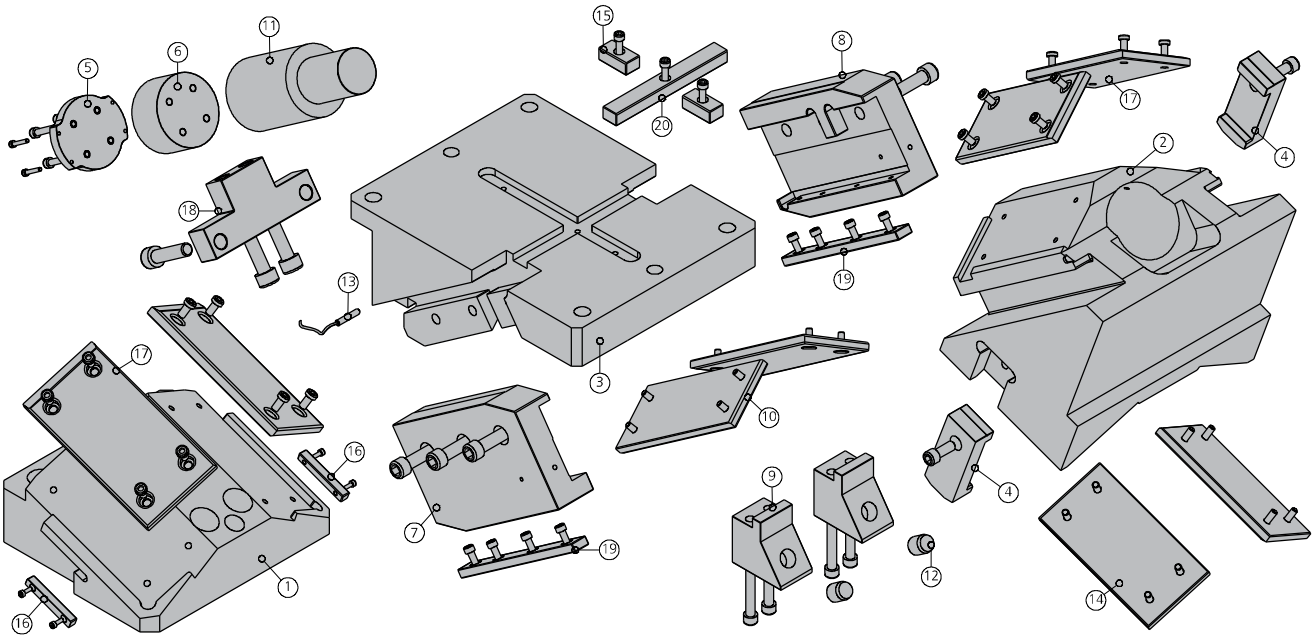

POZ. *POS.*	OPIS *DESCRIPTION*	ILOŚĆ *QTY*
001	KLIN / *WEDGE*	1
002	SUWAK/ *SLIDER*	1
003	KORPUS SUWAKA / *CAM BODY*	1
004	MOCOWANIE WSPORNIKA / *BRACKET ATTACHMENTS*	2
005	PŁYTA / *PLATE*	1
006	DYSTANS / *SPACER*	1
007	WSPORNIK / *BRACKET*	1
008	WSPORNIK / *BRACKET*	1
009	WYŁĄCZNIKI KRAŃCOWE / *LIMIT SWITCHES*	2
010	PŁYTKA ŚCIERALNA / *WEAR PLATE*	2
011	SPRĘŻYNA GAZOWA / *NITROGEN CYLINDER*	1
012	ZDERZAK / *BUMP STOP*	2
013	CZUJNIK BEZPIECZEŃSTWA / *SECURITY SENSOR*	1*OPCJA / *OPTION*
014	PŁYTKA ŚCIERALNA / *WEAR PLATE*	2
015	WPUST / *KEY*	2
016	WPUST / *KEY*	2
017	PŁYTKA ŚCIERALNA / *WEAR PLATE*	4
018	WYŁĄCZNIKI KRAŃCOWE / *LIMIT SWITCHES*	1
019	PŁYTKA ŚCIERALNA / *WEAR PLATE*	2
020	WPUST / *KEY*	1

SUWAKI PODWIESZANE
AERIAL CAM UNITS

K802-06-330 (00 ~ 75mm)

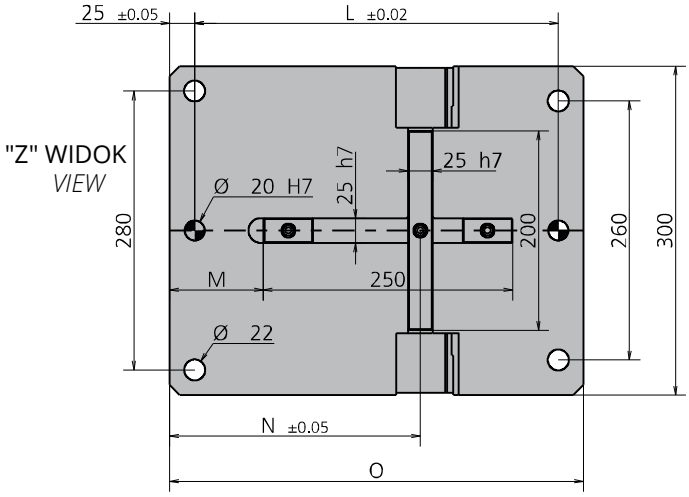

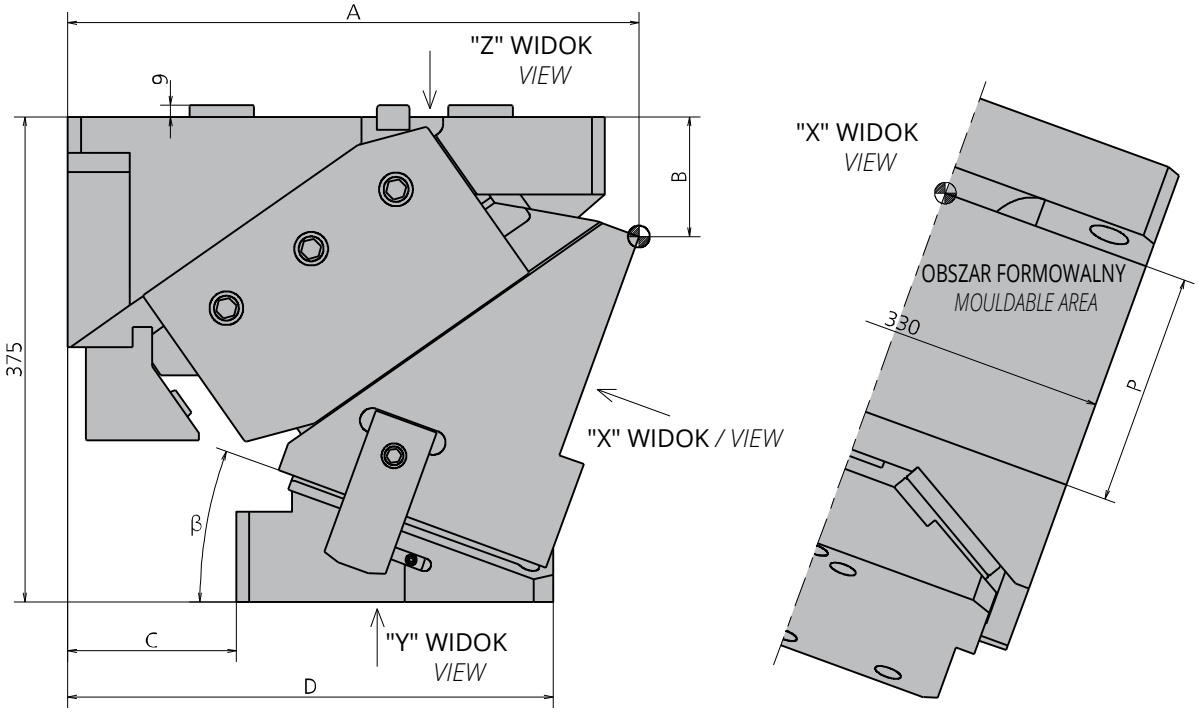

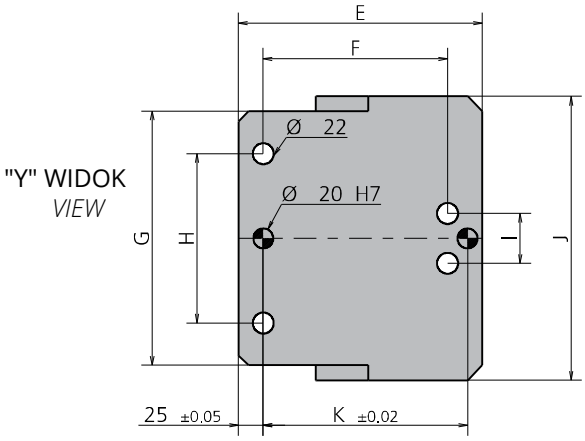

Suwaki GSB

SUWAKI PODWIESZANE
AERIAL CAM UNITS

K802-06-330 (00 ~ 75mm)

Symbol: *Catalog No:*	β	A	B	C	D	E	F	G	H	I	J	K	L	M	N	O	P
K802-06-330.00	0°	403	75	130	410	280	185	254	170	60	285	205	365	72	209.5	415	180
K802-06-330.05	5°	410.89	94.3	130	398	268	185	254	170	50	285	205	365	82.5	220	415	180
K802-06-330.10	10°	418.81	99.28	130	384	254	185	254	170	50	285	205	365	93	230.5	415	200
K802-06-330.15	15°	426.7	104.96	130	385	255	185	254	170	50	285	205	365	103.5	241	415	200
K802-06-330.20	20°	434.51	111.32	130	375	245	185	254	170	50	285	205	365	94	251.5	415	200
K802-06-330.25	25°	417.16	118.36	80	339	259	145	254	170	50	285	175	365	104.5	237	415	210
K802-06-330.30	30°	426.61	131.06	80	330	250	145	254	170	50	285	175	365	95	247.5	415	210
K802-06-330.35	35°	427.78	150.13	80	317	237	145	254	170	50	285	175	365	104	256.5	415	210
K802-06-330.40	40°	438.66	158.34	80	312	232	145	254	170	50	285	175	365	98	265.5	415	210
K802-06-330.45	45°	395.15	172.88	30	255	225	145	254	170	50	285	175	401	62	224.5	450	220
K802-06-330.50	50°	412.72	188.31	30	252	222	145	254	170	50	285	175	401	56	233.5	450	220
K802-06-330.55	55°	423.22	212.08	30	256	226	145	254	170	50	285	175	401	63.4	240.9	450	220
K802-06-330.60	60°	433.59	232.11	30	258	228	145	254	170	50	285	175	401	71	248.5	450	220
K802-06-330.65	65°	434.62	242.64	0	242	242	140	330	293	293	330	175	401	71	248.5	450	220
K802-06-330.70	70°	429.87	254.52	0	232	232	125	330	293	293	330	175	401	71	248.5	450	220
K802-06-330.75	75°	418.49	262.53	0	221	221	105	330	293	293	330	160	401	56	233.5	450	220

α	GSS	S	PS
50°	58,00	37,28	44,43
		41,17	44,60
55°		41,64	48,24
		46,00	49,19
		50,56	50,56
60°		52,42	55,42
		58,00	58,00
65°		61,32	64,17
		68,62	68,62
70°		74,34	77,08
		84,79	84,79
75°		95,02	97,67
		112,05	112,05
80°	45,00	102,85	104,86
85°		127,09	131,07
	30,00	114,15	115,47

Schemat Suwaka
Cam Diagram

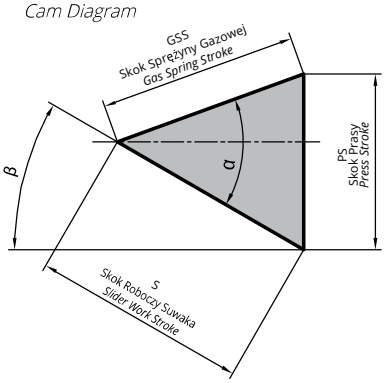

Sprężyna *Spring*	θ	**Ilość** *QTY*	**Model** *Model*
GS	0-60	1	SC3000-080-E
	65-75		SC3000-050-E

SENSOR **Poz No:13**

Przykład Zamówienia:
Order Example:

W=330, **θ=**25, GS

Symbol: K802-06-330-25-GS **Symbol Opcji (SENSOR):** 9003.0002
Option Code

SUWAKI PODWIESZANE
AERIAL CAM UNITS

K802-06-400 (00 ~ 75mm)

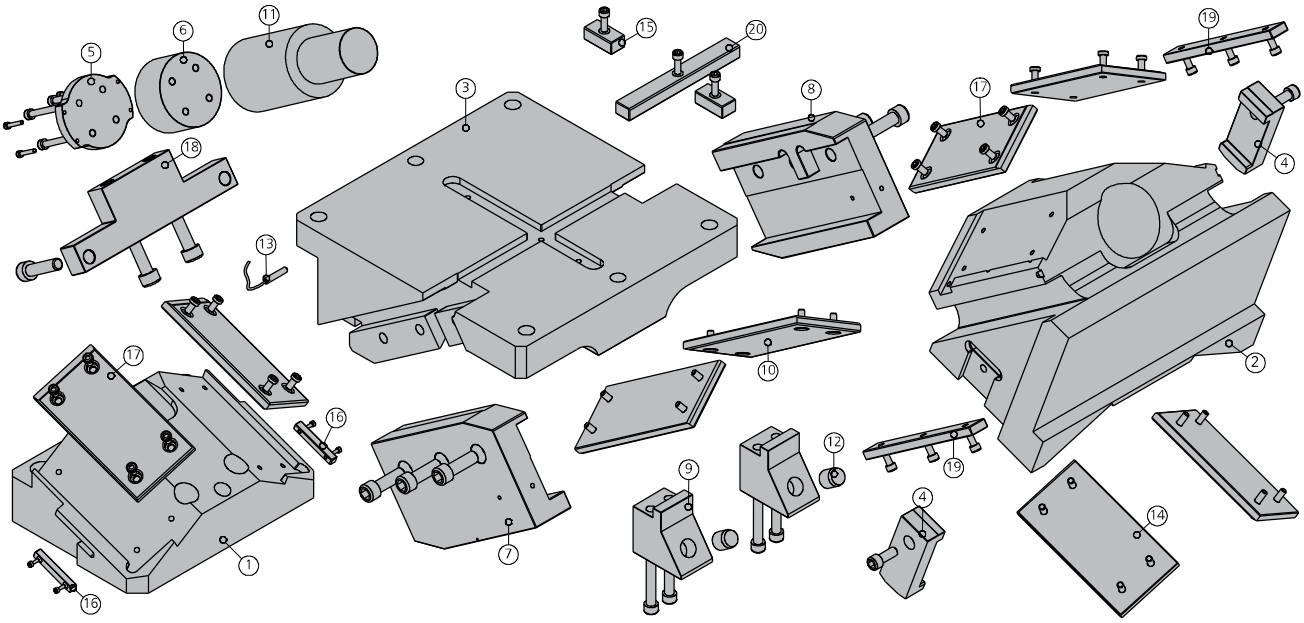

POZ. *POS.*	OPIS *DESCRIPTION*	ILOŚĆ *QTY*
001	KLIN / *WEDGE*	1
002	SUWAK/ *SLIDER*	1
003	KORPUS SUWAKA / *CAM BODY*	1
004	MOCOWANIE WSPORNIKA / *BRACKET ATTACHMENTS*	2
005	PŁYTA / *PLATE*	1
006	DYSTANS / *SPACER*	1
007	WSPORNIK / *BRACKET*	1
008	WSPORNIK / *BRACKET*	1
009	WYŁĄCZNIKI KRAŃCOWE / *LIMIT SWITCHES*	2
010	PŁYTKA ŚCIERALNA / *WEAR PLATE*	2
011	SPRĘŻYNA GAZOWA / *NITROGEN CYLINDER*	1
012	ZDERZAK / *BUMP STOP*	2
013	CZUJNIK BEZPIECZEŃSTWA / *SECURITY SENSOR*	1*OPCJA / *OPTION*
014	PŁYTKA ŚCIERALNA / *WEAR PLATE*	2
015	WPUST / *KEY*	2
016	WPUST / *KEY*	2
017	PŁYTKA ŚCIERALNA / *WEAR PLATE*	4
018	WYŁĄCZNIKI KRAŃCOWE / *LIMIT SWITCHES*	1
019	PŁYTKA ŚCIERALNA / *WEAR PLATE*	2
020	WPUST / *KEY*	1

K802-06-400 (00 ~ 75mm)

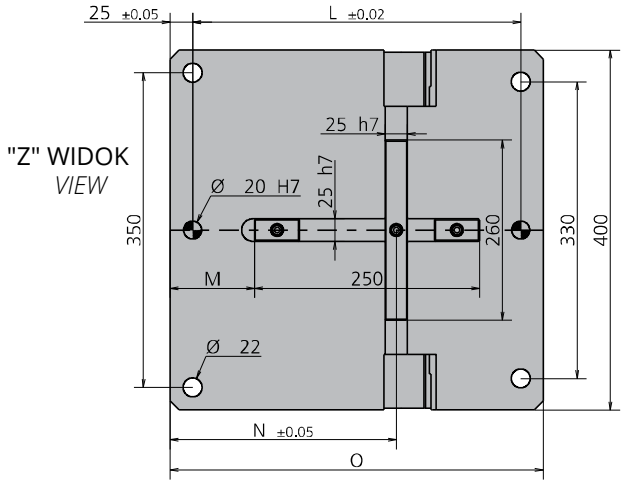

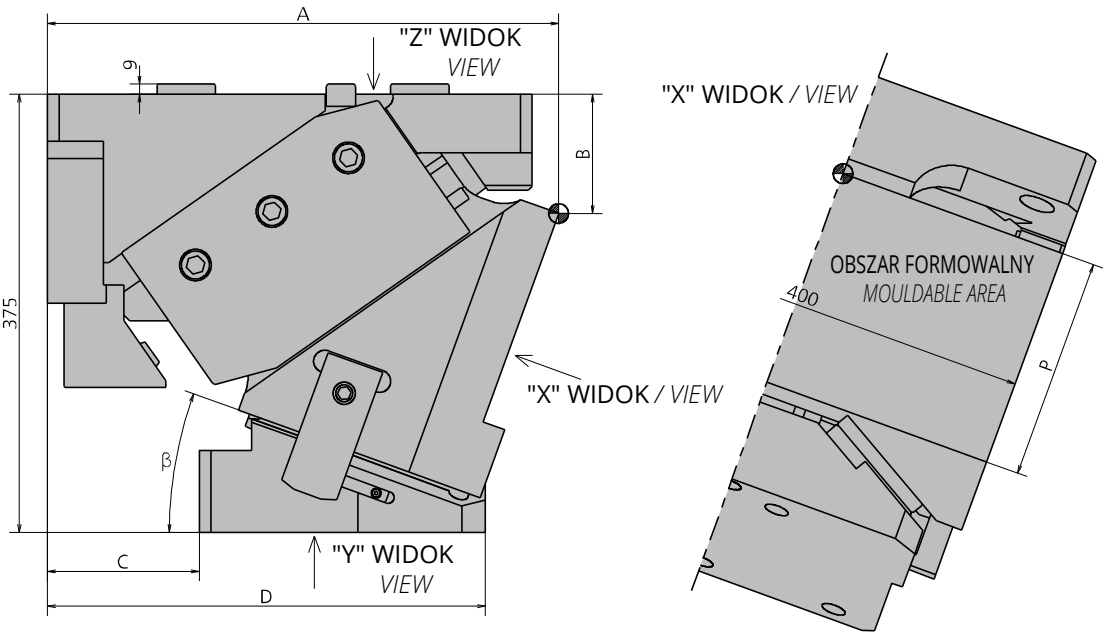

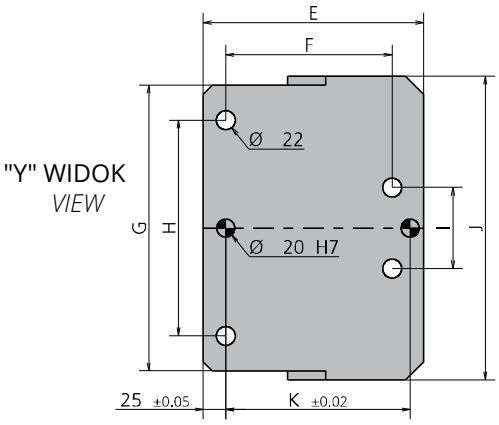

SUWAKI PODWIESZANE
AERIAL CAM UNITS

K802-06-400 (00 ~ 75mm)

Symbol: *Catalog No:*	β	A	B	C	D	E	F	G	H	I	J	K	L	M	N	O	P
K802-06-400.00	0°	403	75	130	410	280	185	318	240	90	338	205	365	72	209.5	415	180
K802-06-400.05	5°	410.89	94.3	130	410	280	185	318	240	90	338	205	365	82.5	220	415	180
K802-06-400.10	10°	418.81	99.28	130	385	255	185	318	240	90	338	205	365	93	230.5	415	190
K802-06-400.15	15°	426.7	104.96	130	385	255	185	318	240	90	338	205	365	103.5	241	415	190
K802-06-400.20	20°	434.51	111.32	130	375	245	185	318	240	90	338	205	365	94	251.5	415	190
K802-06-400.25	25°	417.16	118.36	80	340	260	145	318	240	90	338	175	365	104.5	237	415	200
K802-06-400.30	30°	424.61	131.06	80	330	250	145	318	240	90	338	175	365	95	247.5	415	200
K802-06-400.35	35°	427.78	150.13	80	317	237	145	318	240	90	338	175	365	104	256.5	415	210
K802-06-400.40	40°	438.66	158.34	80	310	230	145	318	240	90	338	175	365	98	265.5	415	210
K802-06-400.45	45°	395.15	172.88	30	255	225	145	318	240	90	338	175	401	62	224.5	450	230
K802-06-400.50	50°	412.72	188.31	30	245	215	145	318	240	90	338	175	401	56	233.5	450	230
K802-06-400.55	55°	423.22	212.08	30	256	226	145	318	240	90	338	175	401	63.4	240.9	450	230
K802-06-400.60	60°	433.59	232.11	30	260	230	145	318	240	90	338	175	401	71	248.5	450	230
K802-06-400.65	65°	434.62	242.64	0	242	242	140	400	363	363	400	175	401	71	248.5	450	230
K802-06-400.70	70°	429.87	254.52	0	226	226	125	400	363	363	400	175	401	71	248.5	450	230
K802-06-400.75	75°	418.49	262.53	0	214	214	105	400	363	363	400	160	401	56	233.5	450	230

α	GSS	S	PS
50°	58,00	37,28	44,43
		41,17	44,60
55°		41,64	48,24
		46,00	49,19
		50,56	50,56
60°		52,42	55,42
		58,00	58,00
65°		61,32	64,17
		68,62	68,62
70°		74,34	77,08
		84,79	84,79
75°		95,02	97,67
		112,05	112,05
80°	45,00	102,85	104,86
85°		127,09	131,07
	30,00	114,15	115,47

Schemat Suwaka
Cam Diagram

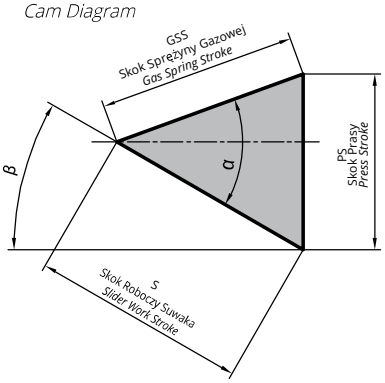

Sprężyna *Spring*	θ	**Ilość** *QTY*	**Model** *Model*
GS	0-60	1	SC3000-050-E
	65		SC3000-063-E
	70-75		SC3000-050-E

SENSOR **Poz No:13**

Przykład Zamówienia:
Order Example:

W=400, **θ=**25, GS

Symbol: K802-06-400-25-GS **Symbol Opcji (SENSOR):** 9003.0002
Option Code

SUWAKI PODWIESZANE
AERIAL CAM UNITS

K802-06-500 (00 ~ 75mm)

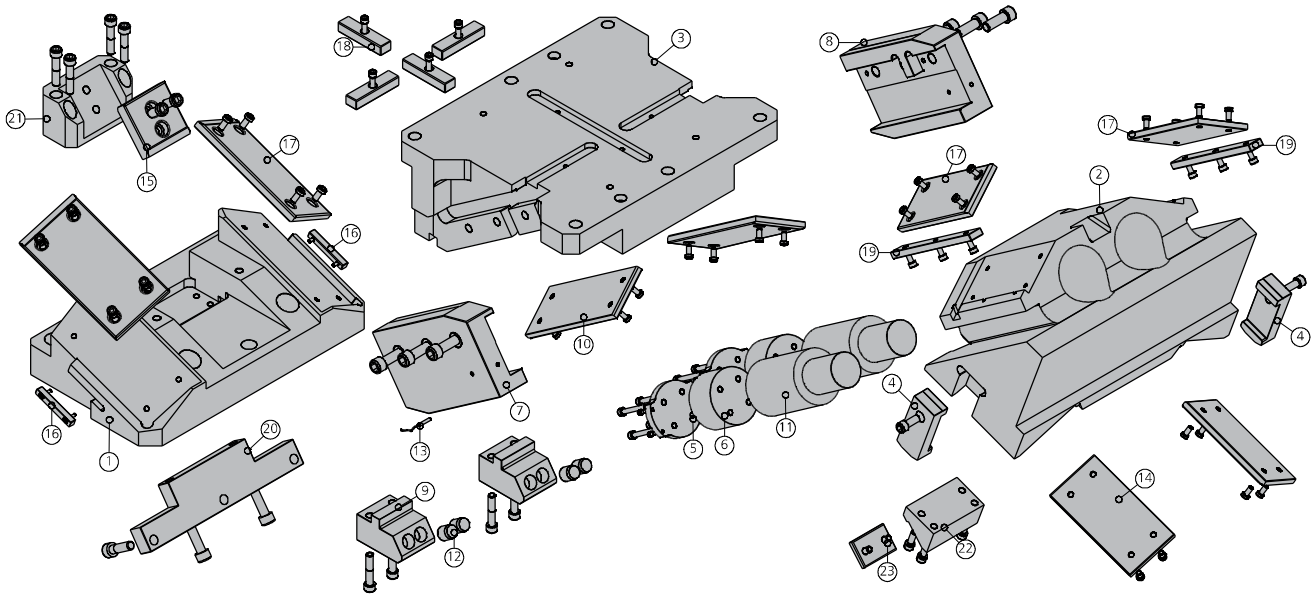

POZ. *POS.*	OPIS *DESCRIPTION*	ILOŚĆ *QTY*
001	KLIN / *WEDGE*	1
002	SUWAK/ *SLIDER*	1
003	KORPUS SUWAKA / *CAM BODY*	1
004	MOCOWANIE WSPORNIKA / *BRACKET ATTACHMENTS*	2
005	PŁYTA / *PLATE*	2
006	DYSTANS / *SPACER*	2
007	WSPORNIK / *BRACKET*	1
008	WSPORNIK / *BRACKET*	1
009	WYŁĄCZNIKI KRAŃCOWE / *LIMIT SWITCHES*	2
010	PŁYTKA ŚCIERALNA / *WEAR PLATE*	2
011	SPRĘŻYNA GAZOWA / *NITROGEN CYLINDER*	2
012	ZDERZAK / *BUMP STOP*	4
013	CZUJNIK BEZPIECZEŃSTWA / *SECURITY SENSOR*	1*OPCJA / *OPTION*
014	PŁYTKA ŚCIERALNA / *WEAR PLATE*	2
015	PŁYTKA ŚCIERALNA / *WEAR PLATE*	1
016	WPUST / *KEY*	2
017	PŁYTKA ŚCIERALNA / *WEAR PLATE*	4
018	WPUST / *KEY*	4
019	PŁYTKA ŚCIERALNA / *WEAR PLATE*	2
020	WYŁĄCZNIKI KRAŃCOWE / *LIMIT SWITCHES*	1
021	KLIN / *WEDGE*	1
022	KLIN / *WEDGE*	1
023	PŁYTKA ŚCIERALNA / *WEAR PLATE*	1

K802-06-500 (00 ~ 75mm)

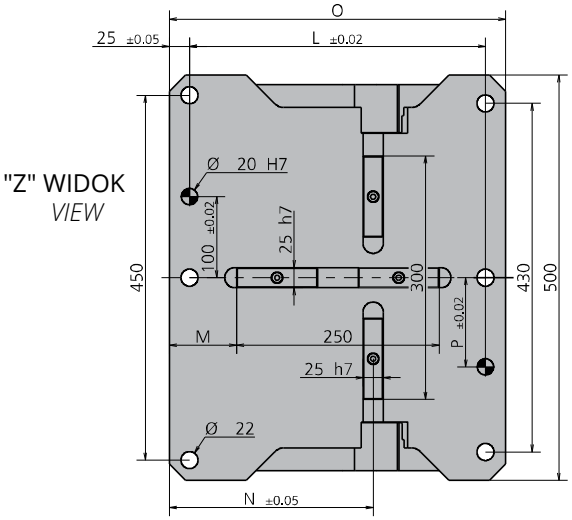

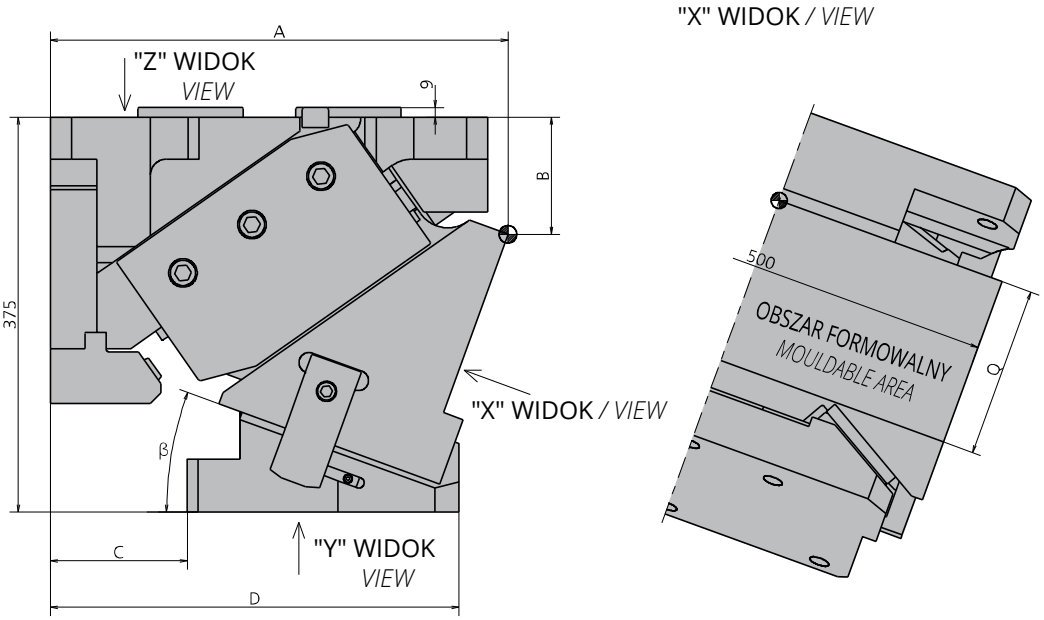

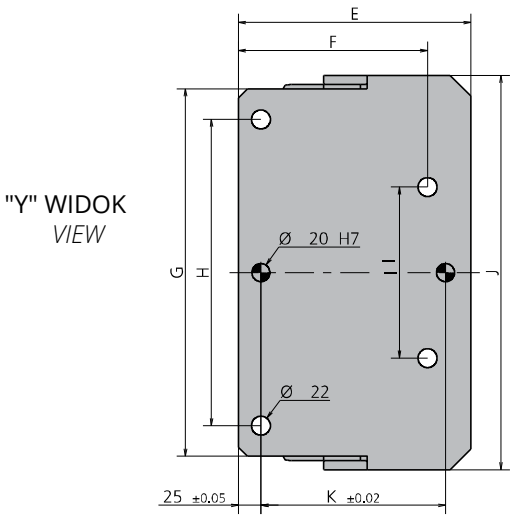

SUWAKI PODWIESZANE
AERIAL CAM UNITS

K802-06-500 (00 ~ 75mm)

Symbol: *Catalog No:*	β	A	B	C	D	E	F	G	H	I	J	K	L	M	N	O	P	Q
K802-06-500.00	0°	403	75	130	396	266	185	408	340	190	438	205	365	83	209.5	415	110	180
K802-06-500.05	5°	410.89	94.3	130	398	268	185	408	340	190	438	205	365	83	220	415	110	180
K802-06-500.10	10°	418.81	99.28	130	384	254	185	408	340	190	438	205	365	83	230.5	415	110	180
K802-06-500.15	15°	426.7	104.96	130	385	255	185	408	340	190	438	205	365	83	241	415	110	180
K802-06-500.20	20°	434.51	111.32	130	376	246	185	408	340	190	438	205	365	83	251.5	415	110	180
K802-06-500.25	25°	417.16	118.36	80	339	259	145	408	340	190	438	175	365	83	237	415	110	210
K802-06-500.30	30°	424.16	131.06	80	330	250	145	408	340	190	438	175	365	83	247.5	415	170	210
K802-06-500.35	35°	427.78	150.13	80	317	237	145	408	340	190	438	175	365	83	256.5	415	110	210
K802-06-500.40	40°	438.66	158.34	80	312	232	145	408	340	190	438	175	365	83	265.5	415	110	210
K802-06-500.45	45°	395.15	172.88	30	255	225	145	408	340	190	438	175	401	103	224.5	455	110	230
K802-06-500.50	50°	412.72	188.31	30	245	215	145	408	340	190	438	175	401	100.5	233.5	450	110	230
K802-06-500.55	55°	423.22	212.08	30	256	226	145	408	340	190	438	175	401	100.5	241	450	110	230
K802-06-500.60	60°	433.59	232.11	30	258	228	145	408	340	190	438	175	401	100.5	248.5	450	110	230
K802-06-500.65	65°	434.62	242.64	0	245	245	140	500	463	463	500	175	401	100.5	248.5	450	110	230
K802-06-500.70	70°	429.87	254.52	0	219	219	125	500	463	463	500	175	401	100.5	248.5	450	110	230
K802-06-500.75	75°	418.49	262.53	0	208	208	105	500	463	463	500	160	401	100.5	233.5	450	110	230

α	GSS	S	PS
50°	58,00	37,28	44,43
		41,17	44,60
55°		41,64	48,24
		46,00	49,19
		50,56	50,56
60°		52,42	55,42
		58,00	58,00
65°		61,32	64,17
		68,62	68,62
70°		74,34	77,08
		84,79	84,79
75°		95,02	97,67
		112,05	112,05
80°	45,00	102,85	104,86
85°		127,09	131,07
	30,00	114,15	115,47

Schemat Suwaka
Cam Diagram

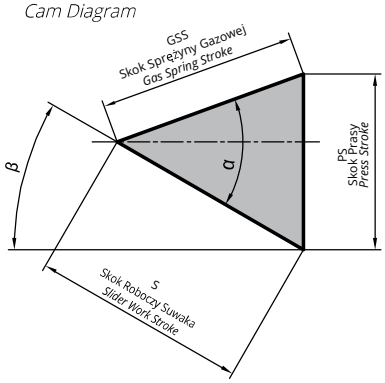

Sprężyna *Spring*	θ	**Ilość** *QTY*	**Model** *Model*
GS	0-60	2	SC3000-080-E
	65-75		SC3000-063-E

SENSOR **Poz No:13**

Przykład Zamówienia:
Order Example:

W=500, **θ=**25, GS

Symbol: K802-06-500-25-GS **Symbol Opcji (SENSOR):** 9003.0002
Option Code

SUWAKI PODWIESZANE
AERIAL CAM UNITS

K802-06-600 (00 ~ 75mm)

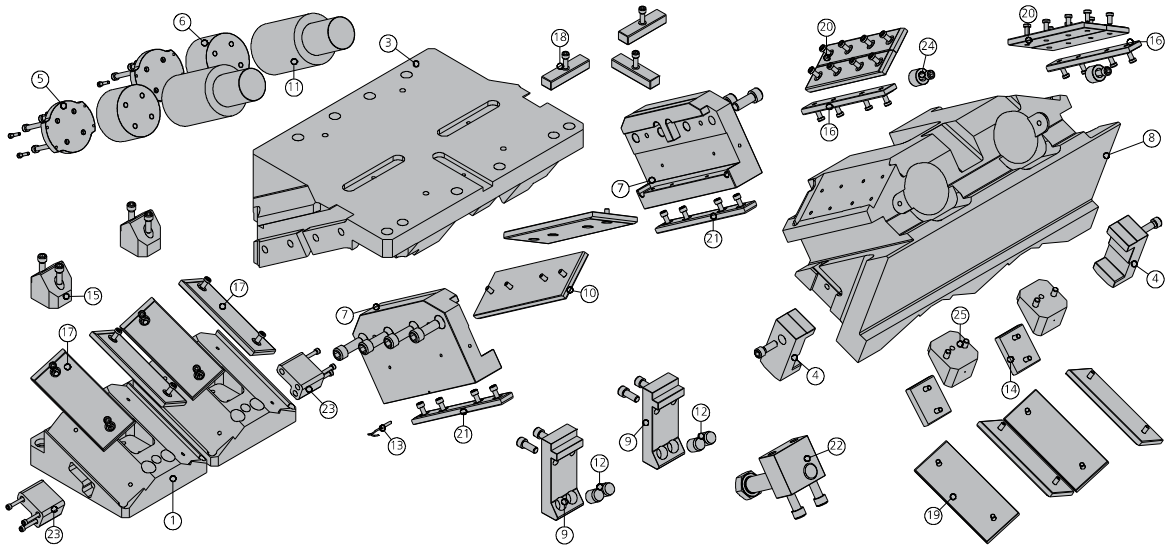

POZ. *POS.*	OPIS *DESCRIPTION*	ILOŚĆ *QTY*
001	KLIN / *WEDGE*	2
003	KORPUS SUWAKA / *CAM BODY*	1
004	MOCOWANIE WSPORNIKA / *BRACKET ATTACHMENTS*	2
005	PŁYTA / *PLATE*	2
006	DYSTANS / *SPACER*	2
007	WSPORNIK / *BRACKET*	2
008	SUWAK/ *SLIDER*	1
009	WYŁĄCZNIKI KRAŃCOWE / *LIMIT SWITCHES*	2
010	PŁYTKA ŚCIERALNA / *WEAR PLATE*	2
011	SPRĘŻYNA GAZOWA / *NITROGEN CYLINDER*	2
012	ZDERZAK / *BUMP STOP*	4
013	CZUJNIK BEZPIECZEŃSTWA / *SECURITY SENSOR*	1*OPCJA / *OPTION*
014	PŁYTKA ŚCIERALNA / *WEAR PLATE*	2
015	KLIN / *WEDGE*	2
016	SPŁYTKA ŚCIERALNA / *WEAR PLATE*	2
017	PŁYTKA ŚCIERALNA / *WEAR PLATE*	4
018	WPUST / *KEY*	3
019	PŁYTKA ŚCIERALNA / *WEAR PLATE*	4
020	PŁYTKA ŚCIERALNA / *WEAR PLATE*	4
021	PŁYTKA ŚCIERALNA / *WEAR PLATE*	2
022	WYŁĄCZNIKI KRAŃCOWE / *LIMIT SWITCHES*	1
023	WPUST / *KEY*	2
024	DYSTANS / *SPACER*	2
025	KLIN / *WEDGE*	2

"Z" WIDOK
VIEW

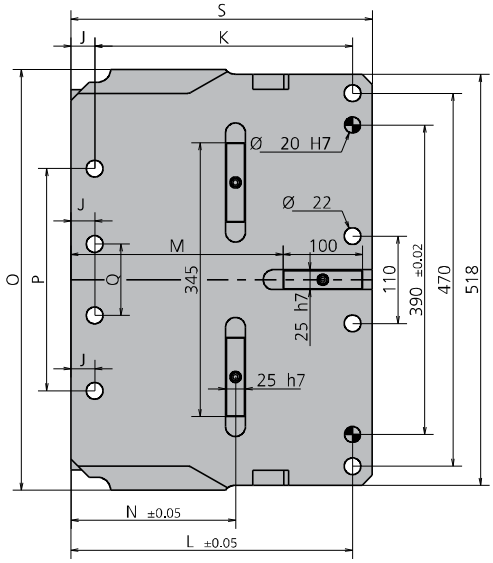

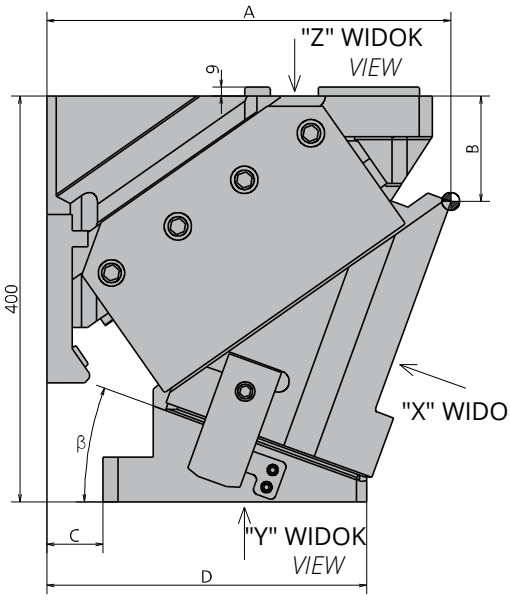

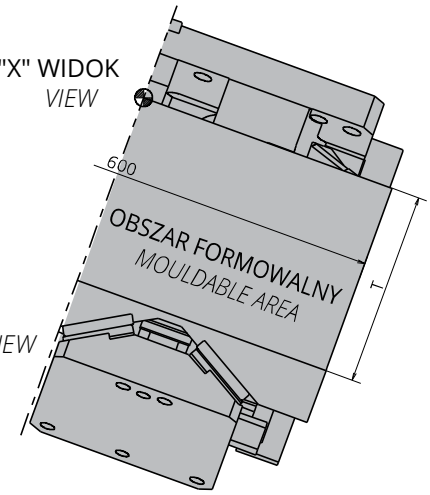

"Y" WIDOK
VIEW

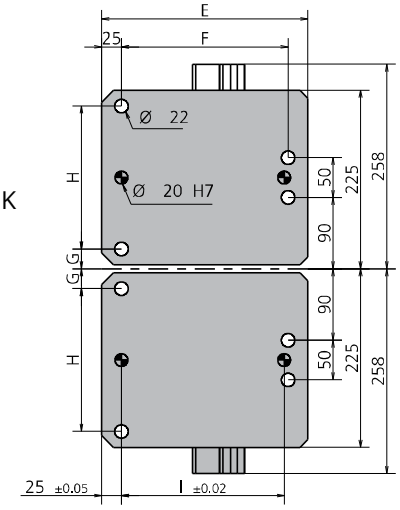

Suwaki GSB

SUWAKI PODWIESZANE
AERIAL CAM UNITS

K802-06-600 (00 ~ 75mm)

Symbol: *Catalog No:*	β	A	B	C	D	E	F	G	H	I	J	K	L	M	N	O	P	Q	R	S	T
K802-06-600.00	0°	368	75	120	375	255	205	25	180	200	30	330	360	272.5	167.5	600	560	250	330	385	200
K802-06-600.05	5°	377.63	89.37	105	363	258	210	25	180	205	30	330	360	272.5	182.5	600	560	250	330	385	200
K802-06-600.10	10°	387.28	99.59	105	350	245	205	25	180	200	30	330	360	272.5	192.5	600	560	250	330	385	220
K802-06-600.15	15°	396.88	110.64	95	340	245	195	25	180	190	30	330	360	272.5	207.5	600	560	250	330	385	220
K802-06-600.20	20°	391.35	122.53	55	315	260	210	25	180	205	30	325	355	267.5	207.5	530	280	90	325	380	220
K802-06-600.25	25°	400.61	135.23	55	305	250	200	25	180	195	30	325	355	267.5	222.5	530	280	90	325	380	230
K802-06-600.30	30°	409.61	138.74	45	295	250	200	25	180	195	30	345	375	287.5	222.5	530	280	90	345	400	230
K802-06-600.35	35°	418.26	153.01	5	285	280	230	25	180	225	30	355	385	302.5	202.5	530	280	90	355	415	250
K802-06-600.40	40°	426.51	168.02	5	280	275	225	25	180	220	30	380	410	322.5	217.5	530	280	90	380	435	250
K802-06-600.45	45°	434.3	183.73	5	270	265	215	25	180	210	30	380	410	322.5	242.5	530	280	90	380	435	250
K802-06-600.50	50°	419.53	180.82	-5	220	225	175	25	180	170	30	400	430	342.5	232.5	530	280	100	400	455	250
K802-06-600.55	55°	427.8	199.87	-5	210	215	165	25	180	160	30	400	430	342.5	247.5	530	280	100	400	455	260
K802-06-600.60	60°	425.24	224.61	-15	200	215	165	25	180	160	30	400	430	342.5	267.5	530	280	100	400	455	260
K802-06-600.65	65°	431.81	244.96	5	190	185	140	35	160	130	55	415	470	382.5	262.5	600	560	250	440	495	260
K802-06-600.70	70°	437.45	270.84	5	185	180	135	35	160	125	55	415	470	382.5	262.5	600	560	250	440	495	260
K802-06-600.75	75°	442.12	292.17	5	180	175	120	35	160	130	55	415	470	382.5	327.5	600	560	250	440	495	260

α	GSS	S	PS
50°	58,00	37,28	44,43
		41,17	44,60
55°		41,64	48,24
		46,00	49,19
		50,56	50,56
60°		52,42	55,42
		58,00	58,00
65°		61,32	64,17
		68,62	68,62
70°		74,34	77,08
		84,79	84,79
75°		95,02	97,67
		112,05	112,05
80°	45,00	102,85	104,86
85°		127,09	131,07
	30,00	114,15	115,47

Schemat Suwaka
Cam Diagram

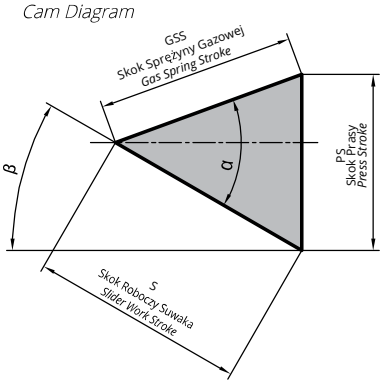

Sprężyna *Spring*	θ	**Ilość** *QTY*	**Model** *Model*
GS	0-70	2	SC3000-080-E
	75		SC3000-063-E

SENSOR **Poz No:13**

Przykład Zamówienia:
Order Example:

W=600, **θ=**25, GS

Symbol: K802-06-600-25-GS **Symbol Opcji (SENSOR):** 9003.0002
Option Code

SUWAKI DODATKOWA SPECYFIKACJA

CAM UNITS ADDITIONAL SPECIFICATION TABLE

Typ *Type*	Symbol: *Catalog No:*	Powierzchnia Montażowa *Mounting Face*		Kąt Pracy *Working Angle*	Skok *Stroke*	Szerokość Całkowita *Overall Width*	Wysokość Zamknięcia *Shut Height*	Kąt Wewnętrzny *Inner Angle* (α)	Max Siła Robocza z Ramieniem *Max Work Force With Shoulder* (kN)	Siła Powrotu *Return Force* (kN)		Waga *Weight* (kg)
		Szerokość *Width*	Wysokość *Height*							Sprężyna Zwojna *Coil spring*	Sprężyna Gazowa *Gas Spring*	
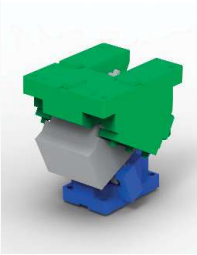	K802-07-050-00	50	65	0°	14,98	50	180	50°	60	1,31	1,72	10,60
	K802-07-050-05			5°	15,62					1,30	1,67	10,30
	K802-07-050-10			10°	15,64					1,14	1,60	9,90
	K802-07-050-15			15°	16,96					1,14	1,60	9,70
	K802-07-050-20			20°	18,43					1,14	1,60	9,40
	K802-07-050-25			25°	18,00					1,29	1,53	9,40
	K802-07-050-30			30°	17,36					1,17	1,47	9,20
	K802-07-050-35			35°	18,87					1,17	1,47	9,20
	K802-07-050-40			40°	20,57					1,17	1,47	9,10
	K802-07-050-45			45°	22,54					1,17	1,47	9,10
	K802-07-050-50			50°	23,34					1,17	1,44	9,10
	K802-07-050-55			55°	26,05					1,17	1,44	9,50
	K802-07-050-60			60°	31,51					1,17	1,47	9,70
	K802-07-050-65			65°	36,57					1.17	1,47	10,10
	K802-07-065-00	65	65	0°	14,98	50	180	50°	60	1,31	1,72	10,60
	K802-07-065-05			5°	15,62					1,30	1,67	10,30
	K802-07-065-10			10°	15,64					1,14	1,60	9,90
	K802-07-065-15			15°	16,96					1,14	1,60	9,70
	K802-07-065-20			20°	18,43					1,14	1,60	9,40
	K802-07-065-25			25°	18,00					1,29	1,53	9,40
	K802-07-065-30			30°	17,36					1,17	1,47	9,20
	K802-07-065-35			35°	18,87					1,17	1,47	9,20
	K802-07-065-40			40°	20,57					1,17	1,47	9,10
	K802-07-065-45			45°	22,54					1,17	1,47	9,10
	K802-07-065-50			50°	23,34					1,17	1,44	9,10
	K802-07-065-55			55°	26,05					1,17	1,44	9,50
	K802-07-065-60			60°	31,51					1,17	1,47	9,70
	K802-07-065-65			65°	36,57					1,17	1,47	10,10
	K802-07-080-00	80	88	0°	30,21	80	270	50°	149	1,37	1,85	34,00
	K802-07-080-05			5°	30,52					1,37	1,76	32,00
	K802-07-080-10			10°	31,11					1,37	1,69	32,00
	K802-07-080-15			15°	33,92					1,37	1,69	32,00
	K802-07-080-20			20°	32,26					1,25	1,59	32,00
	K802-07-080-25			25°	35,00					1,25	1,59	30,00
	K802-07-080-30			30°	34,72					1,25	1,54	30,00
	K802-07-080-35			35°	37,73					1,25	1,54	30,00
	K802-07-080-40			40°	39,85					1,25	1,52	29,00
	K802-07-080-45			45°	43,67					1,25	1,52	29,00
	K802-07-080-50			50°	46,67					1,13	1,50	30,00
	K802-07-080-55			55°	53,84					1,25	1,52	30,00
	K802-07-080-60			60°	61,06					1,25	1,52	31,00
	K802-07-080-65			65°	70,85					1,25	1,52	32,00
	K802-07-100-00	100	88	0°	30,21	80	270	50°	149	1,37	1,85	34,00
	K802-07-100-05			5°	30,52					1,37	1,76	32,00
	K802-07-100-10			10°	31,11					1,37	1,69	32,00
	K802-07-100-15			15°	33,92					1,37	1,69	32,00
	K802-07-100-20			20°	32,26					1,25	1,59	32,00

SUWAKI DODATKOWA SPECYFIKACJA

CAM UNITS ADDITIONAL SPECIFICATION TABLE

Typ *Type*	Symbol: *Catalog No:*	Powierzchnia Montażowa *Mounting Face*		Kąt Pracy *Working Angle*	Skok *Stroke*	Szerokość Całkowita *Overall Width*	Wysokość Zamknięcia *Shut Height*	Kąt Wewnętrzny *Inner Angle* (α)	Max Siła Robocza z Ramieniem *Max Work Force With Shoulder* (kN)	Siła Powrotu *Return Force* (kN)		Waga *Weight* (kg)
		Szerokość *Width*	Wysokość *Height*							Sprężyna Zwojna *Coil spring*	Sprężyna Gazowa *Gas Spring*	
	K802-07-100-25	100	88	25°	35,00	80	270	50°	149	1,25	1,59	30,00
	K802-07-100-30			30°	34,72					1,25	1,54	30,00
	K802-07-100-35			35°	37,73					1,25	1,54	30,00
	K802-07-100-40			40°	39,85					1,25	1,52	29,00
	K802-07-100-45			45°	43,67					1,25	1,52	29,00
	K802-07-100-50			50°	46,67					1,13	1,50	30,00
	K802-07-100-55			55°	53,84					1,25	1,52	30,00
	K802-07-100-60			60°	61,06					1,25	1,52	31,00
	K802-07-100-65			65°	70,85					1,25	1,52	32,00
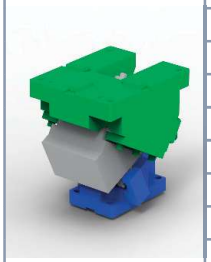	K802-07-150-00	150	120	0°	28,68	150	355	55°	391	2,29	7,15	119,00
	K802-07-150-05			5°	32,26							117,00
	K802-07-150-10			10°	35,90							115,00
	K802-07-150-15			15°	39,65							114,00
	K802-07-150-20			20°	43,59							113,00
	K802-07-150-25			25°	47,78							112,00
	K802-07-150-30			30°	52,33							112,00
	K802-07-150-35			35°	57,36							114,00
	K802-07-150-40			40°	63,05							116,00
	K802-07-150-45			45°	69,64							118,00
	K802-07-150-50			50°	77,49							121,00
	K802-07-150-55			55°	87,17							123,00
	K802-07-150-60			60°	99,62							122,00
	K802-07-150-65			65°	116,51							126,00
	K802-07-180-00	180	120	0°	28,68	150	355	55°	396	2,29	7,15	130,00
	K802-07-180-05			5°	32,26							128,00
	K802-07-180-10			10°	35,90							125,00
	K802-07-180-15			15°	39,65							125,00
	K802-07-180-20			20°	43,59							123,00
	K802-07-180-25			25°	47,78							122,00
	K802-07-180-30			30°	52,33							122,00
	K802-07-180-35			35°	57,36							125,00
	K802-07-180-40			40°	63,05							127,00
	K802-07-180-45			45°	69,64							128,00
	K802-07-180-50			50°	77,49							131,00
	K802-07-180-55			55°	87,17							134,00
	K802-07-180-60			60°	99,62							133,00
	K802-07-180-65			65°	116,51							137,00
	K802-07-200-00	200	120	0°	28,68	150	355	55°	396	2,29	7,15	130,00
	K802-07-200-05			5°	32,26							128,00
	K802-07-200-10			10°	35,90							125,00
	K802-07-200-15			15°	39,65							125,00
	K802-07-200-20			20°	43,59							123,00
	K802-07-200-25			25°	47,78							122,00
	K802-07-200-30			30°	52,33							122,00
	K802-07-200-35			35°	57,36							125,00
	K802-07-200-40			40°	63,05							127,00
	K802-07-200-45			45°	69,64							128,00

SUWAKI DODATKOWA SPECYFIKACJA

CAM UNITS ADDITIONAL SPECIFICATION TABLE

Typ *Type*	Symbol: *Catalog No:*	Powierzchnia Montażowa *Mounting Face*		Kąt Pracy *Working Angle*	Skok *Stroke*	Szerokość Całkowita *Overall Width*	Wysokość Zamknięcia *Shut Height*	Kąt Wewnętrzny *Inner Angle* (α)	Max Siła Robocza z Ramieniem *Max Work Force With Shoulder* (kN)	Siła Powrotu *Return Force* (kN)		Waga *Weight* (kg)
		Szerokość *Width*	Wysokość *Height*							Sprężyna Zwojna *Coil spring*	Sprężyna Gazowa *Gas Spring*	
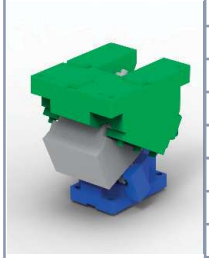	K802-07-200-50	200	120	50°	77,49	150	355	55°	396	2,29	7,15	131,00
	K802-07-200-55			55°	87,17							134,00
	K802-07-200-60			60°	99,62							133,00
	K802-07-200-65			65°	116,51							137,00
	K802-07-250-00	250	160	0°	28,68	250	355	55°	645	4,58	14,30	215,00
	K802-07-250-05			5°	32,26							210,00
	K802-07-250-10			10°	35,90							204,00
	K802-07-250-15			15°	39,65							199,00
	K802-07-250-20			20°	43,59							199,00
	K802-07-250-25			25°	47,78							196,00
	K802-07-250-30			30°	52,33							207,00
	K802-07-250-35			35°	57,36							201,00
	K802-07-250-40			40°	63,05							213,00
	K802-07-250-45			45°	69,64							209,00
	K802-07-250-50			50°	77,49							209,00
	K802-07-250-55			55°	87,17							223,00
	K802-07-250-60			60°	99,62							224,00
	K802-07-250-65			65°	116,51							234,00
	K802-07-300-00	300	160	0°	28,68	250	355	55°	645	4,58	14,30	217,00
	K802-07-300-05			5°	32,26							212,00
	K802-07-300-10			10°	35,90							206,00
	K802-07-300-15			15°	39,65							201,00
	K802-07-300-20			20°	43,59							201,00
	K802-07-300-25			25°	47,78							198,00
	K802-07-300-30			30°	52,33							209,00
	K802-07-300-35			35°	57,36							203,00
	K802-07-300-40			40°	63,05							215,00
	K802-07-300-45			45°	69,64							211,00
	K802-07-300-50			50°	77,49							211,00
	K802-07-300-55			55°	87,17							225,00
	K802-07-300-60			60°	99,62							226,00
	K802-07-300-65			65°	116,51							237,00

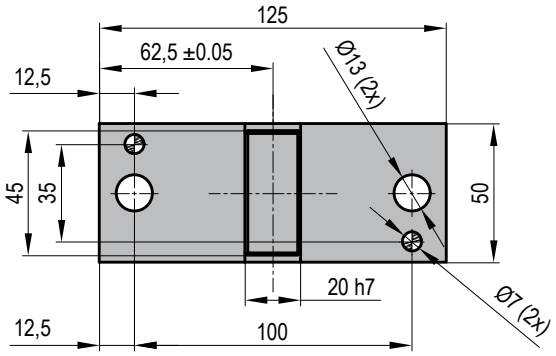
125
62,5 ±0.05
12,5
Ø13 (2x)
45
35
50
20 h7
Ø7 (2x)
12,5
100

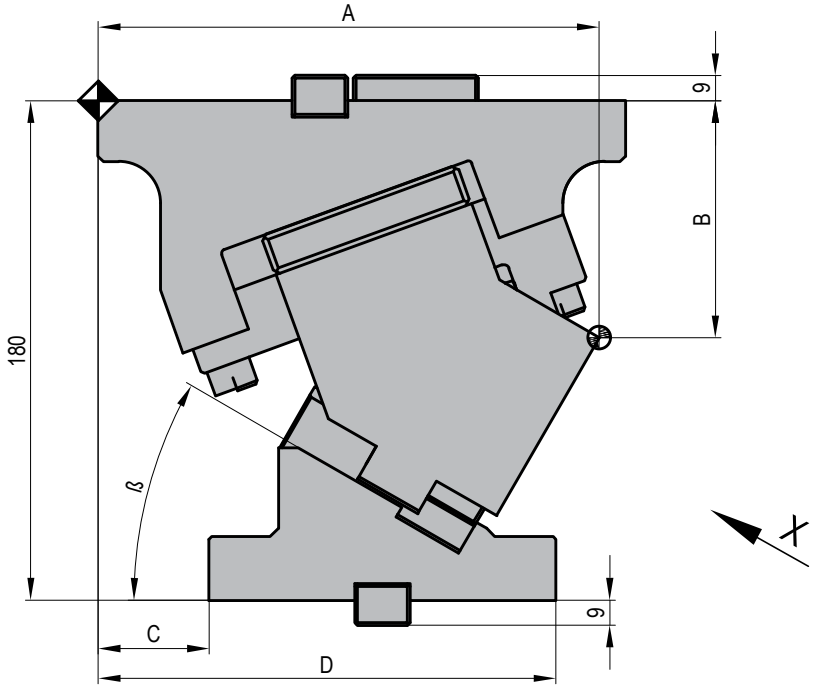
A
9
B
180
ß
X
9
C
D

X WIDOK
VIEW

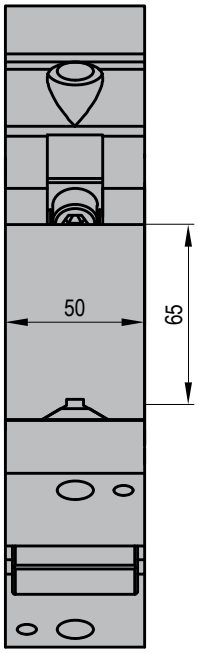
50
65

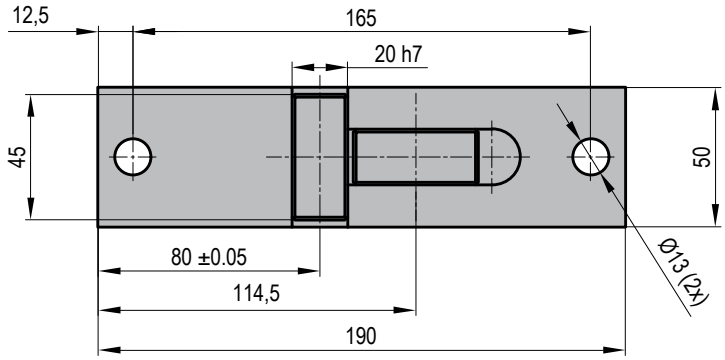
12,5
165
20 h7
45
50
80 ±0.05
114,5
190
Ø13 (2x)

SUWAKI PODWIESZANE
AERIAL CAM UNITS

K802-07-050

Szerokość Robocza *Working Face Width*	**Skok** *Stroke*	β	A	B	C	D
50	14,98	0°	185,00	67,50	80,00	205,00
	15,62	5°	188,04	68,29	75,00	200,00
	15,64	10°	185,99	69,77	65,00	190,00
	16,96	15°	188,77	71,95	65,00	190,00
	18,43	20°	186,34	74,79	55,00	180,00
	18,00	25°	181,62	80,28	41,00	166,00
	17,36	30°	180,58	85,39	40,00	165,00
	18,87	35°	177,15	90,10	25,00	150,00
	20,57	40°	173,29	95,35	22,50	147,50
	22,54	45°	169,94	98,13	10,00	135,00
	23,34	50°	164,07	99,37	5,00	130,00
	26,05	55°	158,64	111,04	-15,00	110,00
	31,51	60°	152,61	118,08	-25,00	100,00
	36,57	65°	145,95	125,44	-35,00	90,00

***Typ Powrotu** **Return Type*	
GS	Sprężyna Gazowa *Gas Spring*
CS	Sprężyna Zwojna *Coil Spring*

α	GSS	S	PS
50°	23,30	14,98	17,85
	22,00	15,62	16,92
	20,10	15,64	15,64
	20,00	16,96	15,86
		18,43	16,30
	18,00	18,00	15,21
	16,00	17,36	14,15
		18,87	14,96
		20,57	16,00
		22,54	17,33
	15,00	23,34	17,88
		26,05	20,03
	16,00	31,51	24,51
		36,57	29,00

Schemat Suwaka
Cam Diagram

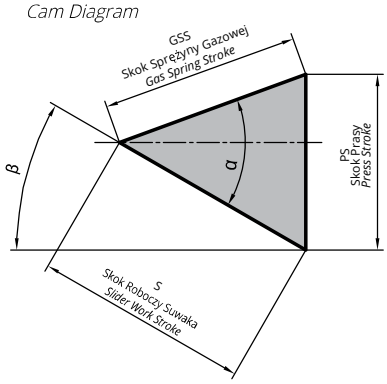

Przykład Zamówienia:
Order Example:

W=50, **β=** 5

Symbol: K802-07-050-05

*** Przykład Zamówienia:**
**Order Example:*

W=50, **β=** 5, GS

Symbol: K802-07-050-05-GS

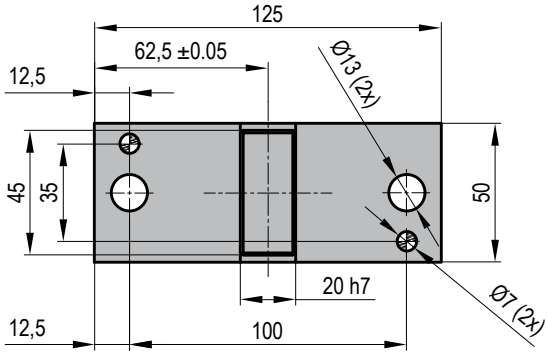
125
62,5 ±0.05
12,5
Ø13 (2x)
45
35
50
20 h7
Ø7 (2x)
12,5
100

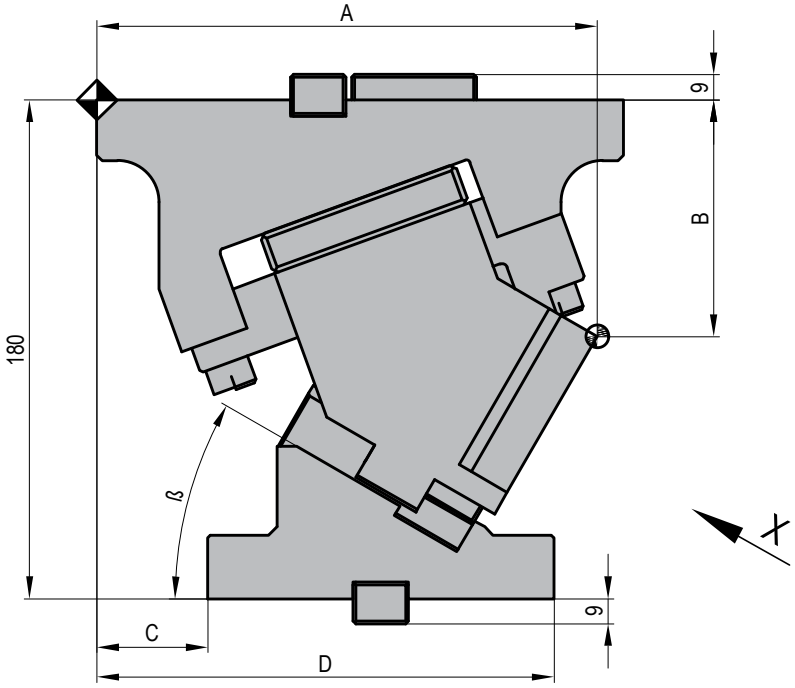
A
9
B
180
ß
X
9
C
D

X WIDOK
VIEW

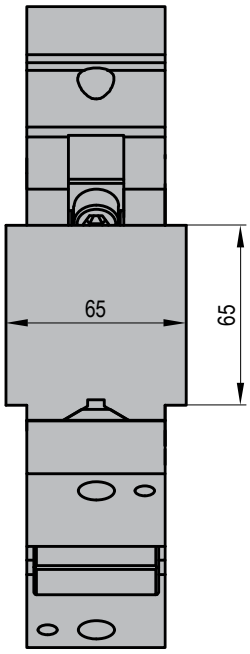
65
65

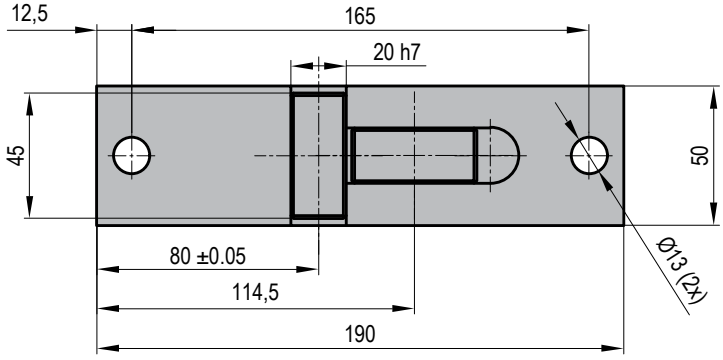
12,5
165
20 h7
45
50
80 ±0.05
114,5
190
Ø13 (2x)

SUWAKI PODWIESZANE
AERIAL CAM UNITS

K802-07-065

Szerokość Robocza *Working Face Width*	**Skok** *Stroke*	β	A	B	C	D
65	14,98	0°	185,00	67,50	80,00	205,00
	15,62	5°	188,04	68,29	75,00	200,00
	15,64	10°	185,99	69,77	65,00	190,00
	16,96	15°	188,77	71,95	65,00	190,00
	18,43	20°	186,34	74,79	55,00	180,00
	18,00	25°	181,62	80,28	41,00	166,00
	17,36	30°	180,58	85,39	40,00	165,00
	18,87	35°	177,15	90,10	25,00	150,00
	20,57	40°	173,29	95,35	22,50	147,50
	22,54	45°	169,94	98,13	10,00	135,00
	23,34	50°	164,07	99,37	5,00	130,00
	26,05	55°	158,64	111,04	-15,00	110,00
	31,51	60°	152,61	118,08	-25,00	100,00
	36,57	65°	145,95	125,44	-35,00	90,00

***Typ Powrotu** **Return Type*	
GS	Sprężyna Gazowa *Gas Spring*
CS	Sprężyna Zwojna *Coil Spring*

α	GSS	S	PS
50°	23,30	14,98	17,85
	22,00	15,62	16,92
	20,10	15,64	15,64
	20,00	16,96	15,86
		18,43	16,30
	18,00	18,00	15,21
	16,00	17,36	14,15
		18,87	14,96
		20,57	16,00
		22,54	17,33
	15,00	23,34	17,88
		26,05	20,03
	16,00	31,51	24,51
		36,57	29,00

Schemat Suwaka
Cam Diagram

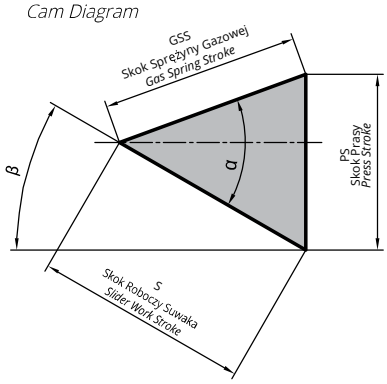

Przykład Zamówienia:
Order Example:

W=65, **β=** 5

Symbol: K802-07-065-05

*** Przykład Zamówienia:**
**Order Example:*

W=65 **β=** 5, GS

Symbol: K802-07-065-05-GS

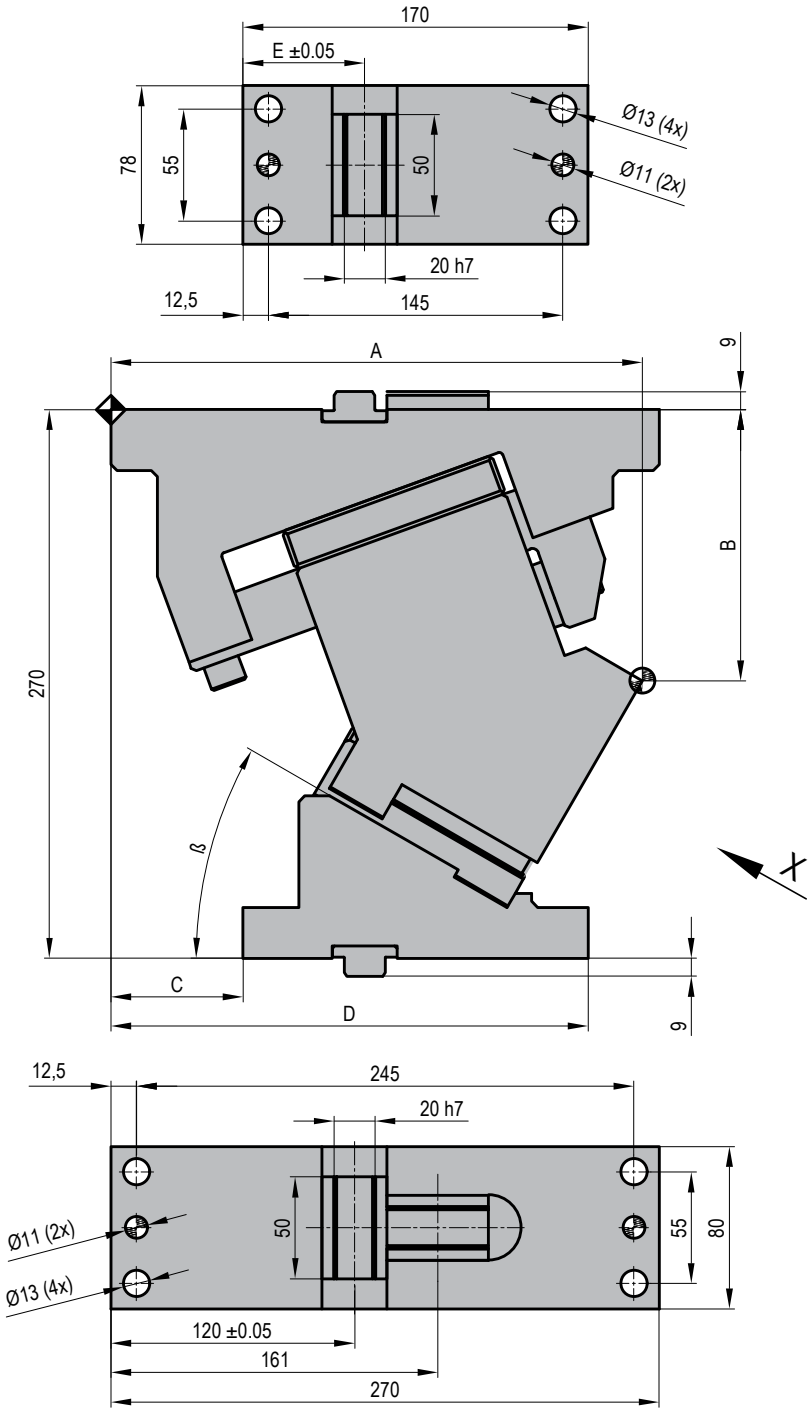
170
E ±0.05
78
55
50
Ø13 (4x)
Ø11 (2x)
20 h7
12,5
145
A
9
B
270
ß
C
D
9
X
12,5
245
20 h7
Ø11 (2x)
Ø13 (4x)
50
55
80
120 ±0.05
161
270

X WIDOK
VIEW

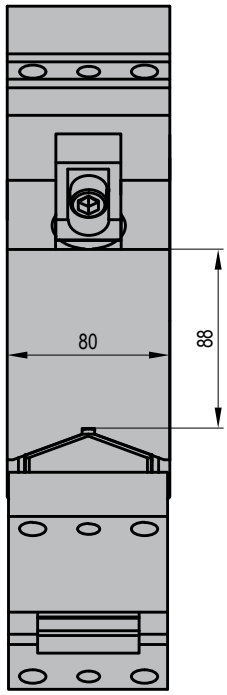
80
88

Szerokość Robocza *Working Face Width*	**Skok** *Stroke*	**β**	**A**	**B**	**C**	**D**	**E**
80	30,21	0°	277,00	110,00	135,00	305,00	65,00
	30,52	5°	278,32	115,67	125,00	295,00	65,00
	31,11	10°	274,54	117,32	110,00	280,00	65,00
	33,92	15°	277,58	119,95	105,00	275,00	55,00
	32,26	20°	273,34	123,52	95,00	265,00	55,00
	35,00	25°	268,75	128,03	80,00	250,00	55,00
	34,72	30°	261,73	133,42	65,00	235,00	60,00
	37,73	35°	258,20	139,66	55,00	225,00	60,00
	39,85	40°	245,09	146,70	35,00	205,00	50,00
	43,67	45°	245,34	154,49	30,00	200,00	50,00
	46,67	50°	225,87	162,97	5,00	175,00	50,00
	53,84	55°	229,64	172,07	0,00	170,00	60,00
	61,06	60°	208,58	181,73	-20,00	150,00	50,00
	70,85	65°	203,67	191,87	-30,00	140,00	50,00

***Typ Powrotu** **Return Type*	
GS	Sprężyna Gazowa *Gas Spring*
CS	Sprężyna Zwojna *Coil Spring*

α	GSS	S	PS
50°	47,00	30,21	36,00
	43,00	30,52	33,07
	40,00	31,11	31,11
		33,92	31,72
	35,00	32,26	28,53
		35,00	29,58
	32,00	34,72	28,31
		37,73	29,93
	31,00	39,85	31,00
		43,67	33,58
	30,00	46,67	35,75
	31,00	53,84	41,40
		61,06	47,49
		70,85	56,19

Schemat Suwaka
Cam Diagram

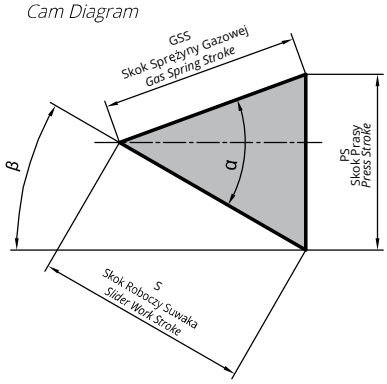

Przykład Zamówienia:
Order Example:

W=80, **β=** 5

Symbol: K802-07-080-05

*** Przykład Zamówienia:**
**Order Example:*

W=80 **β=** 5, GS

Symbol: K802-07-080-05-GS

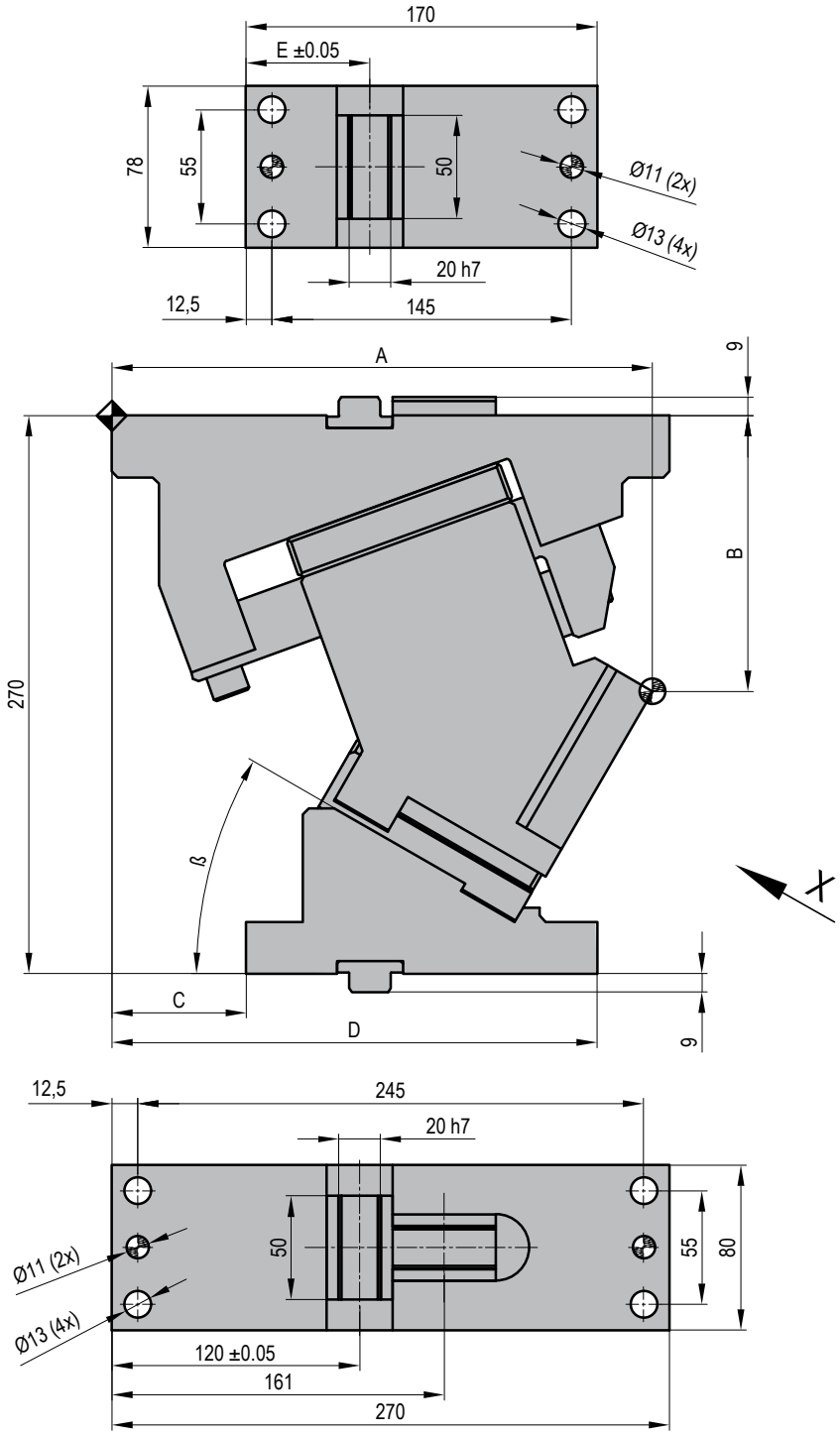
170
E ±0.05
78
55
50
Ø11 (2x)
Ø13 (4x)
20 h7
12,5
145
A
9
B
270
ß
C
D
9
X
12,5
245
20 h7
50
55
80
Ø11 (2x)
Ø13 (4x)
120 ±0.05
161
270

X WIDOK
VIEW

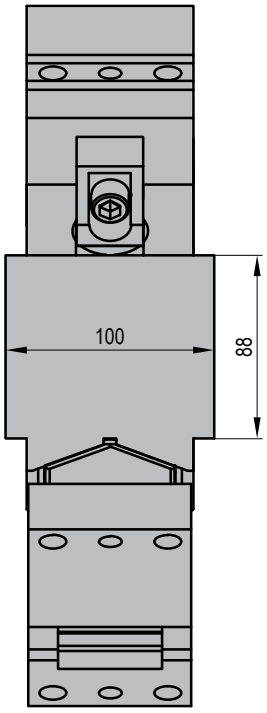
100
88

SUWAKI PODWIESZANE
AERIAL CAM UNITS

K802-07-100

Szerokość Robocza *Working Face Width*	**Skok** *Stroke*	**β**	**A**	**B**	**C**	**D**	**E**
100	30,21	0°	277,00	110,00	135,00	305,00	65,00
	30,52	5°	278,32	115,67	125,00	295,00	65,00
	31,11	10°	274,54	117,32	110,00	280,00	65,00
	33,92	15°	277,58	119,95	105,00	275,00	55,00
	32,26	20°	273,34	123,52	95,00	265,00	55,00
	35,00	25°	268,75	128,03	80,00	250,00	55,00
	34,72	30°	261,73	133,42	65,00	235,00	60,00
	37,73	35°	258,20	139,66	55,00	225,00	60,00
	39,85	40°	245,09	146,70	35,00	205,00	50,00
	43,67	45°	245,34	154,49	30,00	200,00	50,00
	46,67	50°	225,87	162,97	5,00	175,00	50,00
	53,84	55°	229,64	172,07	0,00	170,00	60,00
	61,06	60°	208,58	181,73	-20,00	150,00	50,00
	70,85	65°	203,67	191,87	-30,00	140,00	50,00

***Typ Powrotu** **Return Type*	
GS	Sprężyna Gazowa *Gas Spring*
CS	Sprężyna Zwojna *Coil Spring*

α	**GSS**	**S**	**PS**
50°	47,00	30,21	36,00
	43,00	30,52	33,07
	40,00	31,11	31,11
		33,92	31,72
	35,00	32,26	28,53
		35,00	29,58
	32,00	34,72	28,31
		37,73	29,93
	31,00	39,85	31,00
		43,67	33,58
	30,00	46,67	35,75
	31,00	53,84	41,40
		61,06	47,49
		70,85	56,19

Schemat Suwaka
Cam Diagram

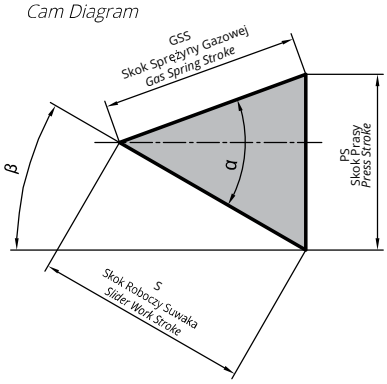

Przykład Zamówienia:
Order Example:

W=100, **β=** 5

Symbol: K802-07-100-05

*** Przykład Zamówienia:**
**Order Example:*

W=100 **β=** 5, GS

Symbol: K802-07-100-05-GS

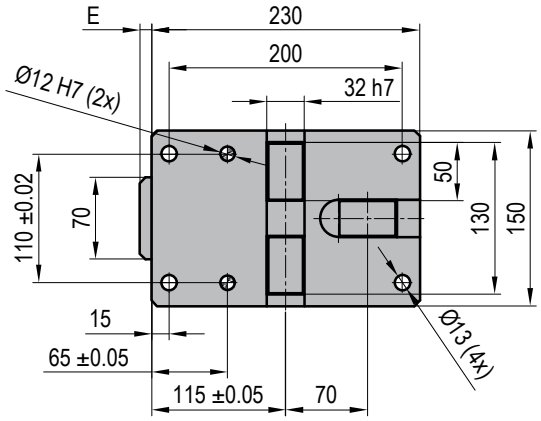
E
230
200
32 h7
Ø12 H7 (2x)
110 ±0.02
70
50
130
150
15
65 ±0.05
115 ±0.05
70
Ø13 (4x)

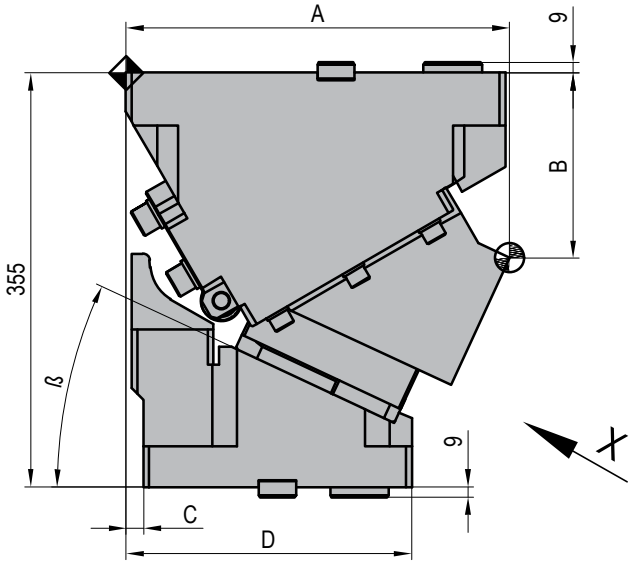
A
9
B
355
ß
9
C
D
X

X WIDOK
VIEW

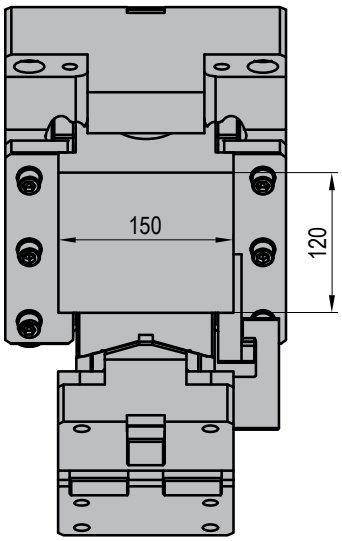
150
120

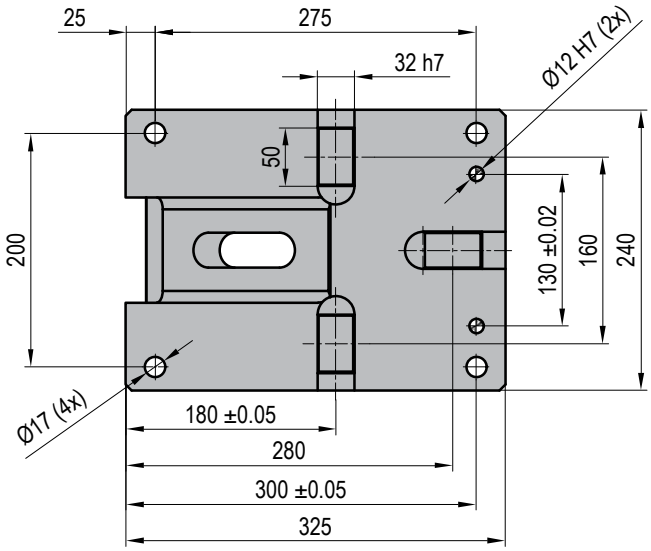
25
275
32 h7
Ø12 H7 (2x)
50
200
130 ±0.02
160
240
Ø17 (4x)
180 ±0.05
280
300 ±0.05
325

SUWAKI PODWIESZANE
AERIAL CAM UNITS

K802-07-150

Szerokość Robocza *Working Face Width*	**Skok** *Stroke*	**β**	**A**	**B**	**C**	**D**	**E**
150	28,68	0°	325,00	130,00	80,00	310,00	25,00
	32,26	5°	319,70	133,26	60,00	290,00	25,00
	35,90	10°	319,06	137,79	45,00	275,00	25,00
	39,65	15°	322,98	143,56	35,00	265,00	20,00
	43,59	20°	326,33	150,51	25,00	255,00	15,00
	47,78	25°	329,03	158,61	15,00	245,00	10,00
	52,33	30°	325,98	167,78	0,00	230,00	0,00
	57,36	35°	322,08	192,95	-15,00	215,00	0,00
	63,05	40°	312,26	204,06	-35,00	195,00	0,00
	69,64	45°	306,42	216,01	-50,00	180,00	0,00
	77,49	50°	294,51	228,71	-70,00	160,00	0,00
	87,17	55°	281,46	242,07	-90,00	140,00	0,00
	99,62	60°	272,22	255,98	-105,00	125,00	0,00
	116,51	65°	261,75	270,34	-120,00	110,00	0,00

***Typ Powrotu** **Return Type*	
GS	Sprężyna Gazowa *Gas Spring*
CS	Sprężyna Zwojna *Coil Spring*

α	**GSS**	**S**	**PS**
50°	50,00	28,68	40,96
		32,26	41,11
		35,90	41,59
		39,65	42,40
		43,59	43,59
		47,78	45,19
		52,33	47,29
		57,36	50,00
		63,05	53,47
		69,64	57,92
		77,49	63,72
		87,17	71,41
		99,62	81,92
		116,51	96,91

Schemat Suwaka
Cam Diagram

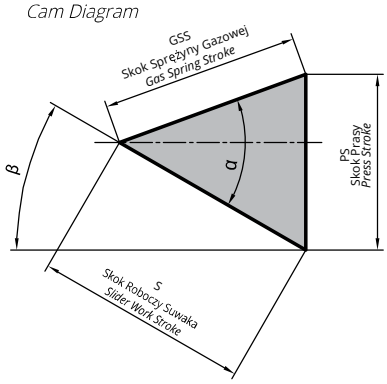

Przykład Zamówienia:
Order Example:

W=150, **β=** 5

Symbol: K802-07-150-05

*** Przykład Zamówienia:**
** Order Example:*

W=150 **β=** 5, GS

Symbol: K802-07-150-05-GS

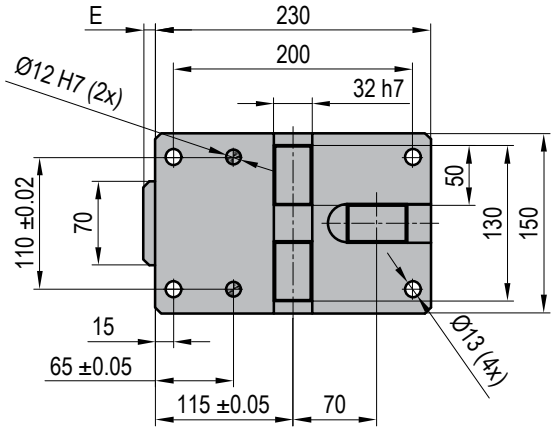
E
230
200
32 h7
Ø12 H7 (2x)
110 ±0.02
70
50
130
150
15
65 ±0.05
115 ±0.05
70
Ø13 (4x)

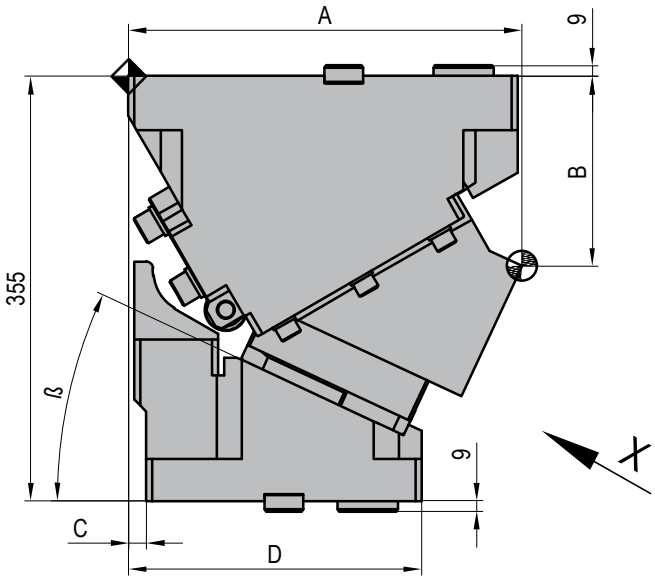
A
9
B
355
ß
9
C
D
X

X WIDOK
VIEW

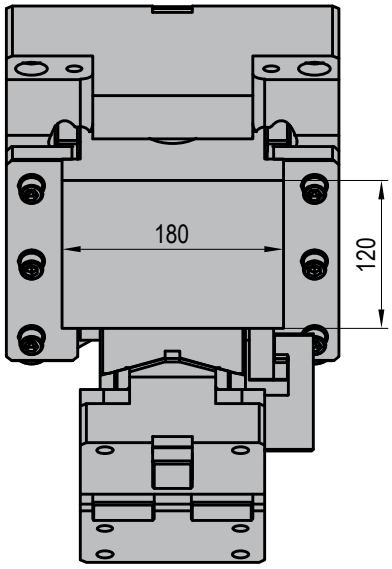
180
120

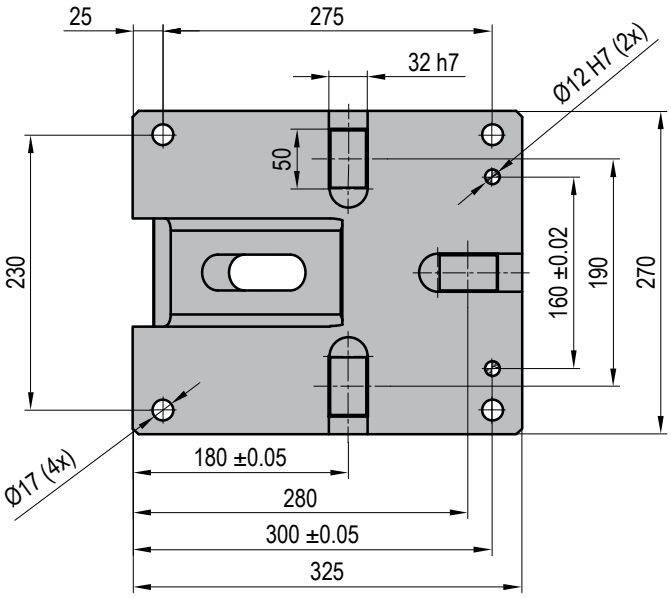
25
275
32 h7
Ø12 H7 (2x)
50
230
160 ±0.02
190
270
Ø17 (4x)
180 ±0.05
280
300 ±0.05
325

Szerokość Robocza *Working Face Width*	**Skok** *Stroke*	**β**	**A**	**B**	**C**	**D**	**E**
180	28,68	0°	325,00	130,00	80,00	310,00	25,00
	32,26	5°	319,70	133,26	60,00	290,00	25,00
	35,90	10°	319,06	137,79	45,00	275,00	25,00
	39,65	15°	322,98	143,56	35,00	265,00	20,00
	43,59	20°	326,33	150,51	25,00	255,00	15,00
	47,78	25°	329,03	158,61	15,00	245,00	10,00
	52,33	30°	325,98	167,78	0,00	230,00	0,00
	57,36	35°	322,08	192,95	-15,00	215,00	0,00
	63,05	40°	312,26	204,06	-35,00	195,00	0,00
	69,64	45°	306,42	216,01	-50,00	180,00	0,00
	77,49	50°	294,51	228,71	-70,00	160,00	0,00
	87,17	55°	281,46	242,07	-90,00	140,00	0,00
	99,62	60°	272,22	255,98	-105,00	125,00	0,00
	116,51	65°	261,75	270,34	-120,00	110,00	0,00

***Typ Powrotu** **Return Type*	
GS	Sprężyna Gazowa *Gas Spring*
CS	Sprężyna Zwojna *Coil Spring*

α	**GSS**	**S**	**PS**
50°	50,00	28,68	40,96
		32,26	41,11
		35,90	41,59
		39,65	42,40
		43,59	43,59
		47,78	45,19
		52,33	47,29
		57,36	50,00
		63,05	53,47
		69,64	57,92
		77,49	63,72
		87,17	71,41
		99,62	81,92
		116,51	96,91

Schemat Suwaka
Cam Diagram

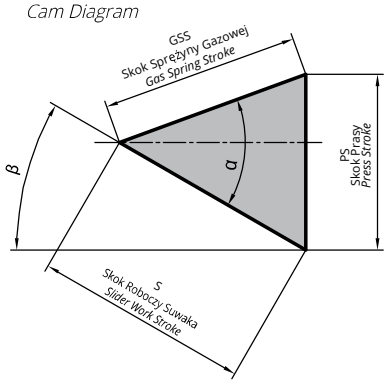

Przykład Zamówienia:
Order Example:

W=180, **β=** 5

Symbol: K802-07-180-05

*** Przykład Zamówienia:**
** Order Example:*

W=180 **β=** 5, GS

Symbol: K802-07-180-05-GS

SUWAKI PODWIESZANE
AERIAL CAM UNITS

K802-07-200

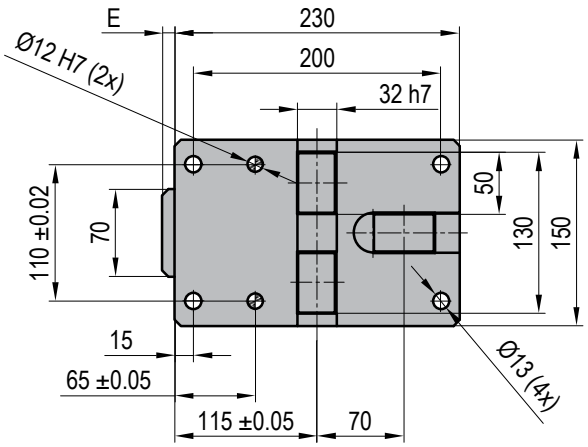

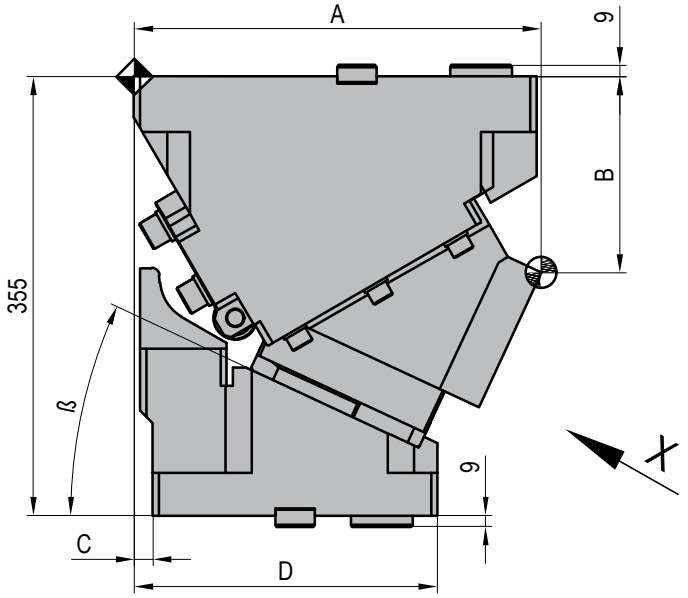

X WIDOK
VIEW

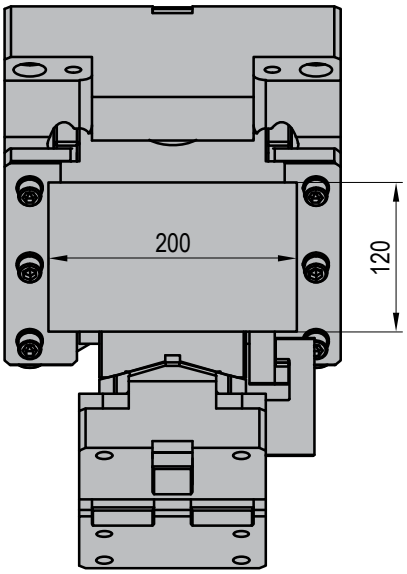

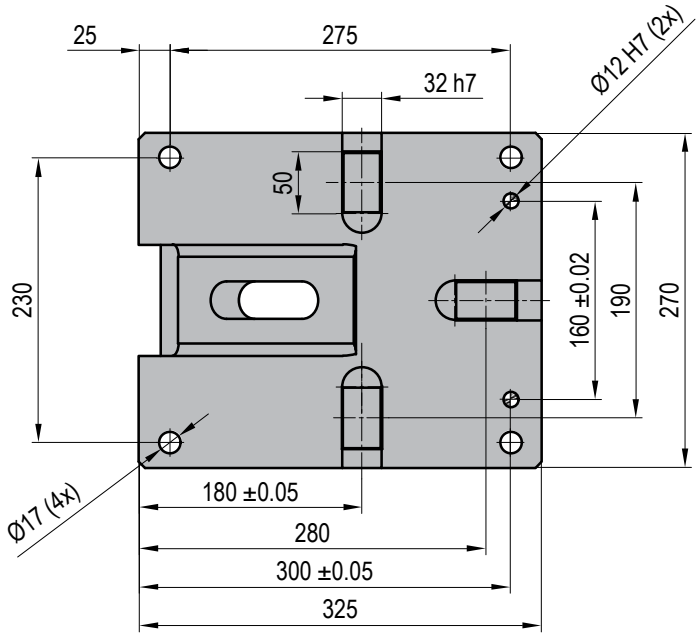

SUWAKI PODWIESZANE
AERIAL CAM UNITS

K802-07-200

Szerokość Robocza *Working Face Width*	**Skok** *Stroke*	**β**	**A**	**B**	**C**	**D**	**E**
200	28,68	0°	325,00	130,00	80,00	310,00	25,00
	32,26	5°	319,70	133,26	60,00	290,00	25,00
	35,90	10°	319,06	137,79	45,00	275,00	25,00
	39,65	15°	322,98	143,56	35,00	265,00	20,00
	43,59	20°	326,33	150,51	25,00	255,00	15,00
	47,78	25°	329,03	158,61	15,00	245,00	10,00
	52,33	30°	325,98	167,78	0,00	230,00	0,00
	57,36	35°	322,08	192,95	-15,00	215,00	0,00
	63,05	40°	312,26	204,06	-35,00	195,00	0,00
	69,64	45°	306,42	216,01	-50,00	180,00	0,00
	77,49	50°	294,51	228,71	-70,00	160,00	0,00
	87,17	55°	281,46	242,07	-90,00	140,00	0,00
	99,62	60°	272,22	255,98	-105,00	125,00	0,00
	116,51	65°	261,75	270,34	-120,00	110,00	0,00

***Typ Powrotu** **Return Type*	
GS	Sprężyna Gazowa *Gas Spring*
CS	Sprężyna Zwojna *Coil Spring*

α	**GSS**	**S**	**PS**
50°	50,00	28,68	40,96
		32,26	41,11
		35,90	41,59
		39,65	42,40
		43,59	43,59
		47,78	45,19
		52,33	47,29
		57,36	50,00
		63,05	53,47
		69,64	57,92
		77,49	63,72
		87,17	71,41
		99,62	81,92
		116,51	96,91

Schemat Suwaka
Cam Diagram

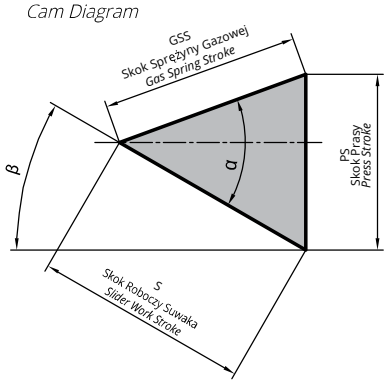

Przykład Zamówienia:
Order Example:

W=200, **β=** 5

Symbol: K802-07-200-05

*** Przykład Zamówienia:**
** Order Example:*

W=200 **β=** 5, GS

Symbol: K802-07-200-05-GS

SUWAKI PODWIESZANE
AERIAL CAM UNITS

K802-07-250

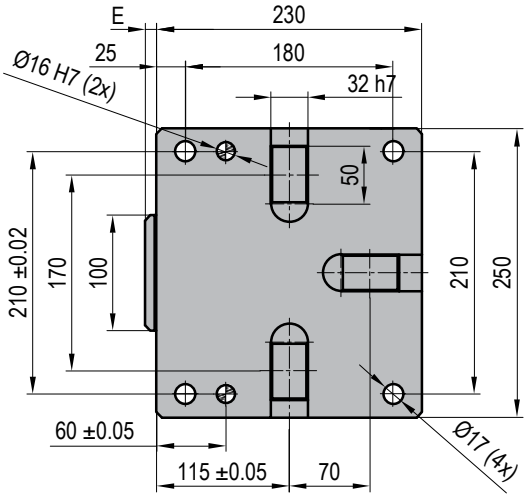

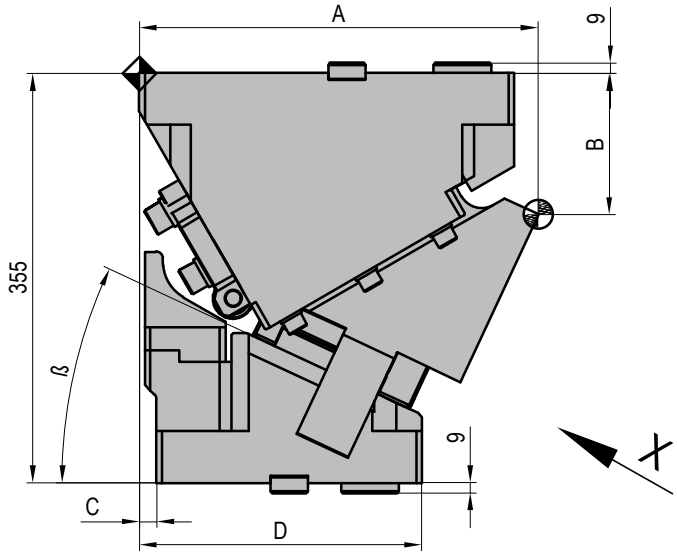

X WIDOK
VIEW

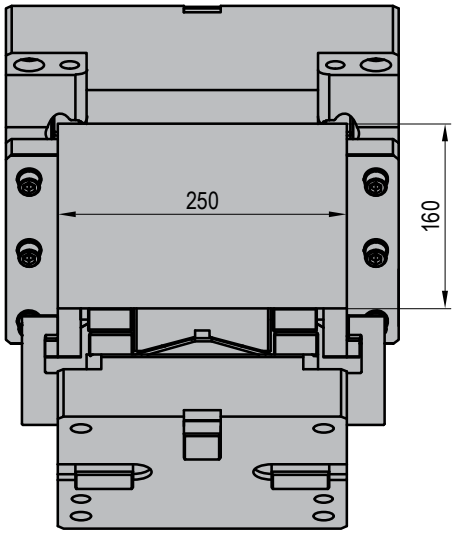

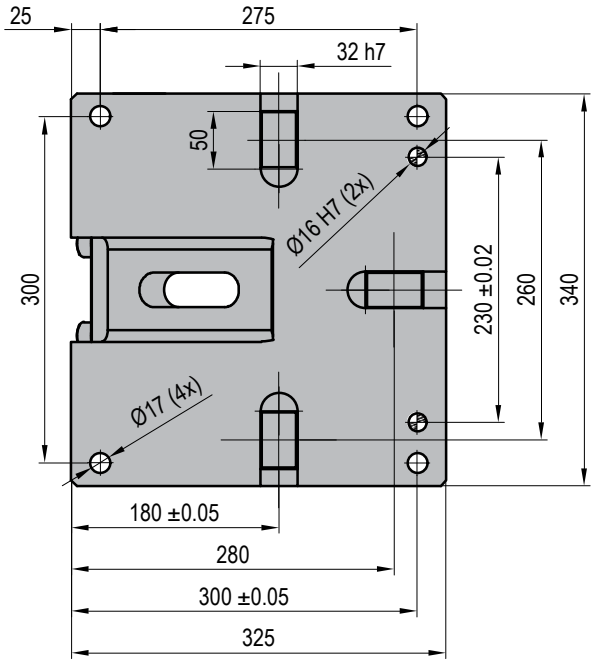

Suwaki GSB

SUWAKI PODWIESZANE
AERIAL CAM UNITS

K802-07-250

Szerokość Robocza *Working Face Width*	**Skok** *Stroke*	**β**	**A**	**B**	**C**	**D**	**E**
250	28,68	0°	325,00	90,00	80,00	310,00	25,00
	32,26	5°	323,19	93,41	60,00	290,00	25,00
	35,90	10°	326,01	98,40	45,00	275,00	25,00
	39,65	15°	333,33	104,92	35,00	265,00	20,00
	43,59	20°	340,02	112,93	25,00	255,00	15,00
	47,78	25°	345,94	122,35	15,00	245,00	10,00
	52,33	30°	345,98	133,14	0,00	230,00	0,00
	57,36	35°	345,03	160,19	-15,00	215,00	0,00
	63,05	40°	337,97	173,42	-35,00	195,00	0,00
	69,64	45°	334,71	187,72	-50,00	180,00	0,00
	77,49	50°	325,15	202,99	-70,00	160,00	0,00
	87,17	55°	314,23	219,12	-90,00	140,00	0,00
	99,62	60°	306,86	235,98	-105,00	125,00	0,00
	116,51	65°	298,00	253,44	-120,00	110,00	0,00

***Typ Powrotu** **Return Type*	
GS	Sprężyna Gazowa *Gas Spring*
CS	Sprężyna Zwojna *Coil Spring*

α	**GSS**	**S**	**PS**
50°	50,00	28,68	40,96
		32,26	41,11
		35,90	41,59
		39,65	42,40
		43,59	43,59
		47,78	45,19
		52,33	47,29
		57,36	50,00
		63,05	53,47
		69,64	57,92
		77,49	63,72
		87,17	71,41
		99,62	81,92
		116,51	96,91

Schemat Suwaka
Cam Diagram

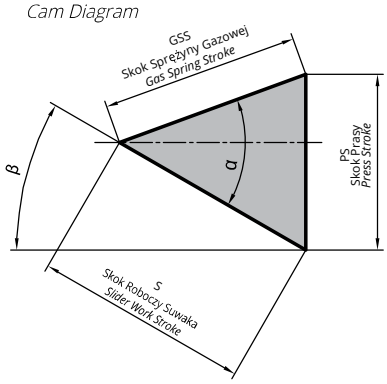

Przykład Zamówienia:
Order Example:

W=250, **β=** 5

Symbol: K802-07-250-05

*** Przykład Zamówienia:**
** Order Example:*

W=250 **β=** 5, GS

Symbol: K802-07-250-05-GS

K802-07-300

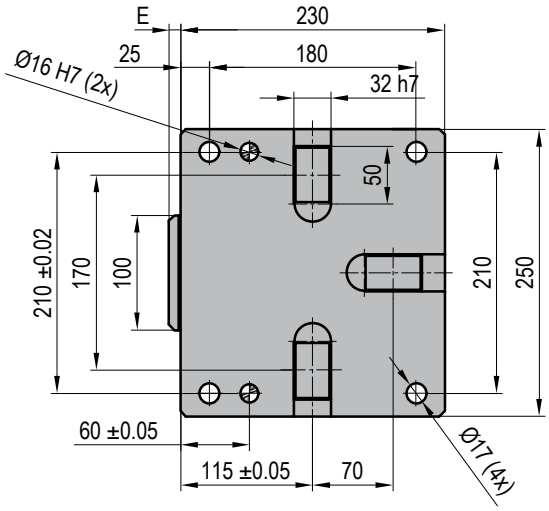

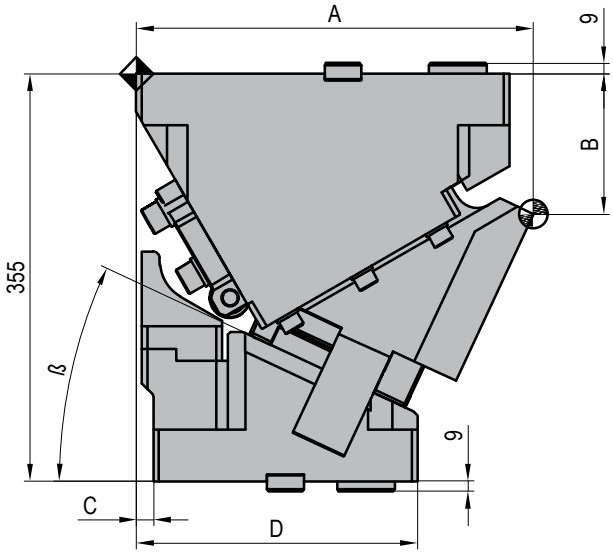

X WIDOK
VIEW

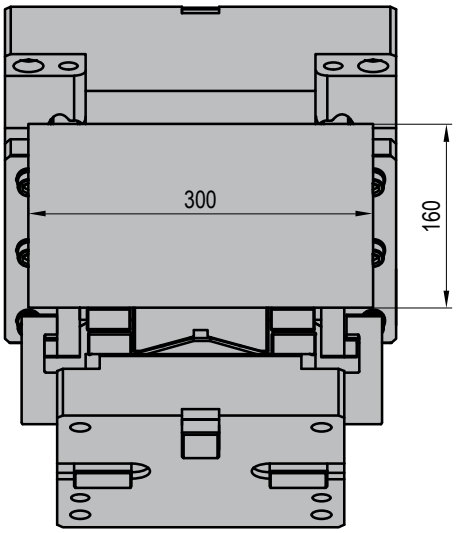

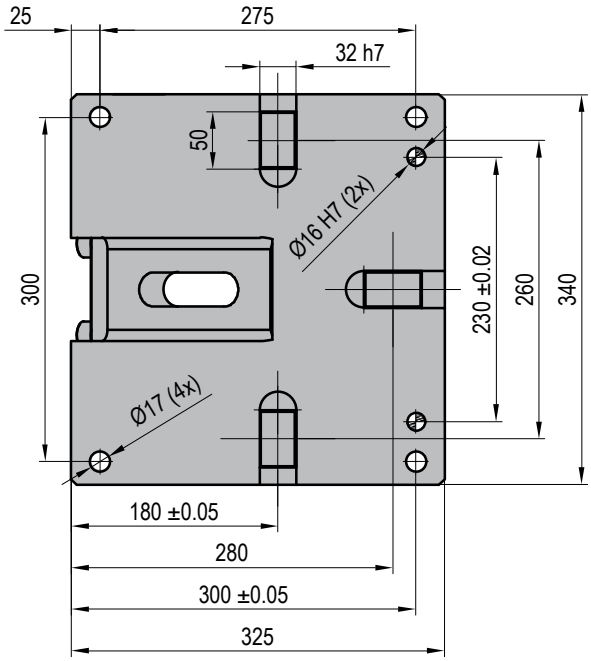

Szerokość Robocza *Working Face Width*	**Skok** *Stroke*	**β**	**A**	**B**	**C**	**D**	**E**
300	28,68	0°	325,00	90,00	80,00	310,00	25,00
	32,26	5°	323,19	93,41	60,00	290,00	25,00
	35,90	10°	326,01	98,40	45,00	275,00	25,00
	39,65	15°	333,33	104,92	35,00	265,00	20,00
	43,59	20°	340,02	112,93	25,00	255,00	15,00
	47,78	25°	345,94	122,35	15,00	245,00	10,00
	52,33	30°	345,98	133,14	0,00	230,00	0,00
	57,36	35°	345,03	160,19	-15,00	215,00	0,00
	63,05	40°	337,97	173,42	-35,00	195,00	0,00
	69,64	45°	334,71	187,72	-50,00	180,00	0,00
	77,49	50°	325,15	202,99	-70,00	160,00	0,00
	87,17	55°	314,23	219,12	-90,00	140,00	0,00
	99,62	60°	306,86	235,98	-105,00	125,00	0,00
	116,51	65°	298,00	253,44	-120,00	110,00	0,00

***Typ Powrotu** **Return Type*	
GS	Sprężyna Gazowa *Gas Spring*
CS	Sprężyna Zwojna *Coil Spring*

α	**GSS**	**S**	**PS**
50°	50,00	28,68	40,96
		32,26	41,11
		35,90	41,59
		39,65	42,40
		43,59	43,59
		47,78	45,19
		52,33	47,29
		57,36	50,00
		63,05	53,47
		69,64	57,92
		77,49	63,72
		87,17	71,41
		99,62	81,92
		116,51	96,91

Schemat Suwaka
Cam Diagram

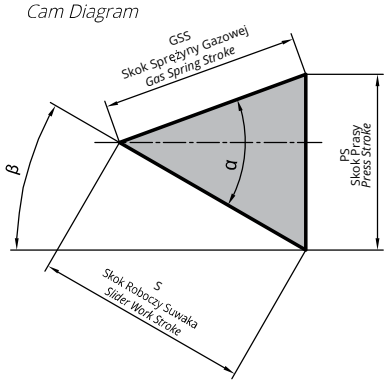

Przykład Zamówienia:
Order Example:

W=300, **β=** 5

Symbol: K802-07-300-05

*** Przykład Zamówienia:**
** Order Example:*

W=300 **β=** 5, GS

Symbol: K802-07-300-05-GS

NOTATKI

SUWAKI DODATKOWA SPECYFIKACJA

CAM UNITS ADDITIONAL SPECIFICATION TABLE

Typ *Type*	**Symbol:** *Catalog No:*	**Powierzchnia Montażowa** *Mounting Face*		**Kąt Pracy** *Working Angle*	**Skok** *Stroke*	**Szerokość Całkowita** *Overall Width*	**Wysokość Zamknięcia** *Shut Height*	**Siła Robocza** *Working Force* **(kN)**	**Siła Sprężyny** *Spring Force* **(N)**		**Siła Powrotu** *Return Force* **(N)**	**Sprężyna Powrotu** *Return Spring*	**Ilość** *QTY*	**Waga** *Weight* **(kg)**
		Szerokość *Width*	**Wysokość** *Heigth*					**Wymienna Płytka Ścieralna** *Changeable Wear Plate*	**Początkowa** *Initial*	**Końcowa** *Final*		**Sprężyna** *Spring* **(Special Spring)**		
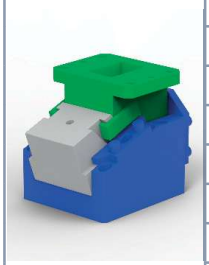	**K803-01-52-25**	52	65	0	25	98	140	23	144,3	595,3	3060	*SF20-70	2	8
	K803-01-52-40				40				101,0	605,8	3120	*SF20-100		
	K803-01-52-60				60				109,5	614,7	3170	*SF20-150		14
	K803-01-65-40	65	70		40	130	160	40	125,4	752,6	3120	*SF22-100		20
	K803-01-65-60				60				136,0	763,6	3170	*SF22-150		21
	K803-01-100-40	100	100		40	175	200	70	188,0	1130,9	4600	RV320-050C		37
	K803-01-100-60				60				204,1	1146,1	5900	RV320-063C		38
	K803-01-100-80				80				169,9	1302,7	6800	RV320-080C		44
	K803-01-150-40	150			40	260	220	125	306,9	1841,3	5700	RV320-050C		63
	K803-01-150-60				60				332,5	1867,3	5900	RV320-063C		69
	K803-01-200-40	200	110		40	310	240	170	460,3	2761,9	8600	RV320-050C	3	82
	K803-01-200-60				60				498,8	2801,0	10100	RV320-063C		84
	K803-01-250-40	250	130		40	360	270	200	601,7	3610,1	8600	RV320-050C		107
	K803-01-250-60				60				651,7	3659,4	9400	RV320-063C		126
	K803-01-300-40	300			40	410		210	601,7	3610,1	8600	RV350-050B		129
	K803-01-300-60				60				651,7	3659,4	9400	RV350-063B		135
	K803-01-400-60	400	150		60	525	250	450	301,0	9332,2	25200	RV350-063B	4	203

K803-01 (52 - 300mm)

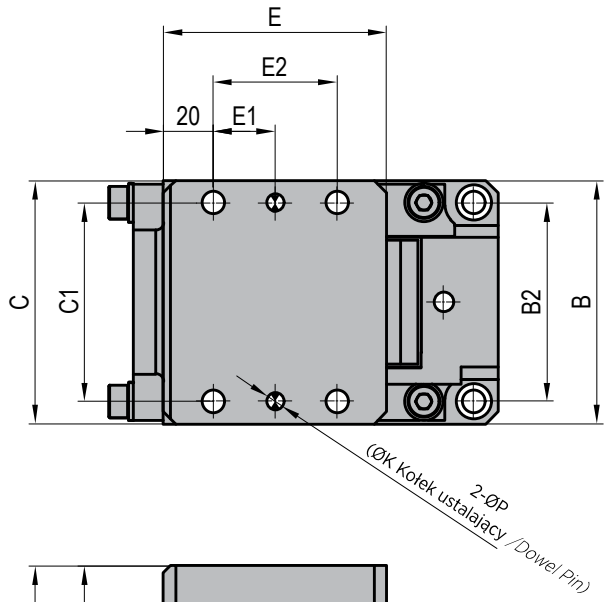

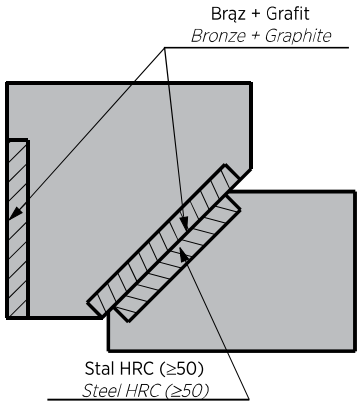

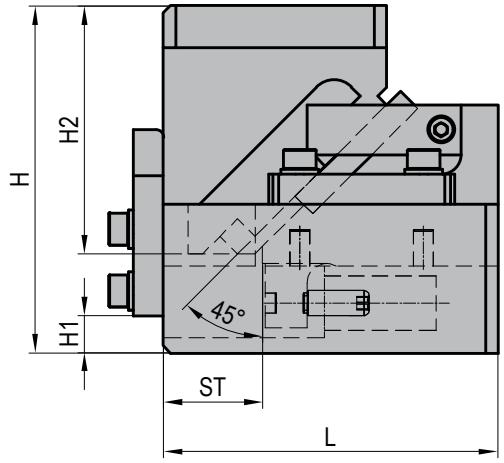

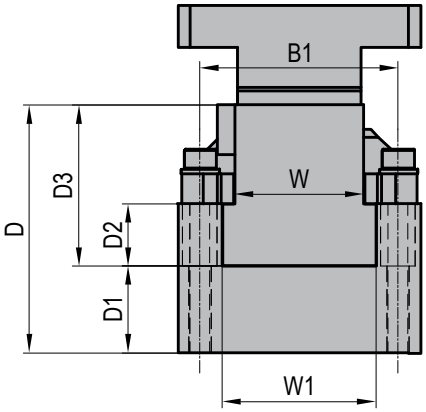

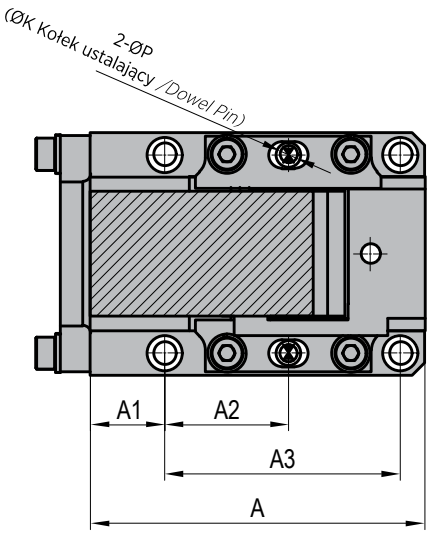

SUWAKI ZINTEGROWANE
DIE MOUNTED CAM UNITS

K803-01 (52 - 300mm)

Szerokość Robocza *Working Face Width* (W)	Skok *Stroke* (ST)	B	L	H	D	D1	D2	D3	W1	H1	H2	A	A1	A2	A3	B1	B2	C	C1	E	E1	E2	P	K
52	25	98	120	140	100	35	25	65	62	15	90	120	30	40	80	80	80	98	80	80	20	40	7	8
	40		135								100	135		50	95					90	25	50		
	60		180								120	180		25	140					110	35	70		
65	40	130	140	160	115	40	30	70	80	30	110	145	30	50	100	105	105	130	105	100	30	60	9	10
	60		190								130	180	40	65	125					110	35	70		
100	40	175	190	200	150	40	40	100	120	20	140	190	45	60	130	140	150	165	140	120	40	80	11	12
	60		210								160									140	50	100		
	80		250							10	170	220		90	160					150	55	110		
150	40	260	190	220	170	60	40	100	180	45	140	190	45	60	125	210	220	230	200	120	40	80	15	16
	60		210								160	200		65	135					140	50	100		
200	40	310	200	240	180	60	40	110	230	40	160	200	45	65	135	260	270	280	250	130	45	90	15	16
	60		220								180	210		75	145					150	55	110		
250	40	360	210	270	210	60	50	130	280	50	170	200	45	60	135	310	320	330	300	140	50	100	15	16
	60		230								190	220		80	155					160	60	120		
300	40	410	210	270	210	60	50	130	330	50	170	200	45	60	135	360	370	380	350	140	50	100	15	16
	60		230								190	220		80	155					160	60	120		

Metoda Montażu
Mounting Method

N: K H7 Otwór na kołek ustalający jest wywiercony w uchwycie suwaka.
N: K H7 Dowel hole is drilled on the cam holder.

***** : Sprężyna Zwojna (CS)
** : Coil Spring (CS)*

***Przykład Zamówienia:**
**Order Example:*

W=Tylko 52 i 65, **ST=** 40, CS

W=*Only 52 and 65,* ***ST=*** *40, CS*

Symbol: K803-01-52-40-N-CS

Przykład Zamówienia:
Order Example:

W=100, **ST=** 40, GS

Symbol: K803-01-100-40-N-GS

K803-01 (400mm)

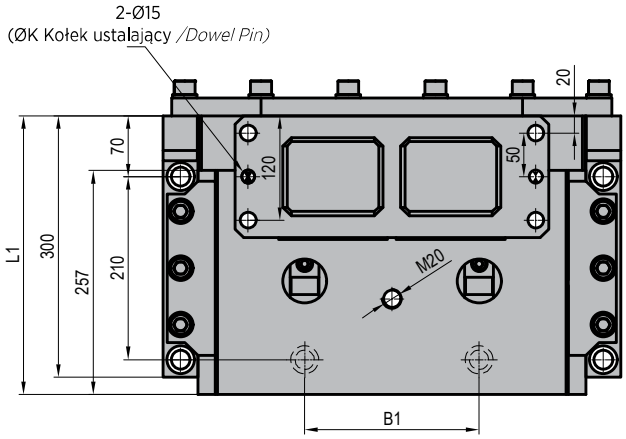

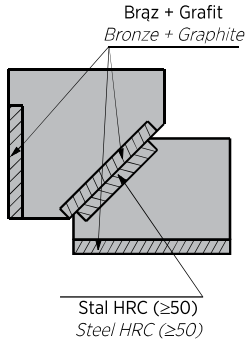

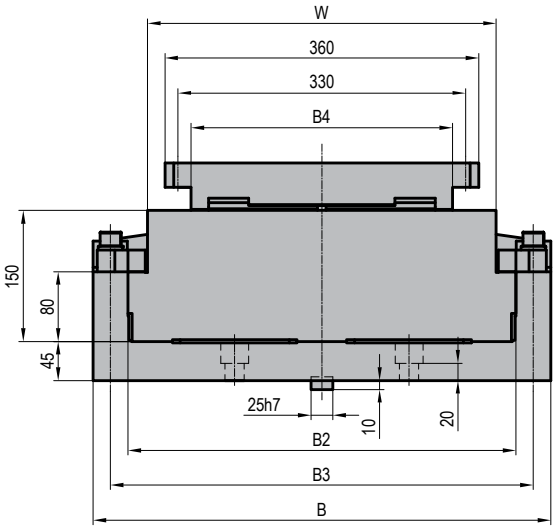

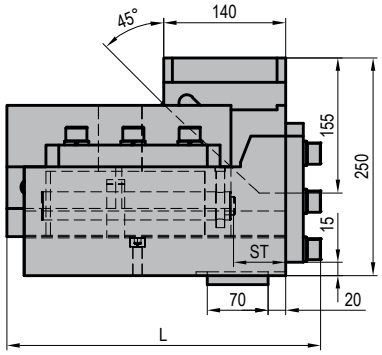

Metoda Montażu
Mounting Method

N: K H7 Otwór na kołek ustalający jest wywiercony w uchwycie suwaka.
N: K H7 Dowel hole is drilled on the cam holder.

Szerokość Robocza *Working Face Width* **(W)**	**Skok** *Stroke* **(ST)**	**L**	**L1**	**B**	**B1**	**B2**	**B3**	**B4**	**K**
400	60	356	320	525	200	445	485	300	Ø16

Przykład Zamówienia:
Order Example:

W=400, **ST=** 60, GS

Symbol: K803-01-400-60-N-GS

SUWAKI DODATKOWA SPECYFIKACJA

CAM UNITS ADDITIONAL SPECIFICATION TABLE

Typ *Type*	**Symbol:** *Catalog No:*	**Powierzchnia Montażowa** *Mounting Face*		**Kąt Pracy** *Working Angle*	**Skok** *Stroke*	**Szerokość Całkowita** *Overall Width*	**Wysokość Zamknięcia** *Shut Height*	**Siła Robocza** *Working Force* **(kN)**	**Siła Sprężyny** *Spring Force* **(N)**		**Sprężyna** *Spring* **(Special Spring)**	**Ilość** *QTY*	**Waga** *Weight* **(kg)**
		Szerokość *Width*	**Wysokość** *Heigth*					**Wymienna Płytka Ścieralna** *Changeable Wear Plate*	**Początkowa** *Initial*	**Końcowa** *Final*			
	**K803-02-65-45-05**	65	70	5	45	130	155	35	180	760	*SF22-125	2	19
	K803-02-65-45-10			10			160						20
	K803-02-65-45-15			15			165						
	K803-02-65-45-20			20			170						21
	K803-02-65-45-30			30			180						22
	K803-02-65-70-05			5	70		170		140	930	*SF25-175		20
	K803-02-65-70-10			10									22
	K803-02-65-70-15			15									
	K803-02-65-70-20			20									23
	K803-02-65-70-30			30									
	K803-02-100-45-05	100	90	5	45	175	200	60	270	1130	RV170-050C		34
	K803-02-100-45-10			10									
	K803-02-100-45-15			15									35
	K803-02-100-45-20			20									
	K803-02-100-45-30			30									
	K803-02-100-70-05			5	70				200	1170	RV170-075C		39
	K803-02-100-70-10			10									
	K803-02-100-70-15			15									
	K803-02-100-70-20			20									40
	K803-02-100-70-30			30									
	K803-02-150-45-05	150	100	5	45	260	220	100	440	1850	RV320-050C		65
	K803-02-150-45-10			10									
	K803-02-150-45-15			15									
	K803-02-150-45-20			20									66
	K803-02-150-45-30			30									68
	K803-02-150-70-05			5	70		215		310	1880	RV320-075C		74
	K803-02-150-70-10			10			220						76
	K803-02-150-70-15			15			225						
	K803-02-150-70-20			20			230						78
	K803-02-150-70-30			30			240						

K803-02 (65 - 150mm)

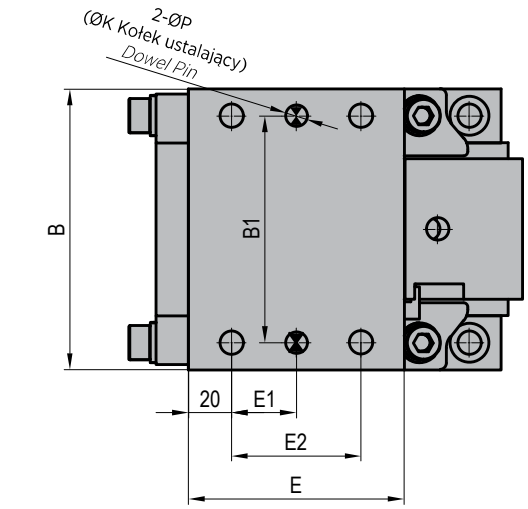

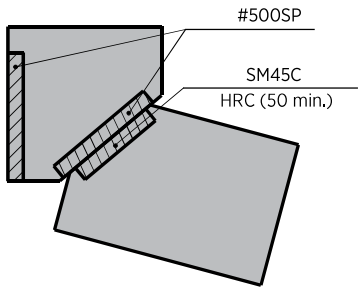

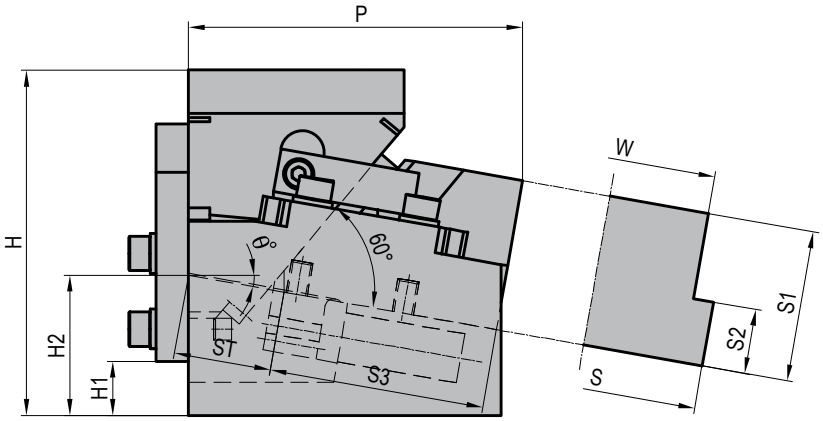

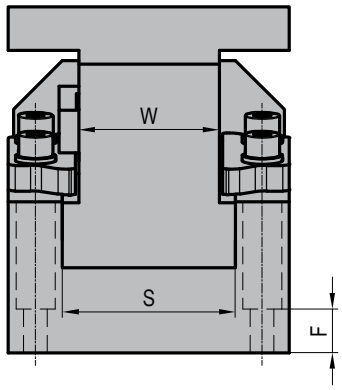

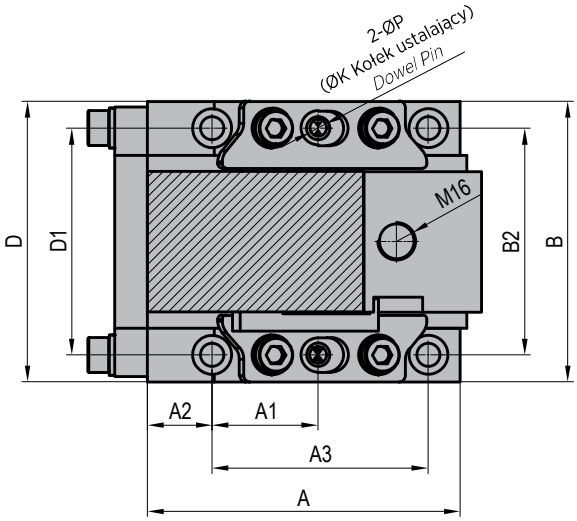

SUWAKI ZINTEGROWANE
DIE MOUNTED CAM UNITS

K803-02 (65 - 150mm)

Szerokość Robocza *Working Face Width* (W)	Skok *Stroke* (ST)	θ	P	B	H	D	S	S1	S2	S3	H1	H2	B1	B2	A	A1	A2	A3	D1	E	E1	F	ØP	ØK
65	45	5	150,5	130	155	130	80	70	30	100	20	55	105	105	145	50	30	100	105	100	30,0	20	9	10
		10	155,5		160						25	65				49								
		15	158,2		165						30	75				50								
		20	160,2		170						35	85												
		30	160,6		180						55	105												
	70	5	195,5	130	170	130	80	70	30	120	30	65	105	105	180	25	40	125	105	95	27,5	20		
		10	199,4									75								100	30,0			
		15	201,8								35	85								105	32,5			
		20	202,5								45	95								110	35,0			
		30	199,7								55	115								120	40,0			
100	45	5	172,2	175	200	165	120	90	40	120	35	68	140	150	160	50	40	105	140	95	27,5	25	11	12
		10	178,1									75								100	30,0			
		15	182,7								40	82								105	32,5			
		20	185,8									90								110	35,0			
		30	187,9								60	105								120	40,0			
	70	5	207,1	175	200	165	120	90	40	130	35	68	150	150	190	25	45	130	140	115	37,5	25		
		10	212,6									80								120	40,0			
		15	216,5								50	92								125	42,5			
		20	218,7									105								130	45,0			
		30	218,2								80	130								140	50,0			
150	45	5	193,0	260	220	230	180	100	40	140	25	75	210	220	190	60	45	125	200	105	32,5	30	15	16
		10	199,6								30	85								110	35,0			
		15	204,6								35	95								115	37,5			
		20	208,0								30	105								120	40,0			
		30	210,2								50	125								130	45,0			
	70	5	217,9	260	215	230	180	100	40	140	20	70	210	220	200	75	45	135	200	125	42,5	30		
		10	224,2		220						30	90								130	45,0			
		15	228,7		225						40	103								135	47,5			
		20	231,5		230						45	115								140	50,0			
		30	231,8		240						70	140								150	55,0			

Metoda Montażu
Mounting Method

N: Otwór na kołek ustalający (ØK H7)
N: Pin hole (ØK H7)

***** : Sprężyna Zwojna (CS)
** : Coil Spring (CS)*

***Przykład Zamówienia:**
**Order Example:*

W=tylko 65, **ST=** 45, CS

W=*Only 65,* ***ST=*** *45, CS*

Symbol: K803-02-65-45-N-CS

Przykład Zamówienia:
Order Example:

W=100, **ST=** 45, GS

Symbol: K803-02-100-45-N-GS

SUWAKI ROLKOWE
CAM ROLLER

RC12 P162078 001

Początkowa Siła Wysuwu = **250 daN**
Max Siła Cięcia = **4500 daN**
Initial Extraction Force = 250 daN
Cutting Max Force = 4500 daN

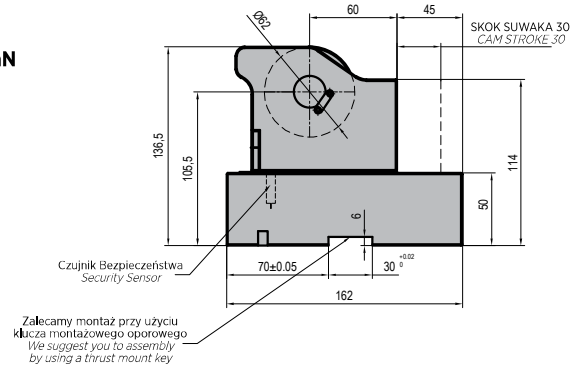

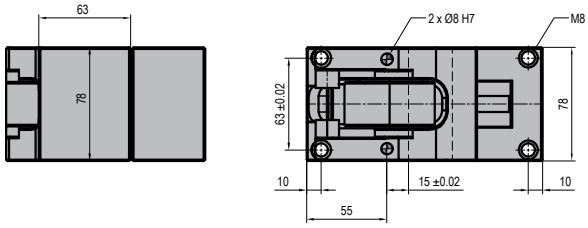

SYMBOL *CODE*	Nachylenie *Inclination*	Ilość *Qty*
RC12-0062-000	0	1*Opcja/*Option*
RC12-0062-105	+5	1*Opcja/*Option*
RC12-0062-110	+10	1*Opcja/*Option*
RC12-0062-115	+15	1*Opcja/*Option*
RC12-0062-205	-5	1*Opcja/*Option*
RC12-0062-210	-10	1*Opcja/*Option*
RC12-0062-215	-15	1*Opcja/*Option*
RC12-0062-220	-20	1*Opcja/*Option*
RC12-0062-225	-25	1*Opcja/*Option*
RC12-0062-230	-30	1*Opcja/*Option*
RC12-0062-235	-35	1*Opcja/*Option*
RC12-0062-240	-40	1*Opcja/*Option*
RC12-0062-245	-45	1*Opcja/*Option*
RC12-0062-250	-50	1*Opcja/*Option*
SYMBOL *CODE*	**Opis** *Description*	**Ilość** *Qty*
RC12-09003-0002	Czujnik Bezpieczeństwa *Security Sensor*	1*Opcja/*Option*

MOŻLIWE NACHYLENIE / *POSSIBLE INCLINATIONS*

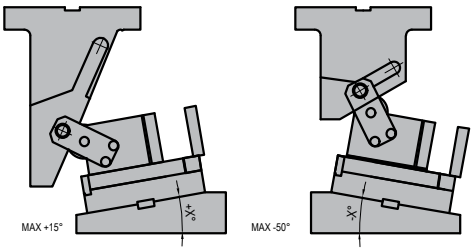

KLIN / *WEDGE*

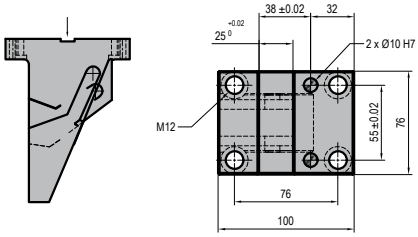

SENSOR

Przykład Zamówienia:
Order Example:

Suwak Rolkowy / *Cam Roller* = RC12 P162078 001 **Nachylenie** / *Inclination* = +10° **Symbol Opcji** / *Option Code* = RC12-09003-0002

Suwaki GSB

SUWAKI ROLKOWE
CAM ROLLER

RC12 P182078 001

Początkowa Siła Wysuwu = **340 daN**
Max Siła Cięcia = **4500 daN**
Initial Extraction Force = 340 daN
Cutting Max Force = 4500 daN

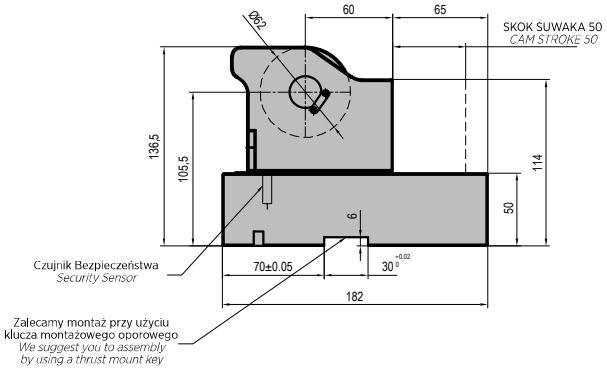

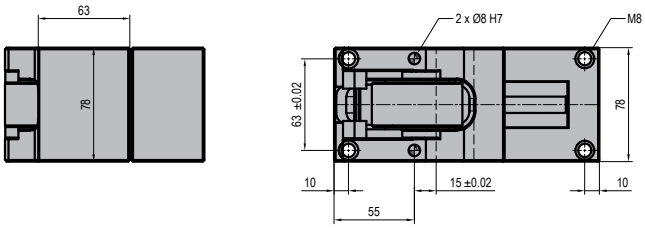

SYMBOL *CODE*	Nachylenie *Inclination*	Ilość *Qty*
RC12-0082-000	0	1*Opcja/*Option*
RC12-0082-105	+5	1*Opcja/*Option*
RC12-0082-110	+10	1*Opcja/*Option*
RC12-0082-115	+15	1*Opcja/*Option*
RC12-0082-205	-5	1*Opcja/*Option*
RC12-0082-210	-10	1*Opcja/*Option*
RC12-0082-215	-15	1*Opcja/*Option*
RC12-0082-220	-20	1*Opcja/*Option*
RC12-0082-225	-25	1*Opcja/*Option*
RC12-0082-230	-30	1*Opcja/*Option*
RC12-0082-235	-35	1*Opcja/*Option*
RC12-0082-240	-40	1*Opcja/*Option*
RC12-0082-245	-45	1*Opcja/*Option*
RC12-0082-250	-50	1*Opcja/*Option*
SYMBOL *CODE*	**Opis** *Description*	**Ilość** *Qty*
RC12-09003-0002	Czujnik Bezpieczeństwa *Security Sensor*	1*Opcja/*Option*

MOŻLIWE NACHYLENIE / *POSSIBLE INCLINATIONS*

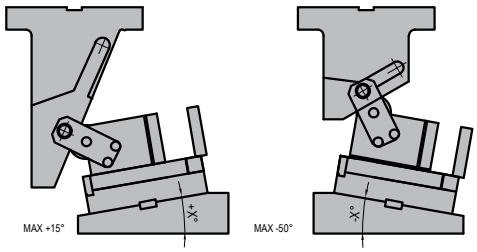

KLIN / *WEDGE*

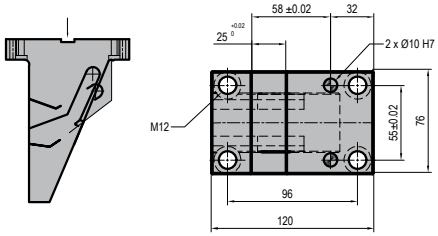

SENSOR

Przykład Zamówienia:
Order Example:

Suwak Rolkowy / *Cam Roller* = RC12 P182078 001 **Nachylenie** / *Inclination* = +10° **Symbol Opcji** / *Option Code* = RC12-09003-0002

SUWAKI ROLKOWE
CAM ROLLER

RC12 P200100 001

Początkowa Siła Wysuwu = **340 daN**
Max Siła Cięcia = **7600 daN**
Initial Extraction Force = 340 daN
Cutting Max Force = 7600 daN

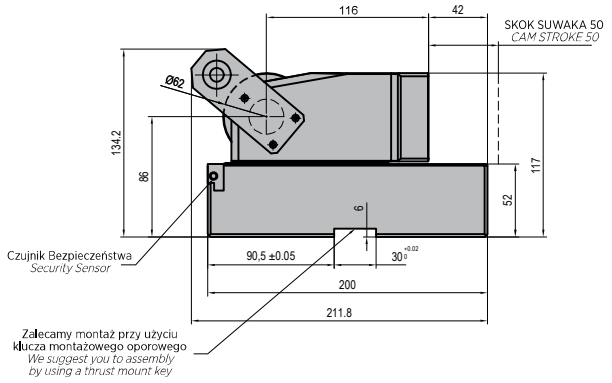

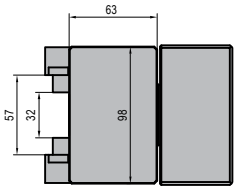

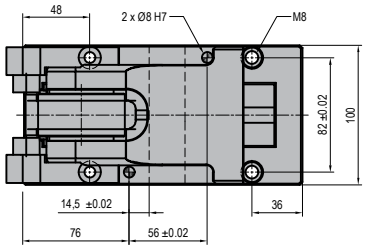

SYMBOL *CODE*	Nachylenie *Inclination*	Ilość *Qty*
RC12-0000-000	0	1*Opcja/*Option*
RC12-0000-105	+5	1*Opcja/*Option*
RC12-0000-110	+10	1*Opcja/*Option*
RC12-0000-115	+15	1*Opcja/*Option*
RC12-0000-205	-5	1*Opcja/*Option*
RC12-0000-210	-10	1*Opcja/*Option*
RC12-0000-215	-15	1*Opcja/*Option*
RC12-0000-220	-20	1*Opcja/*Option*
RC12-0000-225	-25	1*Opcja/*Option*
RC12-0000-230	-30	1*Opcja/*Option*
RC12-0000-235	-35	1*Opcja/*Option*
RC12-0000-240	-40	1*Opcja/*Option*
RC12-0000-245	-45	1*Opcja/*Option*
RC12-0000-250	-50	1*Opcja/*Option*
SYMBOL *CODE*	**Opis** *Description*	**Ilość** *Qty*
RC12-09003-0002	Czujnik Bezpieczeństwa *Security Sensor*	1*Opcja/*Option*

MOŻLIWE NACHYLENIE / *POSSIBLE INCLINATIONS*

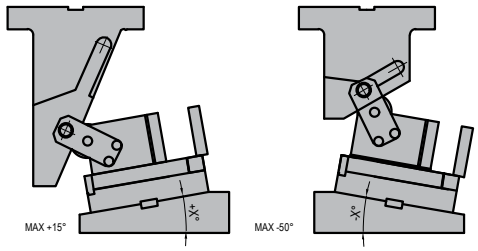

KLIN / *WEDGE*

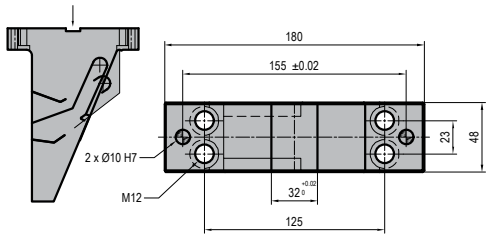

SENSOR

Przykład Zamówienia:
Order Example:

Suwak Rolkowy / *Cam Roller* = RC12 P200100 001 **Nachylenie** / *Inclination* = +10° **Symbol Opcji** / *Option Code* = RC12-09003-0002

SUWAKI ROLKOWE
CAM ROLLER

RC12 K200100 001

Początkowa Siła Wysuwu = **340 daN**
Max Siła Cięcia = **7600 daN**
Initial Extraction Force = 340 daN
Cutting Max Force = 7600 daN

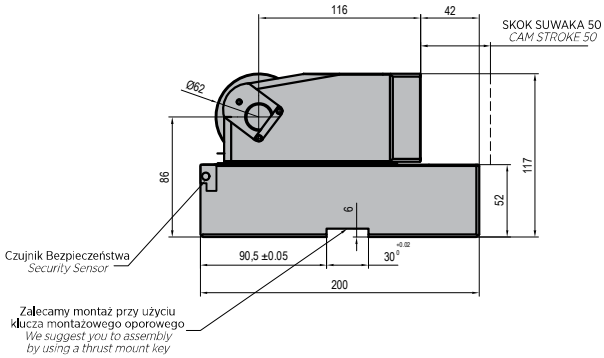

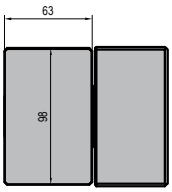

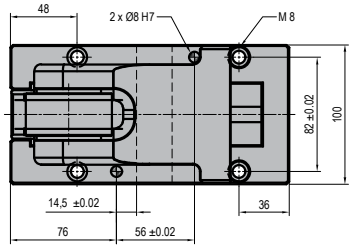

SYMBOL *CODE*	Nachylenie *Inclination*	Ilość *Qty*
RC12-0000-000	0	1*Opcja/*Option*
RC12-0000-105	+5	1*Opcja/*Option*
RC12-0000-110	+10	1*Opcja/*Option*
RC12-0000-115	+15	1*Opcja/*Option*
RC12-0000-205	-5	1*Opcja/*Option*
RC12-0000-210	-10	1*Opcja/*Option*
RC12-0000-215	-15	1*Opcja/*Option*
RC12-0000-220	-20	1*Opcja/*Option*
RC12-0000-225	-25	1*Opcja/*Option*
RC12-0000-230	-30	1*Opcja/*Option*
RC12-0000-235	-35	1*Opcja/*Option*
RC12-0000-240	-40	1*Opcja/*Option*
RC12-0000-245	-45	1*Opcja/*Option*
RC12-0000-250	-50	1*Opcja/*Option*
SYMBOL *CODE*	**Opis** *Description*	**Ilość** *Qty*
RC12-09003-0002	Czujnik Bezpieczeństwa *Security Sensor*	1*Opcja/*Option*

MOŻLIWE NACHYLENIE / *POSSIBLE INCLINATIONS*

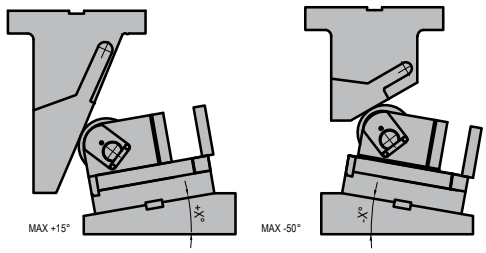

KLIN / *WEDGE*

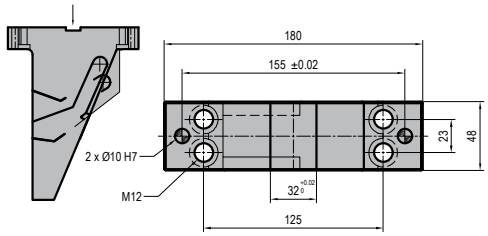

SENSOR

Przykład Zamówienia:
Order Example:

Suwak Rolkowy / *Cam Roller* = RC12 K200100 001 **Nachylenie** / *Inclination* = +10° **Symbol Opcji** / *Option Code* = RC12-09003-0002

SUWAKI ROLKOWE
CAM ROLLER

RC12 P230100 001

Początkowa Siła Wysuwu = **340 daN**
Max Siła Cięcia = **7600 daN**
Initial Extraction Force = 340 daN
Cutting Max Force = 7600 daN

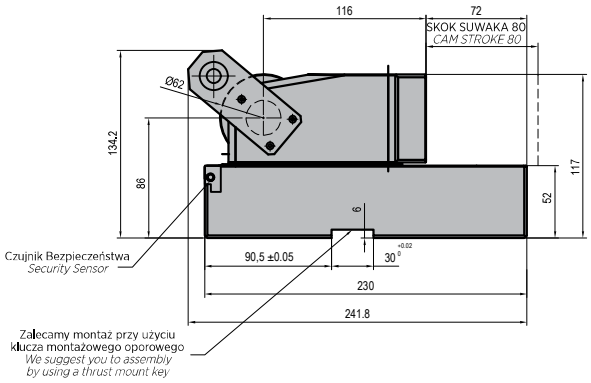

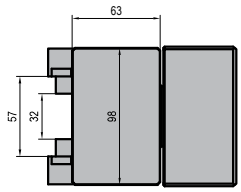

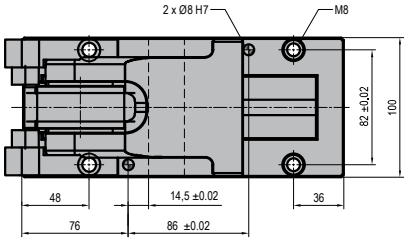

SYMBOL *CODE*	Nachylenie *Inclination*	Ilość *Qty*
RC12-0030-000	0	1*Opcja/*Option*
RC12-0030-105	+5	1*Opcja/*Option*
RC12-0030-110	+10	1*Opcja/*Option*
RC12-0030-115	+15	1*Opcja/*Option*
RC12-0030-205	-5	1*Opcja/*Option*
RC12-0030-210	-10	1*Opcja/*Option*
RC12-0030-215	-15	1*Opcja/*Option*
RC12-0030-220	-20	1*Opcja/*Option*
RC12-0030-225	-25	1*Opcja/*Option*
RC12-0030-230	-30	1*Opcja/*Option*
RC12-0030-235	-35	1*Opcja/*Option*
RC12-0030-240	-40	1*Opcja/*Option*
RC12-0030-245	-45	1*Opcja/*Option*
RC12-0030-250	-50	1*Opcja/*Option*
SYMBOL *CODE*	**Opis** *Description*	**Ilość** *Qty*
RC12-09003-0002	Czujnik Bezpieczeństwa *Security Sensor*	1*Opcja/*Option*

MOŻLIWE NACHYLENIE / *POSSIBLE INCLINATIONS*

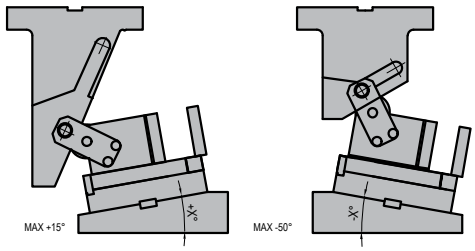

KLIN / *WEDGE*

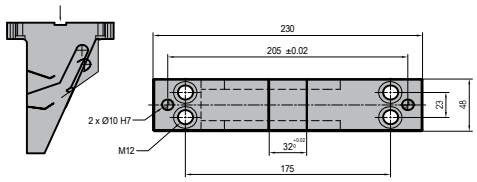

SENSOR

Przykład Zamówienia:
Order Example:

Suwak Rolkowy / *Cam Roller* = RC12 P230100 001 **Nachylenie** / *Inclination* = +10° **Symbol Opcji** / *Option Code* = RC12-09003-0002

SUWAKI ROLKOWE
CAM ROLLER

RC12 K230100 001

Początkowa Siła Wysuwu = **340 daN**
Max Siła Cięcia = **7600 daN**
Initial Extraction Force = 340 daN
Cutting Max Force = 7600 daN

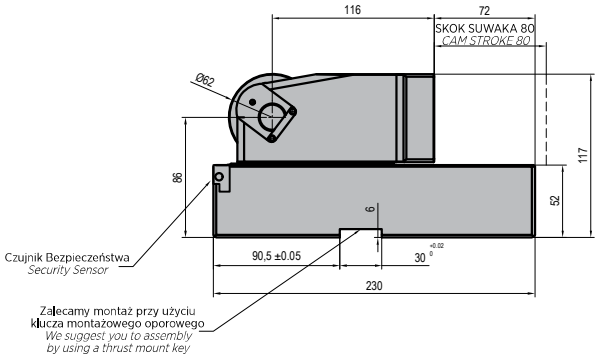

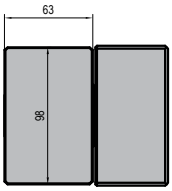

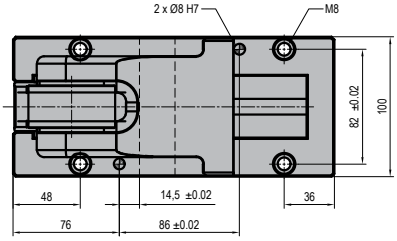

SYMBOL *CODE*	Nachylenie *Inclination*	Ilość *Qty*
RC12-0030-000	0	1*Opcja/*Option*
RC12-0030-105	+5	1*Opcja/*Option*
RC12-0030-110	+10	1*Opcja/*Option*
RC12-0030-115	+15	1*Opcja/*Option*
RC12-0030-205	-5	1*Opcja/*Option*
RC12-0030-210	-10	1*Opcja/*Option*
RC12-0030-215	-15	1*Opcja/*Option*
RC12-0030-220	-20	1*Opcja/*Option*
RC12-0030-225	-25	1*Opcja/*Option*
RC12-0030-230	-30	1*Opcja/*Option*
RC12-0030-235	-35	1*Opcja/*Option*
RC12-0030-240	-40	1*Opcja/*Option*
RC12-0030-245	-45	1*Opcja/*Option*
RC12-0030-250	-50	1*Opcja/*Option*
SYMBOL *CODE*	**Opis** *Description*	**Ilość** *Qty*
RC12-09003-0002	Czujnik Bezpieczeństwa *Security Sensor*	1*Opcja/*Option*

MOŻLIWE NACHYLENIE / *POSSIBLE INCLINATIONS*

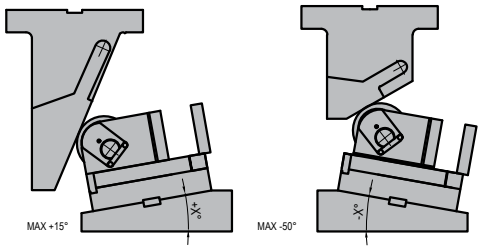

KLIN / *WEDGE*

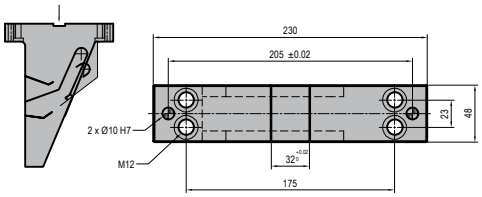

SENSOR

Przykład Zamówienia:
Order Example:

Suwak Rolkowy / *Cam Roller* = RC12 K230100 001 **Nachylenie** / *Inclination* = +10° **Symbol Opcji** / *Option Code* = RC12-09003-0002

SUWAKI ROLKOWE
CAM ROLLER

RC12 P260100 001

Początkowa Siła Wysuwu = **360 daN**
Max Siła Cięcia = **7600 daN**
Initial Extraction Force = 360 daN
Cutting Max Force = 7600 daN

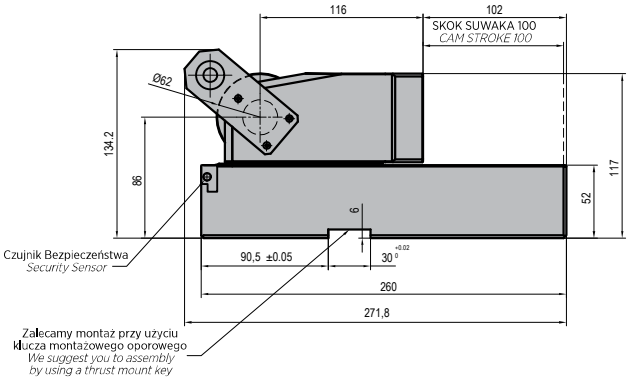

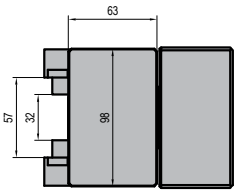

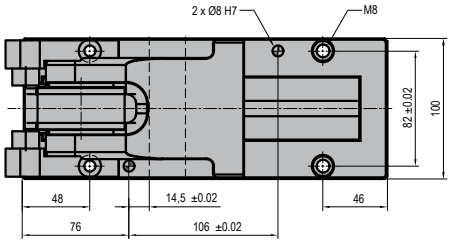

SYMBOL *CODE*	Nachylenie *Inclination*	Ilość *Qty*
RC12-0030-000	0	1*Opcja/*Option*
RC12-0030-105	+5	1*Opcja/*Option*
RC12-0030-110	+10	1*Opcja/*Option*
RC12-0030-115	+15	1*Opcja/*Option*
RC12-0030-205	-5	1*Opcja/*Option*
RC12-0030-210	-10	1*Opcja/*Option*
RC12-0030-215	-15	1*Opcja/*Option*
RC12-0030-220	-20	1*Opcja/*Option*
RC12-0030-225	-25	1*Opcja/*Option*
RC12-0030-230	-30	1*Opcja/*Option*
RC12-0030-235	-35	1*Opcja/*Option*
RC12-0030-240	-40	1*Opcja/*Option*
RC12-00303-245	-45	1*Opcja/*Option*
RC12-0030-250	-50	1*Opcja/*Option*
SYMBOL *CODE*	**Opis** *Description*	**Ilość** *Qty*
RC12-09003-0002	Czujnik Bezpieczeństwa *Security Sensor*	1*Opcja/*Option*

MOŻLIWE NACHYLENIE / *POSSIBLE INCLINATIONS*

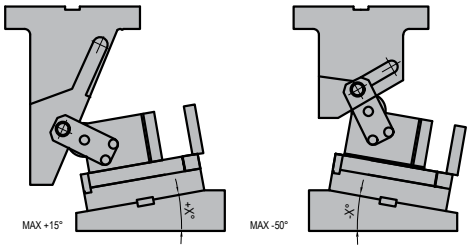

KLIN / *WEDGE*

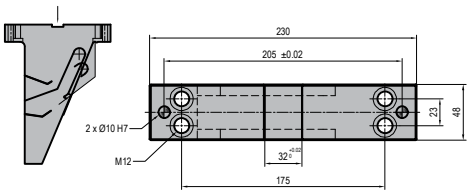

SENSOR

Przykład Zamówienia:
Order Example:

Suwak Rolkowy / *Cam Roller* = RC12 P260100 001 **Nachylenie** / *Inclination* = +10° **Symbol Opcji** / *Option Code* = RC12-09003-0002

SUWAKI ROLKOWE
CAM ROLLER

RC12 K260100 001

Początkowa Siła Wysuwu = **360 daN**
Max Siła Cięcia = **7600 daN**
Initial Extraction Force = 360 daN
Cutting Max Force = 7600 daN

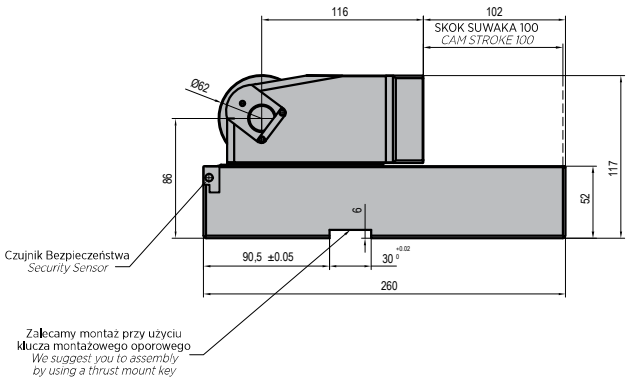

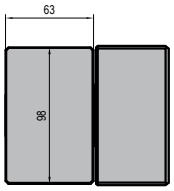

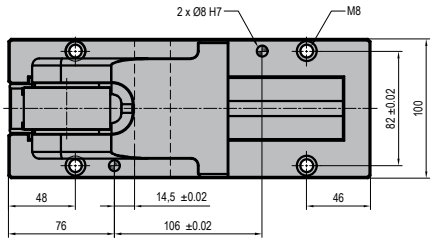

SYMBOL *CODE*	Nachylenie *Inclination*	Ilość *Qty*
RC12-0030-000	0	1*Opcja/*Option*
RC12-0030-105	+5	1*Opcja/*Option*
RC12-0030-110	+10	1*Opcja/*Option*
RC12-0030-115	+15	1*Opcja/*Option*
RC12-0030-205	-5	1*Opcja/*Option*
RC12-0030-210	-10	1*Opcja/*Option*
RC12-0030-215	-15	1*Opcja/*Option*
RC12-0030-220	-20	1*Opcja/*Option*
RC12-0030-225	-25	1*Opcja/*Option*
RC12-0030-230	-30	1*Opcja/*Option*
RC12-0030-235	-35	1*Opcja/*Option*
RC12-0030-240	-40	1*Opcja/*Option*
RC12-0030-245	-45	1*Opcja/*Option*
RC12-0030-250	-50	1*Opcja/*Option*
SYMBOL *CODE*	**Opis** *Description*	**Ilość** *Qty*
RC12-09003-0002	Czujnik Bezpieczeństwa *Security Sensor*	1*Opcja/*Option*

MOŻLIWE NACHYLENIE / *POSSIBLE INCLINATIONS*

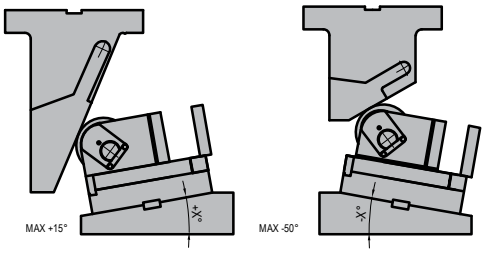

KLIN / *WEDGE*

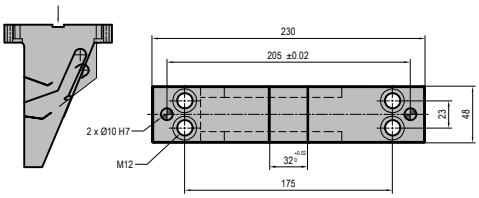

SENSOR

Przykład Zamówienia:
Order Example:

Suwak Rolkowy / *Cam Roller* = RC12 K260100 001 **Nachylenie** / *Inclination* = +10° **Symbol Opcji** / *Option Code* = RC12-09003-0002

Suwaki GSB

SUWAKI ROLKOWE
CAM ROLLER

RC12 P200120 001

Początkowa Siła Wysuwu = **636 daN**
Max Siła Cięcia = **14200 daN**
Initial Extraction Force = 636 daN
Cutting Max Force = 14200 daN

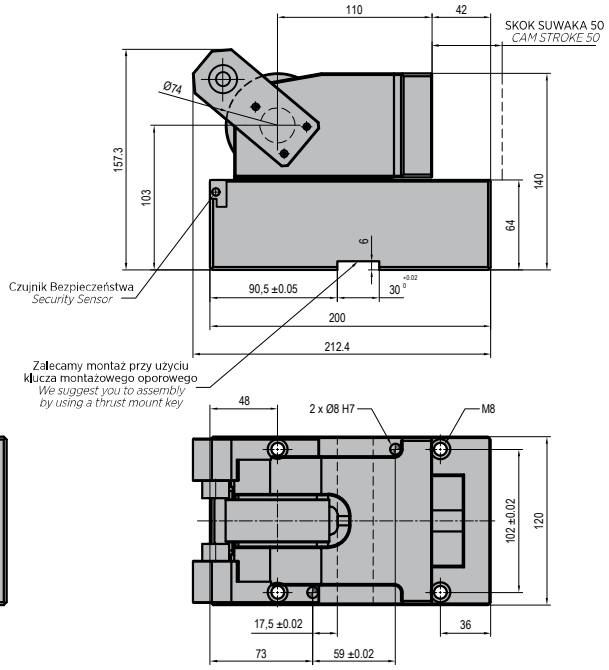

SYMBOL *CODE*	Nachylenie *Inclination*	Ilość *Qty*
RC12-0000-000	0	1*Opcja/*Option*
RC12-0000-105	+5	1*Opcja/*Option*
RC12-0000-110	+10	1*Opcja/*Option*
RC12-0000-115	+15	1*Opcja/*Option*
RC12-0000-205	-5	1*Opcja/*Option*
RC12-0000-210	-10	1*Opcja/*Option*
RC12-0000-215	-15	1*Opcja/*Option*
RC12-0000-220	-20	1*Opcja/*Option*
RC12-0000-225	-25	1*Opcja/*Option*
RC12-0000-230	-30	1*Opcja/*Option*
RC12-0000-235	-35	1*Opcja/*Option*
RC12-0000-240	-40	1*Opcja/*Option*
RC12-0000-245	-45	1*Opcja/*Option*
RC12-0000-250	-50	1*Opcja/*Option*
SYMBOL *CODE*	**Opis** *Description*	**Ilość** *Qty*
RC12-09003-0002	Czujnik Bezpieczeństwa *Security Sensor*	1*Opcja/*Option*

MOŻLIWE NACHYLENIE / *POSSIBLE INCLINATIONS*

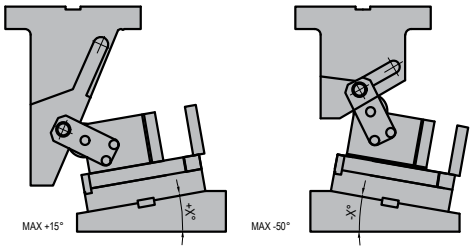

KLIN / *WEDGE*

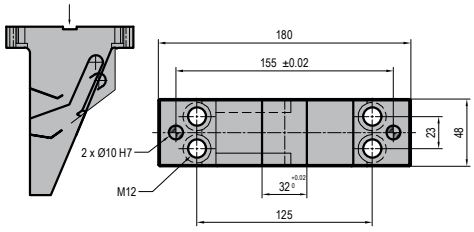

SENSOR

Przykład Zamówienia:
Order Example:

Suwak Rolkowy / *Cam Roller* = RC12 P200120 001 **Nachylenie** / *Inclination* = +10° **Symbol Opcji** / *Option Code* = RC12-09003-0002

SUWAKI ROLKOWE
CAM ROLLER

RC12 K200120 001

Początkowa Siła Wysuwu = **643 daN**
Max Siła Cięcia = **14200 daN**
Initial Extraction Force = 643 daN
Cutting Max Force = 14200 daN

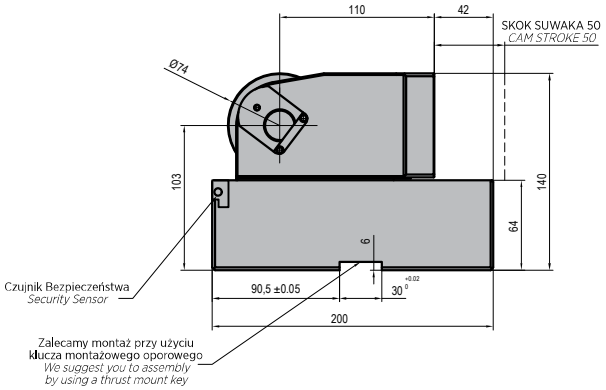

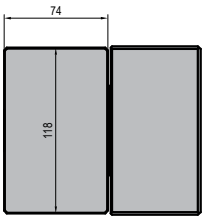

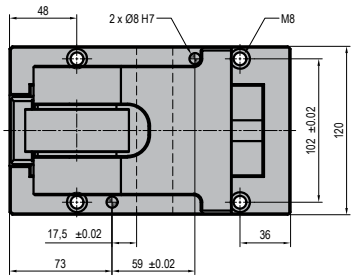

SYMBOL *CODE*	Nachylenie *Inclination*	Ilość *Qty*
RC12-0000-000	0	1*Opcja/*Option*
RC12-0000-105	+5	1*Opcja/*Option*
RC12-0000-110	+10	1*Opcja/*Option*
RC12-0000-115	+15	1*Opcja/*Option*
RC12-0000-205	-5	1*Opcja/*Option*
RC12-0000-210	-10	1*Opcja/*Option*
RC12-0000-215	-15	1*Opcja/*Option*
RC12-0000-220	-20	1*Opcja/*Option*
RC12-0000-225	-25	1*Opcja/*Option*
RC12-0000-230	-30	1*Opcja/*Option*
RC12-0000-235	-35	1*Opcja/*Option*
RC12-0000-240	-40	1*Opcja/*Option*
RC12-0000-245	-45	1*Opcja/*Option*
RC12-0000-250	-50	1*Opcja/*Option*
SYMBOL *CODE*	**Opis** *Description*	**Ilość** *Qty*
RC12-09003-0002	Czujnik Bezpieczeństwa *Security Sensor*	1*Opcja/*Option*

MOŻLIWE NACHYLENIE / *POSSIBLE INCLINATIONS*

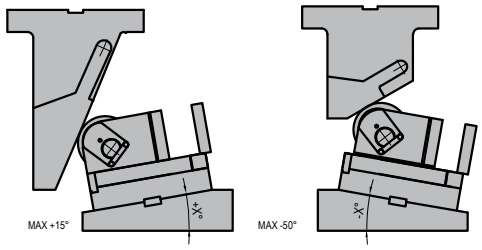

KLIN / *WEDGE*

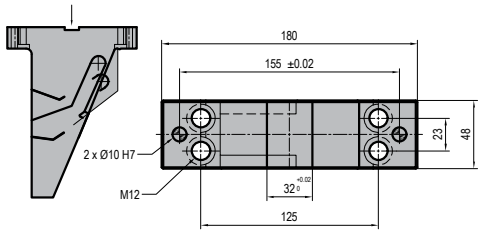

SENSOR

Przykład Zamówienia:
Order Example:

Suwak Rolkowy / *Cam Roller* = RC12 K200120 001 **Nachylenie** / *Inclination* = +10° **Symbol Opcji** / *Option Code* = RC12-09003-0002

SUWAKI ROLKOWE
CAM ROLLER

RC12 P230120 001

Początkowa Siła Wysuwu = **643 daN**
Max Siła Cięcia = **14200 daN**
Initial Extraction Force = 643 daN
Cutting Max Force = 14200 daN

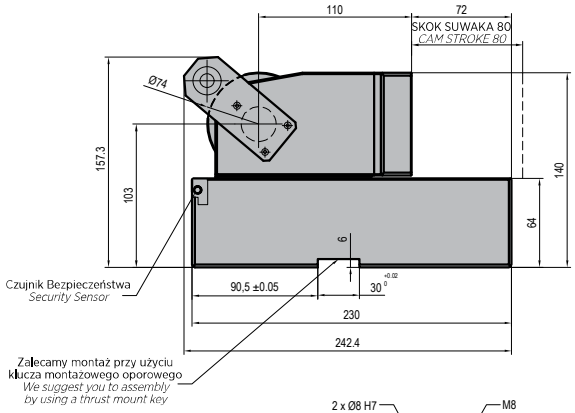

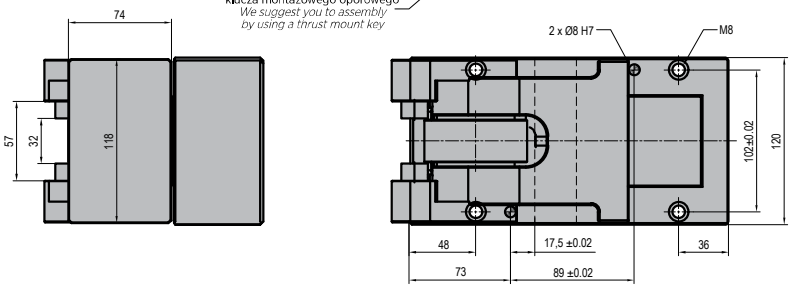

SYMBOL *CODE*	Nachylenie *Inclination*	Ilość *Qty*
RC12-0030-000	0	1*Opcja/*Option*
RC12-0030-105	+5	1*Opcja/*Option*
RC12-0030-110	+10	1*Opcja/*Option*
RC12-0030-115	+15	1*Opcja/*Option*
RC12-0030-205	-5	1*Opcja/*Option*
RC12-0030-210	-10	1*Opcja/*Option*
RC12-0030-215	-15	1*Opcja/*Option*
RC12-0030-220	-20	1*Opcja/*Option*
RC12-0030-225	-25	1*Opcja/*Option*
RC12-0030-230	-30	1*Opcja/*Option*
RC12-0030-235	-35	1*Opcja/*Option*
RC12-0030-240	-40	1*Opcja/*Option*
RC12-0030-245	-45	1*Opcja/*Option*
RC12-0030-250	-50	1*Opcja/*Option*
SYMBOL *CODE*	**Opis** *Description*	**Ilość** *Qty*
RC12-09003-0002	Czujnik Bezpieczeństwa *Security Sensor*	1*Opcja/*Option*

MOŻLIWE NACHYLENIE / *POSSIBLE INCLINATIONS*

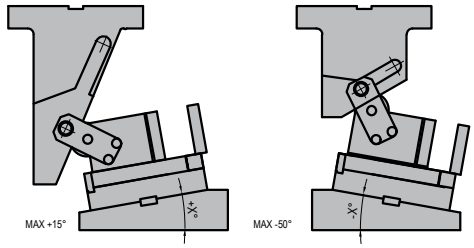

KLIN / *WEDGE*

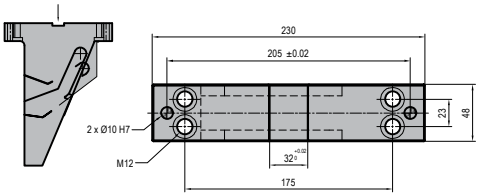

SENSOR

Przykład Zamówienia:
Order Example:

Suwak Rolkowy / *Cam Roller* = RC12 P230120 001 **Nachylenie** / *Inclination* = +10° **Symbol Opcji** / *Option Code* = RC12-09003-0002

SUWAKI ROLKOWE
CAM ROLLER

RC12 K230120 001

Początkowa Siła Wysuwu = **643 daN**
Max Siła Cięcia = **14200 daN**
Initial Extraction Force = 643 daN
Cutting Max Force = 14200 daN

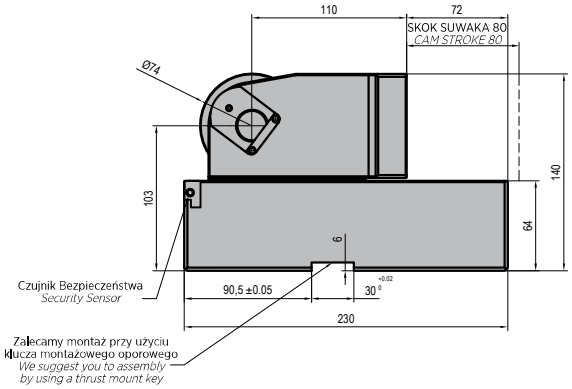

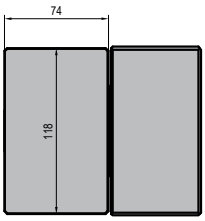

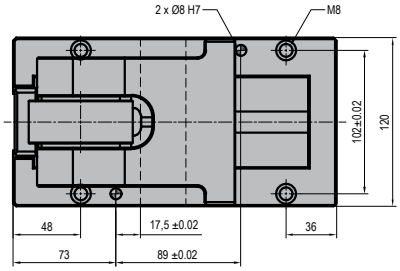

SYMBOL *CODE*	Nachylenie *Inclination*	Ilość *Qty*
RC12-0030-000	0	1*Opcja/*Option*
RC12-0030-105	+5	1*Opcja/*Option*
RC12-0030-110	+10	1*Opcja/*Option*
RC12-0030-115	+15	1*Opcja/*Option*
RC12-0030-205	-5	1*Opcja/*Option*
RC12-0030-210	-10	1*Opcja/*Option*
RC12-0030-215	-15	1*Opcja/*Option*
RC12-0030-220	-20	1*Opcja/*Option*
RC12-0030-225	-25	1*Opcja/*Option*
RC12-0030-230	-30	1*Opcja/*Option*
RC12-0030-235	-35	1*Opcja/*Option*
RC12-0030-240	-40	1*Opcja/*Option*
RC12-0030-245	-45	1*Opcja/*Option*
RC12-0030-250	-50	1*Opcja/*Option*
SYMBOL *CODE*	**Opis** *Description*	**Ilość** *Qty*
RC12-09003-0002	Czujnik Bezpieczeństwa *Security Sensor*	1*Opcja/*Option*

MOŻLIWE NACHYLENIE / *POSSIBLE INCLINATIONS*

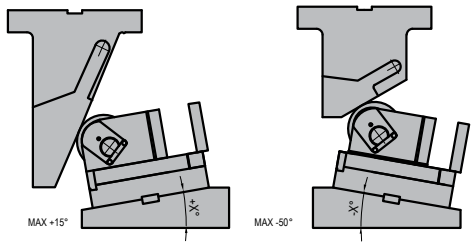

KLIN / *WEDGE*

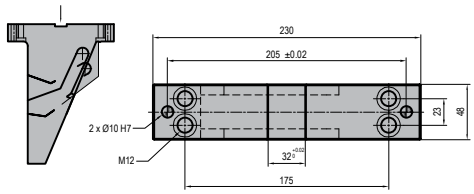

SENSOR

Przykład Zamówienia:
Order Example:

Suwak Rolkowy / *Cam Roller* = RC12 K230120 001 **Nachylenie** / *Inclination* = +10° **Symbol Opcji** / *Option Code* = RC12-09003-0002

SUWAKI ROLKOWE
CAM ROLLER

RC12 P260120 001

Początkowa Siła Wysuwu = **646 daN**
Max Siła Cięcia = **14200 daN**
Initial Extraction Force = 646 daN
Cutting Max Force = 14200 daN

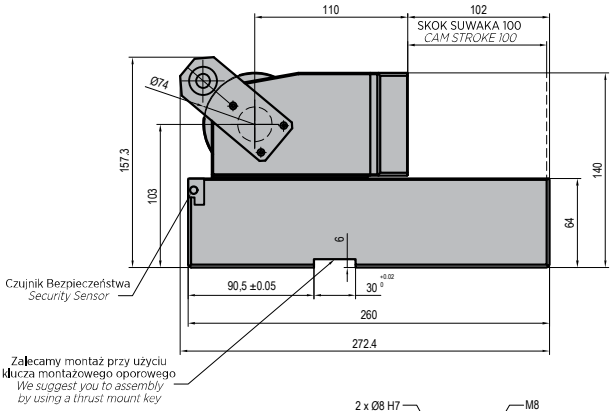

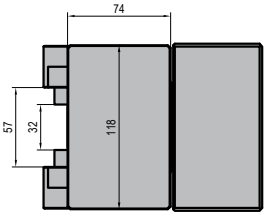

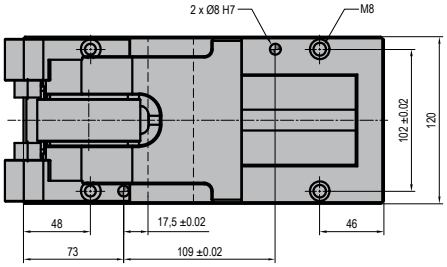

SYMBOL *CODE*	Nachylenie *Inclination*	Ilość *Qty*
RC12-0030-000	0	1*Opcja/*Option*
RC12-0030-105	+5	1*Opcja/*Option*
RC12-0030-110	+10	1*Opcja/*Option*
RC12-0030-115	+15	1*Opcja/*Option*
RC12-0030-205	-5	1*Opcja/*Option*
RC12-0030-210	-10	1*Opcja/*Option*
RC12-0030-215	-15	1*Opcja/*Option*
RC12-0030-220	-20	1*Opcja/*Option*
RC12-0030-225	-25	1*Opcja/*Option*
RC12-0030-230	-30	1*Opcja/*Option*
RC12-0030-235	-35	1*Opcja/*Option*
RC12-0030-240	-40	1*Opcja/*Option*
RC12-0030-245	-45	1*Opcja/*Option*
RC12-0030-250	-50	1*Opcja/*Option*
SYMBOL *CODE*	**Opis** *Description*	**Ilość** *Qty*
RC12-09003-0002	Czujnik Bezpieczeństwa *Security Sensor*	1*Opcja/*Option*

MOŻLIWE NACHYLENIE / *POSSIBLE INCLINATIONS*

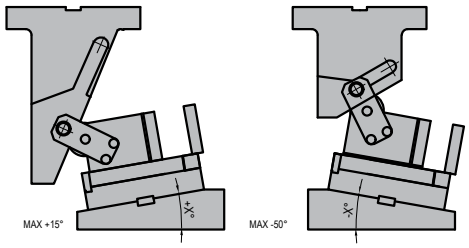

KLIN / *WEDGE*

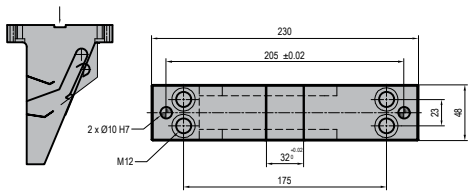

SENSOR

Przykład Zamówienia:
Order Example:

Suwak Rolkowy / *Cam Roller* = RC12 P260120 001 **Nachylenie** / *Inclination* = +10° **Symbol Opcji** / *Option Code* = RC12-09003-0002

SUWAKI ROLKOWE
CAM ROLLER

RC12 K260120 001

Początkowa Siła Wysuwu = **646 daN**
Max Siła Cięcia = **14200 daN**
Initial Extraction Force = 646 daN
Cutting Max Force = 14200 daN

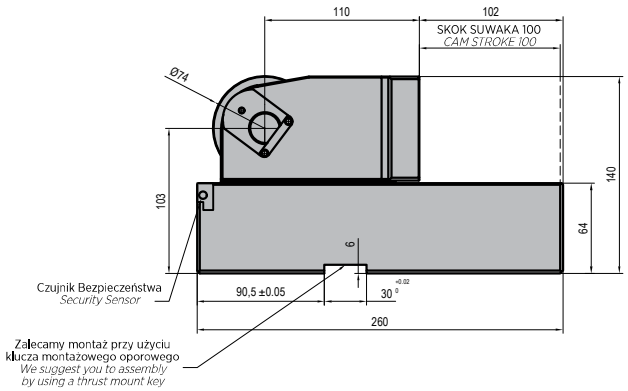

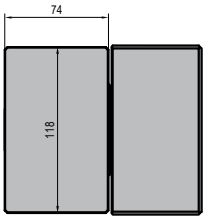

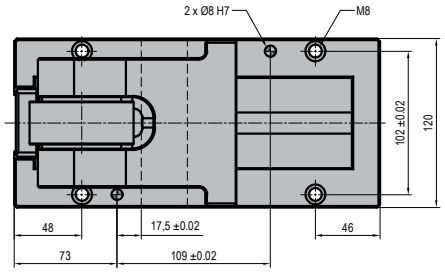

SYMBOL *CODE*	Nachylenie *Inclination*	Ilość *Qty*
RC12-0030-000	0	1*Opcja/*Option*
RC12-0030-105	+5	1*Opcja/*Option*
RC12-0030-110	+10	1*Opcja/*Option*
RC12-0030-115	+15	1*Opcja/*Option*
RC12-0030-205	-5	1*Opcja/*Option*
RC12-0030-210	-10	1*Opcja/*Option*
RC12-0030-215	-15	1*Opcja/*Option*
RC12-0030-220	-20	1*Opcja/*Option*
RC12-0030-225	-25	1*Opcja/*Option*
RC12-0030-230	-30	1*Opcja/*Option*
RC12-0030-235	-35	1*Opcja/*Option*
RC12-0030-240	-40	1*Opcja/*Option*
RC12-0030-245	-45	1*Opcja/*Option*
RC12-0030-250	-50	1*Opcja/*Option*
SYMBOL *CODE*	**Opis** *Description*	**Ilość** *Qty*
RC12-09003-0002	Czujnik Bezpieczeństwa *Security Sensor*	1*Opcja/*Option*

MOŻLIWE NACHYLENIE / *POSSIBLE INCLINATIONS*

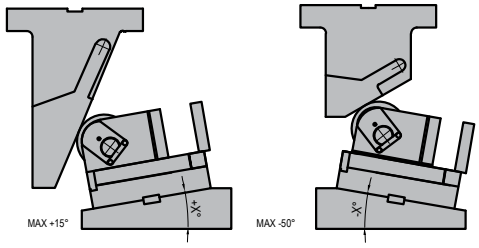

KLIN / *WEDGE*

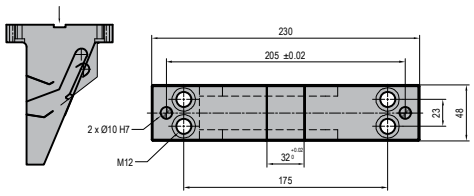

SENSOR

Przykład Zamówienia:
Order Example:

Suwak Rolkowy / *Cam Roller* = RC12 K260120 001 **Nachylenie** / *Inclination* = +10° **Symbol Opcji** / *Option Code* = RC12-09003-0002

SUWAKI ROLKOWE
CAM ROLLER

RC12 P220170 001

Początkowa Siła Wysuwu = **645 daN**
Max Siła Cięcia = **16600 daN**
Initial Extraction Force = 645 daN
Cutting Max Force = 16600 daN

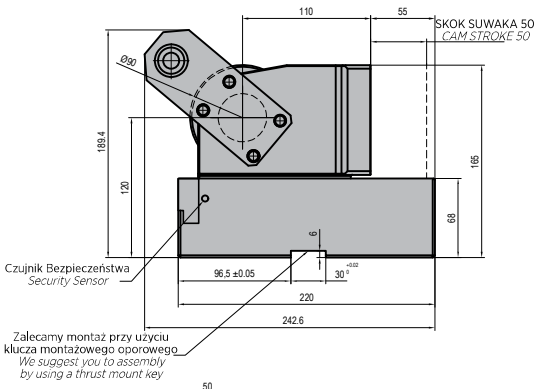

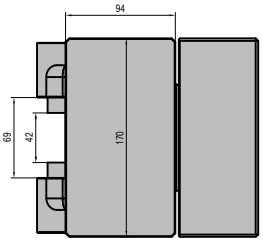

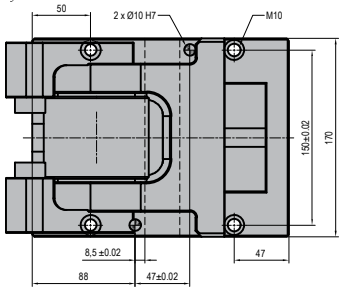

SYMBOL *CODE*	Nachylenie *Inclination*	Ilość *Qty*
RC12-0020-000	0	1*Opcja/*Option*
RC12-0020-105	+5	1*Opcja/*Option*
RC12-0020-110	+10	1*Opcja/*Option*
RC12-0020-115	+15	1*Opcja/*Option*
RC12-0020-205	-5	1*Opcja/*Option*
RC12-0020-210	-10	1*Opcja/*Option*
RC12-0020-215	-15	1*Opcja/*Option*
RC12-0020-220	-20	1*Opcja/*Option*
RC12-0020-225	-25	1*Opcja/*Option*
RC12-0020-230	-30	1*Opcja/*Option*
RC12-0020-235	-35	1*Opcja/*Option*
RC12-0020-240	-40	1*Opcja/*Option*
RC12-0020-245	-45	1*Opcja/*Option*
RC12-0020-250	-50	1*Opcja/*Option*
SYMBOL *CODE*	**Opis** *Description*	**Ilość** *Qty*
RC12-09003-0002	Czujnik Bezpieczeństwa *Security Sensor*	1*Opcja/*Option*

MOŻLIWE NACHYLENIE / *POSSIBLE INCLINATIONS*

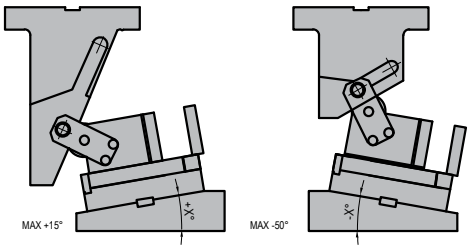

KLIN / *WEDGE*

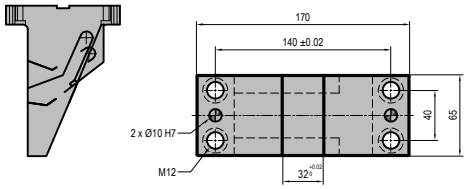

SENSOR

Przykład Zamówienia:
Order Example:

Suwak Rolkowy / *Cam Roller* **=** RC12 P220170 001 **Nachylenie** / *Inclination* **=** +10° **Symbol Opcji** / *Option Code* **=** RC12-09003-0002

Suwaki GSB

SUWAKI ROLKOWE
CAM ROLLER

RC12 K220170 001

Początkowa Siła Wysuwu = **645 daN**
Max Siła Cięcia = **16600 daN**
Initial Extraction Force = 645 daN
Cutting Max Force = 16600 daN

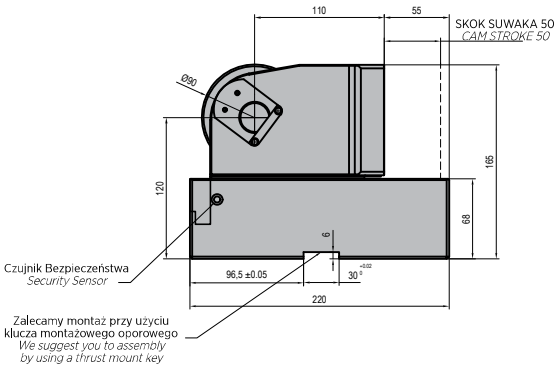

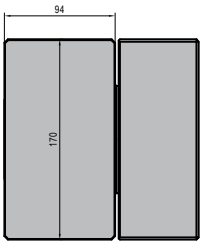

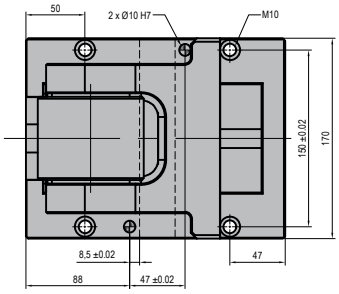

SYMBOL *CODE*	Nachylenie *Inclination*	Ilość *Qty*
RC12-0020-000	0	1*Opcja/*Option*
RC12-0020-105	+5	1*Opcja/*Option*
RC12-0020-110	+10	1*Opcja/*Option*
RC12-0020-115	+15	1*Opcja/*Option*
RC12-0020-205	-5	1*Opcja/*Option*
RC12-0020-210	-10	1*Opcja/*Option*
RC12-0020-215	-15	1*Opcja/*Option*
RC12-0020-220	-20	1*Opcja/*Option*
RC12-0020-225	-25	1*Opcja/*Option*
RC12-0020-230	-30	1*Opcja/*Option*
RC12-0020-235	-35	1*Opcja/*Option*
RC12-0020-240	-40	1*Opcja/*Option*
RC12-0020-245	-45	1*Opcja/*Option*
RC12-0020-250	-50	1*Opcja/*Option*
SYMBOL *CODE*	**Opis** *Description*	**Ilość** *Qty*
RC12-09003-0002	Czujnik Bezpieczeństwa *Security Sensor*	1*Opcja/*Option*

MOŻLIWE NACHYLENIE / *POSSIBLE INCLINATIONS*

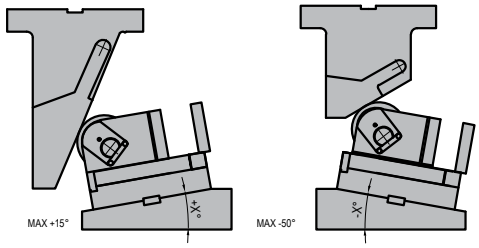

KLIN / *WEDGE*

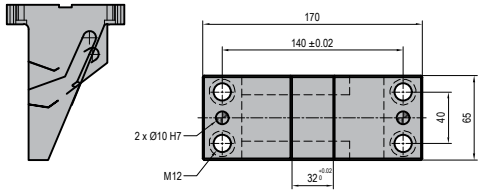

SENSOR

Przykład Zamówienia:
Order Example:

Suwak Rolkowy / *Cam Roller* **=** RC12 K220170 001 **Nachylenie** / *Inclination* **=** +10° **Symbol Opcji** / *Option Code* **=** RC12-09003-0002

Suwaki GSB

SUWAKI ROLKOWE
CAM ROLLER

RC12 P250170 001

Początkowa Siła Wysuwu = **657 daN**
Max Siła Cięcia = **16600 daN**
Initial Extraction Force = 657 daN
Cutting Max Force = 16600 daN

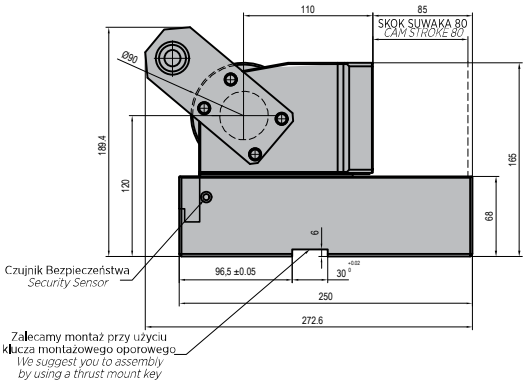

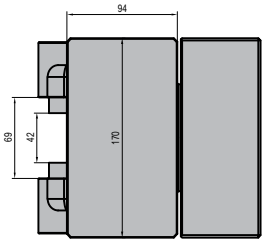

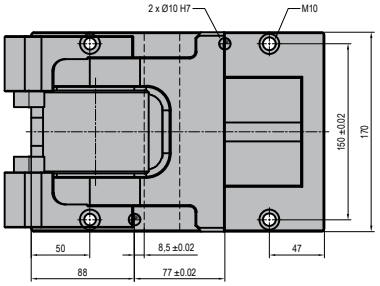

SYMBOL *CODE*	Nachylenie *Inclination*	Ilość *Qty*
RC12-0050-000	0	1*Opcja/*Option*
RC12-0050-105	+5	1*Opcja/*Option*
RC12-0050-110	+10	1*Opcja/*Option*
RC12-0050-115	+15	1*Opcja/*Option*
RC12-0050-205	-5	1*Opcja/*Option*
RC12-0050-210	-10	1*Opcja/*Option*
RC12-0050-215	-15	1*Opcja/*Option*
RC12-0050-220	-20	1*Opcja/*Option*
RC12-0050-225	-25	1*Opcja/*Option*
RC12-0050-230	-30	1*Opcja/*Option*
RC12-0050-235	-35	1*Opcja/*Option*
RC12-0050-240	-40	1*Opcja/*Option*
RC12-0050-245	-45	1*Opcja/*Option*
RC12-0050-250	-50	1*Opcja/*Option*
SYMBOL *CODE*	**Opis** *Description*	**Ilość** *Qty*
RC12-09003-0002	Czujnik Bezpieczeństwa *Security Sensor*	1*Opcja/*Option*

MOŻLIWE NACHYLENIE / *POSSIBLE INCLINATIONS*

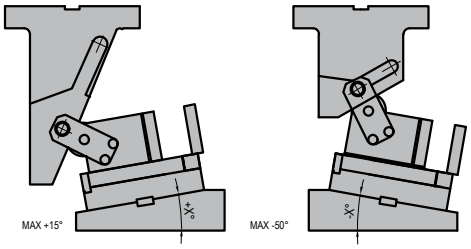

KLIN / *WEDGE*

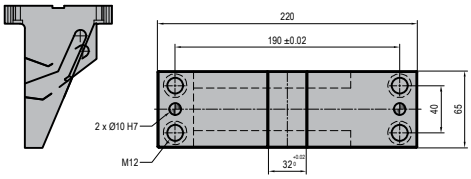

SENSOR

Przykład Zamówienia:
Order Example:

Suwak Rolkowy / *Cam Roller* = RC12 P250170 001 **Nachylenie** / *Inclination* = +10° **Symbol Opcji** / *Option Code* = RC12-09003-0002

Suwaki GSB

SUWAKI ROLKOWE
CAM ROLLER

RC12 K250170 001

Początkowa Siła Wysuwu = **657 daN**
Max Siła Cięcia = **16600 daN**
Initial Extraction Force = 657 daN
Cutting Max Force = 16600 daN

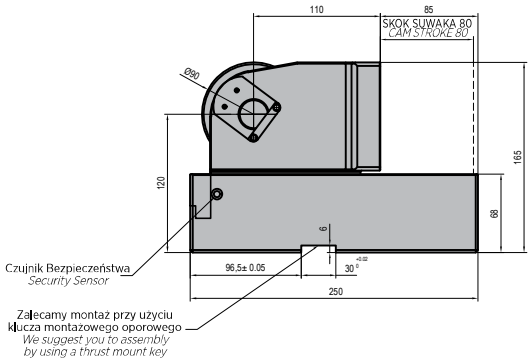

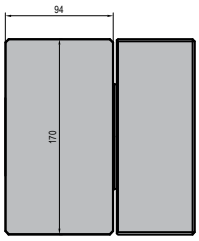

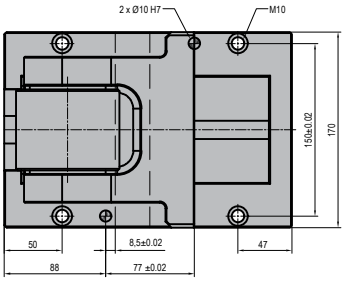

SYMBOL *CODE*	Nachylenie *Inclination*	Ilość *Qty*
RC12-0050-000	0	1*Opcja/*Option*
RC12-0050-105	+5	1*Opcja/*Option*
RC12-0050-110	+10	1*Opcja/*Option*
RC12-0050-115	+15	1*Opcja/*Option*
RC12-0050-205	-5	1*Opcja/*Option*
RC12-0050-210	-10	1*Opcja/*Option*
RC12-0050-215	-15	1*Opcja/*Option*
RC12-0050-220	-20	1*Opcja/*Option*
RC12-0050-225	-25	1*Opcja/*Option*
RC12-0050-230	-30	1*Opcja/*Option*
RC12-0050-235	-35	1*Opcja/*Option*
RC12-0050-240	-40	1*Opcja/*Option*
RC12-0050-245	-45	1*Opcja/*Option*
RC12-0050-250	-50	1*Opcja/*Option*
SYMBOL *CODE*	**Opis** *Description*	**Ilość** *Qty*
RC12-09003-0002	Czujnik Bezpieczeństwa *Security Sensor*	1*Opcja/*Option*

MOŻLIWE NACHYLENIE / *POSSIBLE INCLINATIONS*

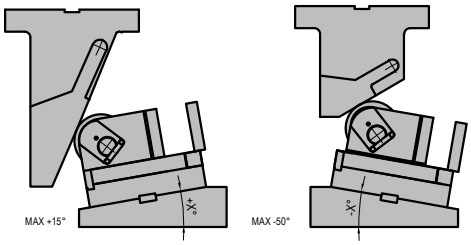

KLIN / *WEDGE*

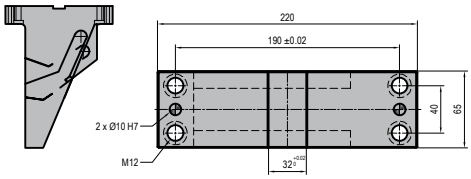

SENSOR

Przykład Zamówienia:
Order Example:

Suwak Rolkowy / *Cam Roller* **=** RC12 K250170 001 **Nachylenie** / *Inclination* **=** +10° **Symbol Opcji** / *Option Code* **=** RC12-09003-0002

Suwaki GSB

SUWAKI ROLKOWE
CAM ROLLER

RC12 P270170 001

Początkowa Siła Wysuwu = **661 daN**
Max Siła Cięcia = **16600 daN**
Initial Extraction Force = 661 daN
Cutting Max Force = 16600 daN

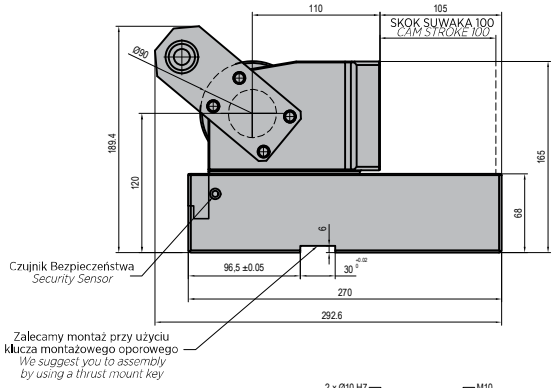

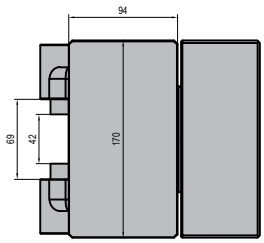

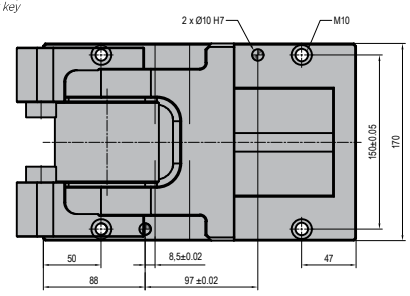

SYMBOL *CODE*	Nachylenie *Inclination*	Ilość *Qty*
RC12-0050-000	0	1*Opcja/*Option*
RC12-0050-105	+5	1*Opcja/*Option*
RC12-0050-110	+10	1*Opcja/*Option*
RC12-0050-115	+15	1*Opcja/*Option*
RC12-0050-205	-5	1*Opcja/*Option*
RC12-0050-210	-10	1*Opcja/*Option*
RC12-0050-215	-15	1*Opcja/*Option*
RC12-0050-220	-20	1*Opcja/*Option*
RC12-0050-225	-25	1*Opcja/*Option*
RC12-0050-230	-30	1*Opcja/*Option*
RC12-0050-235	-35	1*Opcja/*Option*
RC12-0050-240	-40	1*Opcja/*Option*
RC12-0050-245	-45	1*Opcja/*Option*
RC12-0050-250	-50	1*Opcja/*Option*
SYMBOL *CODE*	**Opis** *Description*	**Ilość** *Qty*
RC12-09003-0002	Czujnik Bezpieczeństwa *Security Sensor*	1*Opcja/*Option*

MOŻLIWE NACHYLENIE / *POSSIBLE INCLINATIONS*

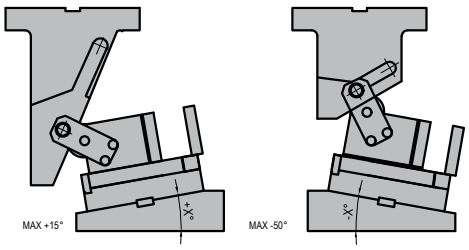

KLIN / *WEDGE*

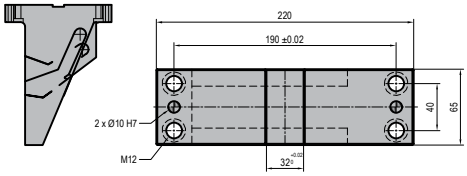

SENSOR

Przykład Zamówienia:
Order Example:

Suwak Rolkowy / *Cam Roller* **=** RC12 P270170 001 **Nachylenie** / *Inclination* **=** +10° **Symbol Opcji** / *Option Code* **=** RC12-09003-0002

Suwaki GSB

SUWAKI ROLKOWE
CAM ROLLER

RC12 K270170 001

Początkowa Siła Wysuwu = **661 daN**
Max Siła Cięcia = **16600 daN**
Initial Extraction Force = 661 daN
Cutting Max Force = 16600 daN

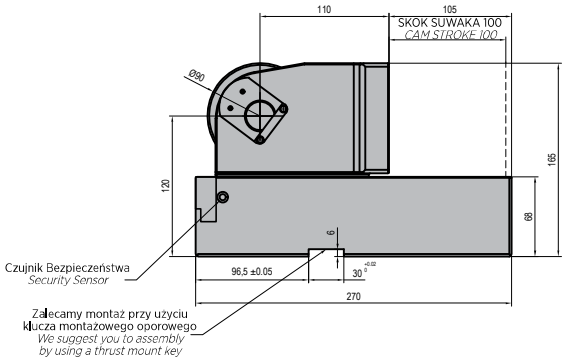

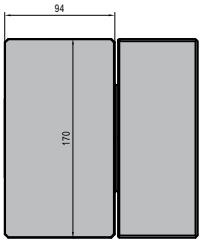

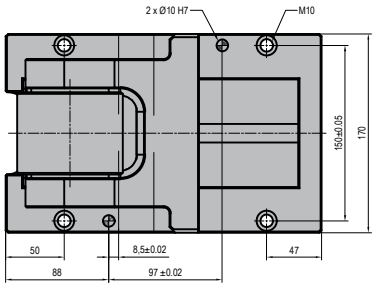

SYMBOL *CODE*	Nachylenie *Inclination*	Ilość *Qty*
RC12-0050-000	0	1*Opcja/*Option*
RC12-0050-105	+5	1*Opcja/*Option*
RC12-0050-110	+10	1*Opcja/*Option*
RC12-0050-115	+15	1*Opcja/*Option*
RC12-0050-205	-5	1*Opcja/*Option*
RC12-0050-210	-10	1*Opcja/*Option*
RC12-0050-215	-15	1*Opcja/*Option*
RC12-0050-220	-20	1*Opcja/*Option*
RC12-0050-225	-25	1*Opcja/*Option*
RC12-0050-230	-30	1*Opcja/*Option*
RC12-0050-235	-35	1*Opcja/*Option*
RC12-0050-240	-40	1*Opcja/*Option*
RC12-0050-245	-45	1*Opcja/*Option*
RC12-0050-250	-50	1*Opcja/*Option*
SYMBOL *CODE*	**Opis** *Description*	**Ilość** *Qty*
RC12-09003-0002	Czujnik Bezpieczeństwa *Security Sensor*	1*Opcja/*Option*

MOŻLIWE NACHYLENIE / *POSSIBLE INCLINATIONS*

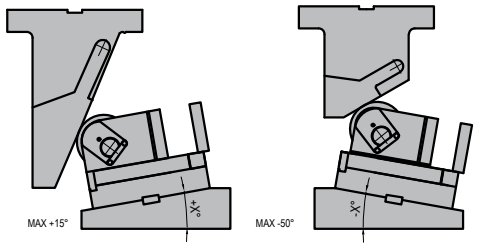

KLIN / *WEDGE*

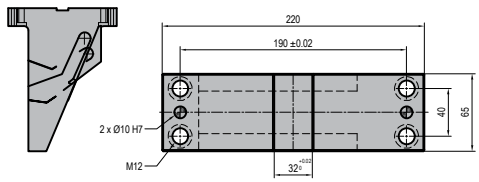

SENSOR

Przykład Zamówienia:
Order Example:

Suwak Rolkowy / *Cam Roller* **=** RC12 K270170 001 **Nachylenie** / *Inclination* **=** +10° **Symbol Opcji** / *Option Code* **=** RC12-09003-0002

SUWAKI ROLKOWE
CAM ROLLER

RC12 P250240 001

Początkowa Siła Wysuwu = **926 daN**
Max Siła Cięcia = **25800 daN**
Initial Extraction Force = 926 daN
Cutting Max Force = 25800 daN

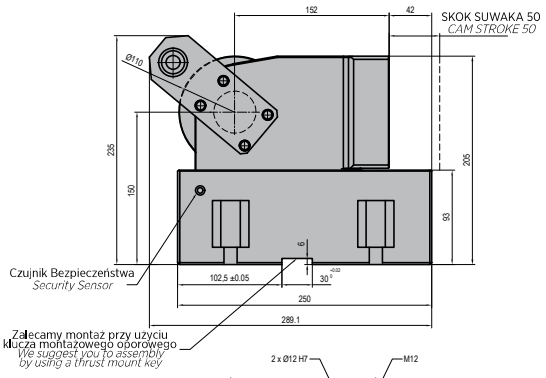

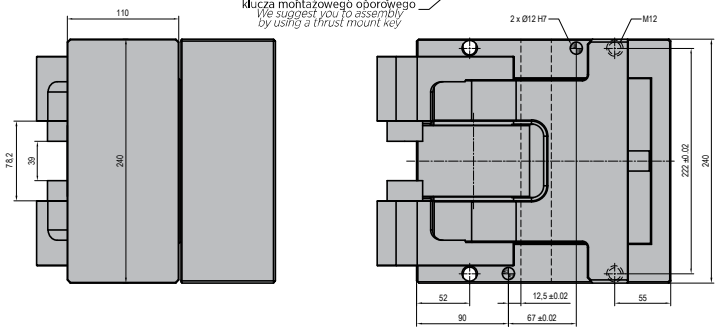

SYMBOL *CODE*	Nachylenie *Inclination*	Ilość *Qty*
RC12-0020-000	0	1*Opcja/*Option*
RC12-0020-105	+5	1*Opcja/*Option*
RC12-0020-110	+10	1*Opcja/*Option*
RC12-0020-115	+15	1*Opcja/*Option*
RC12-0020-205	-5	1*Opcja/*Option*
RC12-0020-210	-10	1*Opcja/*Option*
RC12-0020-215	-15	1*Opcja/*Option*
RC12-0020-220	-20	1*Opcja/*Option*
RC12-0020-225	-25	1*Opcja/*Option*
RC12-0020-230	-30	1*Opcja/*Option*
RC12-0020-235	-35	1*Opcja/*Option*
RC12-0020-240	-40	1*Opcja/*Option*
RC12-0020-245	-45	1*Opcja/*Option*
RC12-0020-250	-50	1*Opcja/*Option*
SYMBOL *CODE*	**Opis** *Description*	**Ilość** *Qty*
RC12-09003-0002	Czujnik Bezpieczeństwa *Security Sensor*	1*Opcja/*Option*

MOŻLIWE NACHYLENIE / *POSSIBLE INCLINATIONS*

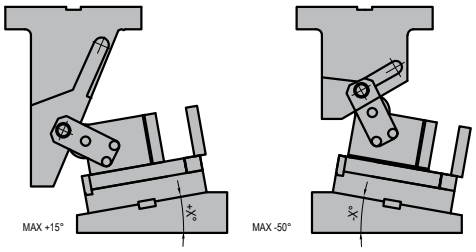

KLIN / *WEDGE*

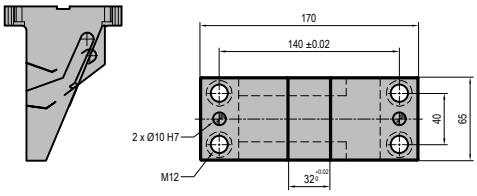

SENSOR

Przykład Zamówienia:
Order Example:

Suwak Rolkowy / *Cam Roller* = RC12 P250240 001 **Nachylenie** / *Inclination* = +10° **Symbol Opcji** / *Option Code* = RC12-09003-0002

Suwaki GSB

SUWAKI ROLKOWE
CAM ROLLER

RC12 K250240 001

Początkowa Siła Wysuwu = **926 daN**
Max Siła Cięcia = **25800 daN**
Initial Extraction Force = 926 daN
Cutting Max Force = 25800 daN

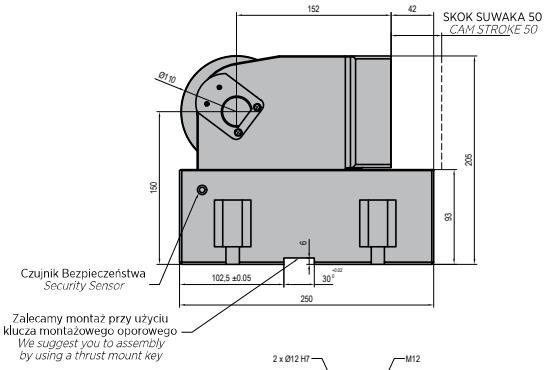

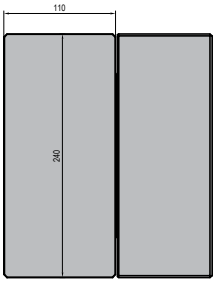

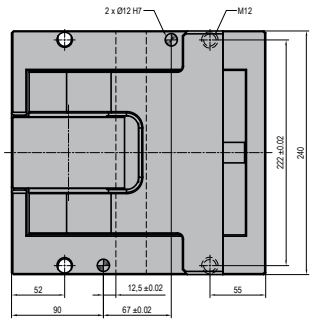

SYMBOL *CODE*	Nachylenie *Inclination*	Ilość *Qty*
RC12-0020-000	0	1*Opcja/*Option*
RC12-0020-105	+5	1*Opcja/*Option*
RC12-0020-110	+10	1*Opcja/*Option*
RC12-0020-115	+15	1*Opcja/*Option*
RC12-0020-205	-5	1*Opcja/*Option*
RC12-0020-210	-10	1*Opcja/*Option*
RC12-0020-215	-15	1*Opcja/*Option*
RC12-0020-220	-20	1*Opcja/*Option*
RC12-0020-225	-25	1*Opcja/*Option*
RC12-0020-230	-30	1*Opcja/*Option*
RC12-0020-235	-35	1*Opcja/*Option*
RC12-0020-240	-40	1*Opcja/*Option*
RC12-0020-245	-45	1*Opcja/*Option*
RC12-0020-250	-50	1*Opcja/*Option*
SYMBOL *CODE*	**Opis** *Description*	**Ilość** *Qty*
RC12-09003-0002	Czujnik Bezpieczeństwa *Security Sensor*	1*Opcja/*Option*

MOŻLIWE NACHYLENIE / *POSSIBLE INCLINATIONS*

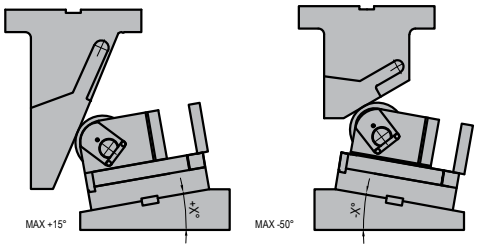

KLIN / *WEDGE*

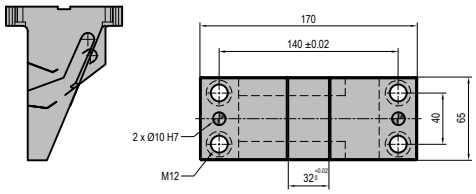

SENSOR

Przykład Zamówienia:
Order Example:

Suwak Rolkowy / *Cam Roller* = RC12 K250240 001 **Nachylenie** / *Inclination* = +10° **Symbol Opcji** / *Option Code* = RC12-09003-0002

SUWAKI ROLKOWE
CAM ROLLER

RC12 P280240 001

Początkowa Siła Wysuwu = **936 daN**
Max Siła Cięcia = **25800 daN**
Initial Extraction Force = 936 daN
Cutting Max Force = 25800 daN

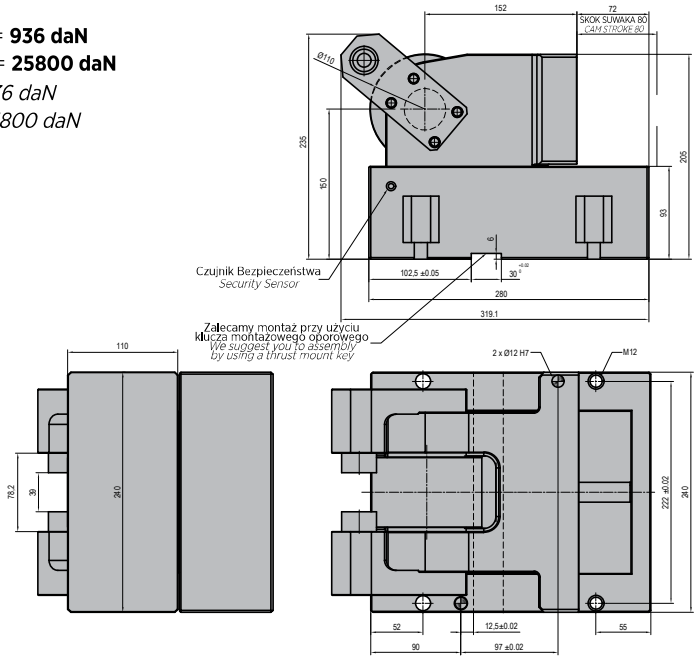

SYMBOL *CODE*	Nachylenie *Inclination*	Ilość *Qty*
RC12-0050-000	0	1*Opcja/*Option*
RC12-0050-105	+5	1*Opcja/*Option*
RC12-0050-110	+10	1*Opcja/*Option*
RC12-0050-115	+15	1*Opcja/*Option*
RC12-0050-205	-5	1*Opcja/*Option*
RC12-0050-210	-10	1*Opcja/*Option*
RC12-0050-215	-15	1*Opcja/*Option*
RC12-0050-220	-20	1*Opcja/*Option*
RC12-0050-225	-25	1*Opcja/*Option*
RC12-0050-230	-30	1*Opcja/*Option*
RC12-0050-235	-35	1*Opcja/*Option*
RC12-0050-240	-40	1*Opcja/*Option*
RC12-0050-245	-45	1*Opcja/*Option*
RC12-0050-250	-50	1*Opcja/*Option*
SYMBOL *CODE*	**Opis** *Description*	**Ilość** *Qty*
RC12-09003-0002	Czujnik Bezpieczeństwa *Security Sensor*	1*Opcja/*Option*

MOŻLIWE NACHYLENIE / *POSSIBLE INCLINATIONS*

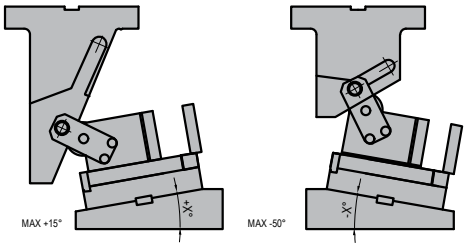

KLIN / *WEDGE*

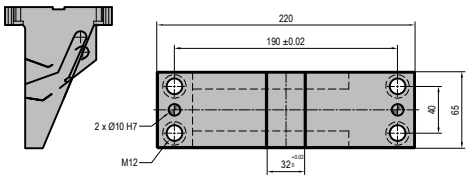

SENSOR

Przykład Zamówienia:
Order Example:

Suwak Rolkowy / *Cam Roller* = RC12 P280240 001 **Nachylenie** / *Inclination* = +10° **Symbol Opcji** / *Option Code* = RC12-09003-0002

SUWAKI ROLKOWE
CAM ROLLER

RC12 K280240 001

Początkowa Siła Wysuwu = **936 daN**
Max Siła Cięcia = **25800 daN**
Initial Extraction Force = 936 daN
Cutting Max Force = 25800 daN

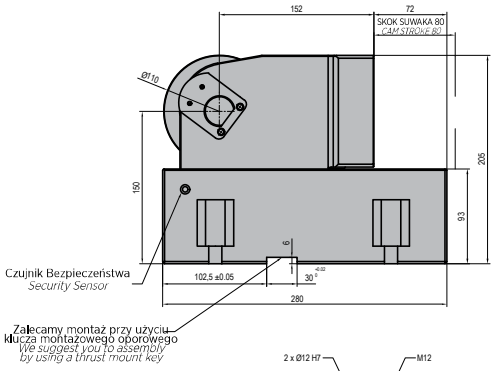

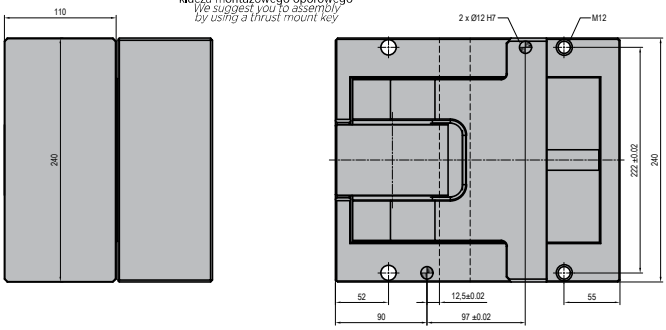

SYMBOL *CODE*	Nachylenie *Inclination*	Ilość *Qty*
RC12-0050-000	0	1*Opcja/*Option*
RC12-0050-105	+5	1*Opcja/*Option*
RC12-0050-110	+10	1*Opcja/*Option*
RC12-0050-115	+15	1*Opcja/*Option*
RC12-0050-205	-5	1*Opcja/*Option*
RC12-0050-210	-10	1*Opcja/*Option*
RC12-0050-215	-15	1*Opcja/*Option*
RC12-0050-220	-20	1*Opcja/*Option*
RC12-0050-225	-25	1*Opcja/*Option*
RC12-0050-230	-30	1*Opcja/*Option*
RC12-0050-235	-35	1*Opcja/*Option*
RC12-0050-240	-40	1*Opcja/*Option*
RC12-0050-245	-45	1*Opcja/*Option*
RC12-0050-250	-50	1*Opcja/*Option*
SYMBOL *CODE*	**Opis** *Description*	**Ilość** *Qty*
RC12-09003-0002	Czujnik Bezpieczeństwa *Security Sensor*	1*Opcja/*Option*

MOŻLIWE NACHYLENIE / *POSSIBLE INCLINATIONS*

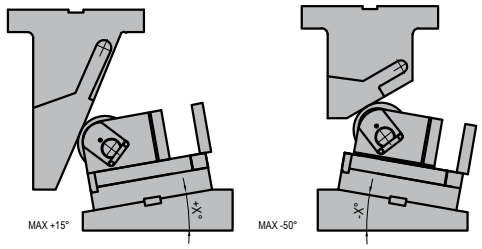

KLIN / *WEDGE*

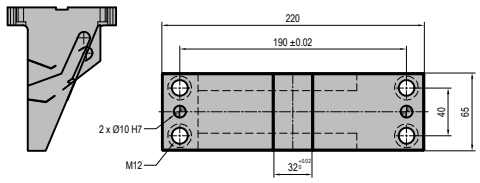

SENSOR

Przykład Zamówienia:
Order Example:

Suwak Rolkowy / *Cam Roller* = RC12 K280240 001 **Nachylenie** / *Inclination* = +10° **Symbol Opcji** / *Option Code* = RC12-09003-0002

Suwaki GSB

SUWAKI ROLKOWE
CAM ROLLER

RC12 P300240 001

Początkowa Siła Wysuwu = **938 daN**
Max Siła Cięcia = **25800 daN**
Initial Extraction Force = 938 daN
Cutting Max Force = 25800 daN

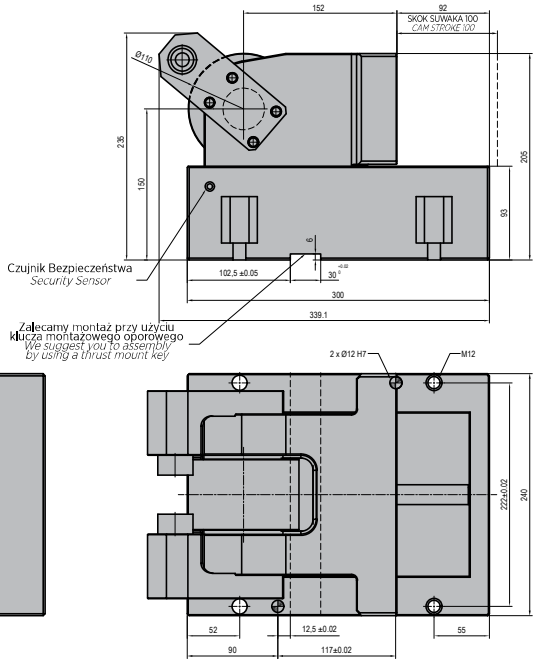

SYMBOL *CODE*	Nachylenie *Inclination*	Ilość *Qty*
RC12-0050-000	0	1*Opcja/*Option*
RC12-0050-105	+5	1*Opcja/*Option*
RC12-0050-110	+10	1*Opcja/*Option*
RC12-0050-115	+15	1*Opcja/*Option*
RC12-0050-205	-5	1*Opcja/*Option*
RC12-0050-210	-10	1*Opcja/*Option*
RC12-0050-215	-15	1*Opcja/*Option*
RC12-0050-220	-20	1*Opcja/*Option*
RC12-0050-225	-25	1*Opcja/*Option*
RC12-0050-230	-30	1*Opcja/*Option*
RC12-0050-235	-35	1*Opcja/*Option*
RC12-0050-240	-40	1*Opcja/*Option*
RC12-0050-245	-45	1*Opcja/*Option*
RC12-0050-250	-50	1*Opcja/*Option*
SYMBOL *CODE*	**Opis** *Description*	**Ilość** *Qty*
RC12-09003-0002	Czujnik Bezpieczeństwa *Security Sensor*	1*Opcja/*Option*

MOŻLIWE NACHYLENIE / *POSSIBLE INCLINATIONS*

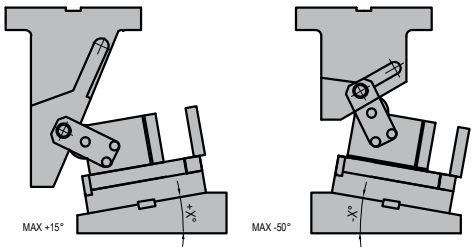

KLIN / *WEDGE*

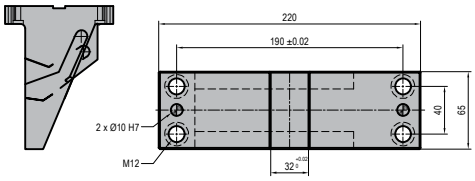

SENSOR

Przykład Zamówienia:
Order Example:

Suwak Rolkowy / *Cam Roller* = RC12 P300240 001 **Nachylenie** / *Inclination* = +10° **Symbol Opcji** / *Option Code* = RC12-09003-0002

SUWAKI ROLKOWE
CAM ROLLER

RC12 K300240 001

Początkowa Siła Wysuwu = **938 daN**
Max Siła Cięcia = **25800 daN**
Initial Extraction Force = 938 daN
Cutting Max Force = 25800 daN

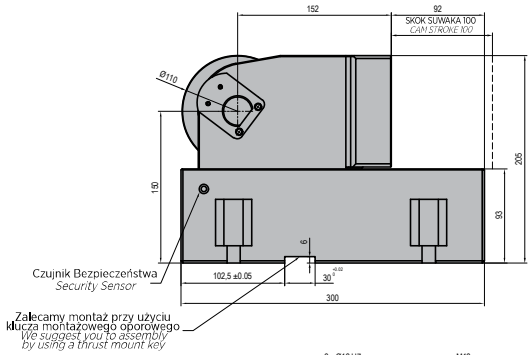

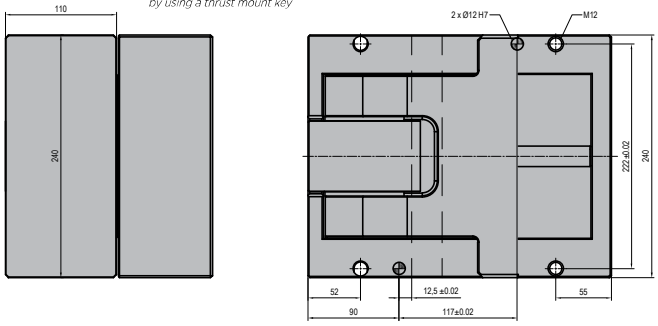

SYMBOL *CODE*	Nachylenie *Inclination*	Ilość *Qty*
RC12-0050-000	0	1*Opcja/*Option*
RC12-0050-105	+5	1*Opcja/*Option*
RC12-0050-110	+10	1*Opcja/*Option*
RC12-0050-115	+15	1*Opcja/*Option*
RC12-0050-205	-5	1*Opcja/*Option*
RC12-0050-210	-10	1*Opcja/*Option*
RC12-0050-215	-15	1*Opcja/*Option*
RC12-0050-220	-20	1*Opcja/*Option*
RC12-0050-225	-25	1*Opcja/*Option*
RC12-0050-230	-30	1*Opcja/*Option*
RC12-0050-235	-35	1*Opcja/*Option*
RC12-0050-240	-40	1*Opcja/*Option*
RC12-0050-245	-45	1*Opcja/*Option*
RC12-0050-250	-50	1*Opcja/*Option*
SYMBOL *CODE*	**Opis** *Description*	**Ilość** *Qty*
RC12-09003-0002	Czujnik Bezpieczeństwa *Security Sensor*	1*Opcja/*Option*

MOŻLIWE NACHYLENIE / *POSSIBLE INCLINATIONS*

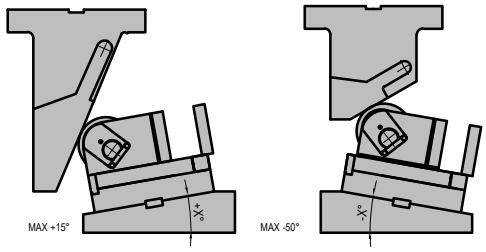

KLIN / *WEDGE*

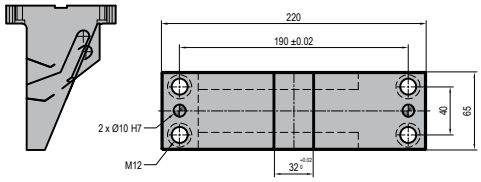

SENSOR

Przykład Zamówienia:
Order Example:

Suwak Rolkowy / *Cam Roller* = RC12 K300240 001 **Nachylenie** / *Inclination* = +10° **Symbol Opcji** / *Option Code* = RC12-09003-0002